SEBO ÇA FONCTIONNE POUR MOI

Guide complet des produits de SEBO Canada

Éliminer jusqu'au dernier grain de poussière

www.sebocanada.ca

TABLE DES MATIÈRES

L'histoire de SEBO et notre engagement en matière d'environnement

Pg. 3

Caractéristiques standard et système de filtration

Pgs. 4 et 5

AIRBELT D1 Kombi et D4 Premium

Pgs. 6 et 7

AIRBELT E1 Kombi, E2 Turbo et E3 Premium

Pgs. 8 et 9

AIRBELT K2 Kombi, K2 Turbo et K3 Premium

Pgs. 10 et 11

FELIX 1 Premium et FELIX 4 Kombi

Pgs. 12 et 13

FELIX Dart

Pgs. 14 et 15

ESSENTIAL G4 and G5

Pgs. 16 et 17

300 and 350 MECHANICAL

Pgs. 18 et 19

AUTOMATIC X4, X7, X7 Premium et X8

Pgs. 20 et 21

Têtes de nettoyage, tube pour aspirateur central et adaptateur

Pgs. 22 et 23

Ensembles pour aspirateur central et accessoires

Pgs. 24 et 25

Polisseuse à plancher

Pgs. 26 et 27

Nettoyage

Pgs. 28 & 29

Suction Motor
Brush Motor
Belt Guarantee
Bag Capacity
Handle Weight
Body Weight
Cord Length
Sound Level
Other Specs

Caractéristiques et schémas techniques

Pgs. 30 - 54

L'HISTOIRE DE SEBO

SEBO a été fondé en 1978 par Klaus Stein et Heinz Kaulig, deux ingénieurs allemands qui voulaient mettre au point un aspirateur-balai commercial fiable, puissant et facile à utiliser. Le nom « SEBO » signifie « SEmigewerbliche BOdenpflege », ce qui veut dire « entretien de plancher semi-commercial » en allemand.

Les premiers aspirateurs expédiés aux États-Unis en 1979 étaient destinés au nettoyage commercial. Il y a ensuite eu la poudre de nettoyage Duo-P en 1984, puis le lancement des aspirateurs domestiques en 1997.

Depuis, SEBO est devenu le plus grand fabricant d'aspirateurs commerciaux haut de gamme au monde et il vend ses produits en Europe, en Asie, en Afrique et en Amérique du Nord. Des millions d'aspirateurs SEBO ont été vendus à des hôtels, à des hôpitaux, à des écoles... et même à la Maison-Blanche!

Aujourd'hui, SEBO est le chef de file mondial des aspirateurs-balais commerciaux, et son nom est devenu synonyme d'aspirateurs haut de gamme dans les marchés commerciaux et de détail du monde entier.

SEBO was the WORLD'S FIRST vacuum manufacturer to introduce:

- un tuyau d'aspiration intégré à un aspirateur-balai;
- une brosse à courroie crantée avec protection de l'embrayage;
- un sac à poussière qui se remplit par le haut et qui est suivi d'un microfiltre et du moteur;
- un microfiltre électrostatique;
- une commande électronique pour la brosse et un dispositif d'arrêt de sécurité;
- un pare-chocs souple sur un aspirateur-traîneau pour protéger les meubles et les murs contre tout dommage;
- un dispositif électronique de réglage automatique de la hauteur, une filtration de classe-S et un tube muni d'un tuyau télescopique.

À ce jour, nos aspirateurs sont les plus avancés au monde!

NOTRE ENGAGEMENT EN MATIÈRE D'ENVIRONNEMENT

En ce qui concerne l'environnement, choisissez SEBO la conscience tranquille!

Chacun sait que l'efficacité constitue un élément prioritaire lors de l'achat de nouveaux appareils ménagers. Qu'en est-il toutefois de la quantité d'énergie consommée lors de leur production ou de leur distribution? Cette quantité dépasse parfois de loin l'énergie consommée pendant toute la durée de vie d'un produit.

Fabriqués en Allemagne à l'aide de matériaux et de composants locaux, les aspirateurs SEBO sont construits pour durer et manufacturés de manière écoresponsable afin de réduire les déchets et de consommer moins de ressources.

Nous savons que la réduction de l'empreinte de carbon d'un produit commence dès la conception initiale. Le plastique est recyclé pour former de nouveaux composants, et l'usine de SEBO produit de l'électricité au moyen d'un système thermique et électrique qui fait fonctionner les machines. L'eau et l'air chauds produits par les génératrices du système servent ensuite à chauffer l'usine et l'entrepôt.

Usine de SEBO - Velbert, Allemagne

L'usine et les bureaux sont conçus de manière à tirer avantage le plus possible de l'éclairage naturel, évitant ainsi la lumière artificielle et la consommation inutile d'énergie. Les heures de travail sont prévues de façon à exploiter les heures de clarté, ce qui améliore aussi le milieu de travail des employés.

Les eaux de pluie provenant du toit sont filtrées et conservées pour les utiliser durant la production et dans les toilettes de l'usine, éliminant ainsi l'usage d'eau potable traitée à ces fins.

Il faut s'assurer que les produits sont emballés dans les plus petites boîtes possible, ce qui nous permet d'inclure plus de produits sur chaque palette. La plupart de nos emballages sont faits de carton recyclé non blanchi, et les déchets de papier de nos bureau sont déchiquetés et réutilisés dans les emballages. Même nos livraisons sont planifiées avec soin pour veiller au remplissage complet des camions et à leur utilisation économique.

CARACTÉRISTIQUES STANDARD DES ASPIRATEURS SEBO

Les meilleurs aspirateurs au monde pour les poils d'animaux

Les têtes de nettoyage et les rouleaux brosses à la fine pointe de la technologie font des aspirateurs SEBO les meilleurs appareils au monde pour éliminer les poils d'animaux!

Filtration de classe-S

Trois étapes de filtration de qualité hospitalière assurent un rendement durable et un air plus pur. Chaque modèle est muni d'un microfiltre prémoteur de classe-S, d'un sac Ultra-Bag à trois couches et d'un filtre d'échappement de classe-S ou HEPA facultatif. Le système permet une filtration de longue durée, produit un flux d'air régulier, offre une excellente aspiration et répond aux besoins spéciaux des utilisateurs souffrant d'allergies ou d'asthme.

Aspirateurs hermétiques

La filtration de l'air poussiéreux à l'intérieur d'un aspirateur ne peut être pleinement efficace si cet air s'échappe dans la pièce par les coutures et les joints de l'appareil. Voilà pourquoi tous les aspirateurs SEBO sont munis de joints étanches.

La British Allergy Foundation recommande les filtres SEBO puisqu'ils sont très efficaces pour les utilisateurs souffrant d'allergies ou d'asthme.

Le saviez-vous?

La plupart des fabricants d'aspirateurs qui prétendent offrir une capacité élevée de filtration font référence aux caractéristiques énoncées par le fabricant du matériau filtrant, telles que mesurées en laboratoire, et non à l'efficacité de la filtration de l'aspirateur en soi durant son fonctionnement. La présence ou non de fuites d'air poussiéreux n'est pas prise en considération. L'efficacité de la filtration de chaque aspirateur SEBO est vérifiée durant le fonctionnement de l'appareil.

Remplacement facile et propre des sacs

Quelques secondes suffisent pour remplacer les sacs-filtres SEBO, et un bouchon hygiénique prévient l'expulsion de poussière durant le remplacement et l'élimination du sac.

Protection de la maison grâce aux roues caoutchoutées et aux pare-chocs souples

Le roulement en douceur des roues caoutchoutées protège les planchers durs et facilite grandement les manoeuvres. De plus, les pare-chocs qui entourent les têtes de nettoyage et les pare-chocs souples AIRBELT qui bordent les aspirateurs-traîneaux SEBO protègent les meubles, les murs et les logements des aspirateurs contre les marques et les rayures durant l'utilisation.

Rouleaux brosses à la fine pointe de la technologie

Les rouleaux brosses SEBO sont spécialement conçues pour diriger les cheveux et les débris vers le flux d'air de la tête de nettoyage, améliorant ainsi l'efficacité du nettoyage sur toutes les surfaces de plancher.

Composants fiables de qualité commerciale

Tous les aspirateurs SEBO sont faits de pièces épaisses et résistantes en plastique ABS, en aluminium ou en métal; d'axes et de paliers en acier; et de moteurs haut de gamme. Chaque client de SEBO possède donc un aspirateur fiable et durable.

Garantie exceptionnelle

Tous les modèles SEBO comprennent une GARANTIE GRATUITE DE DIX ANS qui couvre le moteur et les pièces qui ne s'usent pas, ainsi qu'une garantie de cinq ans qui s'applique à la fabrication (inscription en ligne obligatoire de la garantie sur notre site Web au sebocanada.ca pour y avoir droit).

La courroie des modèles AUTOMATIC X est garantie à vie.

SYSTÈME DE FILTRATION SEBO

Pourquoi les sacs sont-ils meilleurs?

Les sacs Ultra-Bag à remplissage par le haut et à trois ou quatre couches font partie intégrante du système de filtration SEBO parce qu'ils retiennent toute la poussière emprisonnée par l'aspirateur, améliorant ainsi l'efficacité et la durée de vie utile des microfiltres.

Ils garantissent aussi une forte aspiration continue parce que la poussière y pénètre par le haut et se dépose au fond pour s'y accumuler et que l'air en ressort par les côtés, sans entraver le flux d'air durant le remplissage. Il est aussi possible de les fermer hermétiquement à l'aide d'un bouchon hygiénique quand ils sont pleins. Ainsi, la poussière demeure dans les sacs durant leur remplacement et leur élimination.

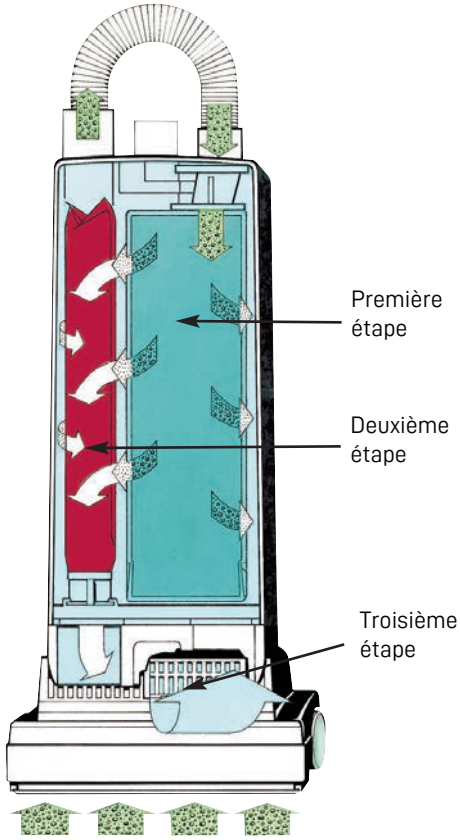

Le saviez-vous?

La poussière excessive obstrue rapidement les microfiltres des aspirateurs sans sac. Il faut donc remplacer souvent ces microfiltres pour ne pas réduire l'aspiration ou l'efficacité du nettoyage. De plus, la poussière et autres allergènes s'échappent dans l'air durant le vidage des contenants sans sac. Les microfiltres des aspirateurs sans sac sont dispendieux et coûtent habituellement plus cher que l'achat de sacs-filtres SEBO sur plusieurs années

Les aspirateurs SEBO offrent les types de filtration suivants :

Microfiltres prémoteur et d'échappement de classe-S

Les microfiltres de classe-S (« S » pour « Schwebstoff », ce qui signifie « particules en suspension ») sont faits de matériau en microfibres à charge électrostatique qui attire et retient les particules de poussière présentes dans le flux d'air de l'aspirateur avant que ce flux ne traverse le moteur pour le refroidir.

Le refroidissement du moteur avec de l'air purifié prolonge la durée de vie du moteur et réduit les entretiens possibles, même après de nombreuses années d'utilisation. En outre, l'air est nettoyé au plus haut point avant d'être expulsé par l'appareil.

La norme de classe-S exige que les filtres absorbent plus de 99,9 % des particules aussi petites que 0,3 micron de diamètre. À titre de comparaison, un cheveu a un diamètre de 100 microns. Ces filtres ont pour atouts une texture relativement ouverte qui permet le passage un flux d'air régulier pour une meilleure aspiration, une durée de vie plus longue et un coût inférieur aux filtres HEPA.

Microfiltres prémoteur ou d'échappement HEPA

(Disponibles pour les séries AUTOMATIC X, K et MECHANICAL)

Les microfiltres HEPA (« High Efficiency Particulate Air », ce qui signifie « haute efficacité pour les particules de l'air ») retiennent au moins 99,97 % de toutes les matières particulaires en suspension aussi petites que 0,3 micron de diamètre.

Étant donné que ces filtres ont recours à de petites structures en forme de grille pour retenir les particules, la poussière accumulée obstrue le flux d'air plus tôt que ne le feraient les microfiltres de classe-S.

Les microfiltres HEPA de SEBO sont toutefois vendus avec des sacs Ultra-Bag à trois ou quatre couches qui offrent une filtration très efficace avant le passage du flux d'air dans le microfiltre HEPA, ce qui prolonge grandement la durée de vie et réduit le risque d'atténuation du flux d'air.

AIRBELT D1 Kombi, D4 et D4 Premium de SEBO

Les trois modèles AIRBELT D sont de puissants aspirateurs-traîneaux grand format très silencieux qui comprennent trois accessoires intégrés, un grand sac de 6 litres, un cordon d'une longueur inégalée de 40 pieds, un rayon d'action de 52 pieds, des roues protectrices caoutchoutées, un tube télescopique durable à raccords à libération rapide ainsi qu'un indicateur de sac plein ou d'obstruction.

Ils possèdent aussi un voyant DEL unique en son genre qui permet de surveiller la puissance d'aspiration. Le tuyau d'aspiration effilé unique raccordé à l'aspirateur-traîneau permet une rotation à 320°, accentue la vitesse du flot d'air, réduit les obstructions au minimum et améliore la maniabilité.

AIRBELT D1 Kombi
cerise noire avec embout
Kombi no 90604FC

AIRBELT D1 Kombi

Embout Kombi sans tête de nettoyage

Le modèle D1 possède un tube télescopique et un tuyau d'aspiration sans cordon d'alimentation intégré; il ne peut donc pas recevoir une tête de nettoyage électrique. Il est plutôt muni d'un suceur combiné à aspiration directe et à soies rétractables pour nettoyer les carpettes et les planchers durs.

Interrupteur de réglage de l'aspiration sur l'aspirateur-traineau

L'interrupteur de réglage de l'aspiration se trouve sur l'aspirateur-traîneau et non sur la poignée.

AIRBELT D4 et D4 Premium

Tête de nettoyage durable à réglage manuel de la hauteur, maniabilité extraordinaire et arrêt manuel de la brosse

Le modèle D4 est doté d'une tête de nettoyage ET-1 de 12 pouces de qualité commerciale et il peut nettoyer des tapis et des planchers durs. Il retient aisément les poils d'animaux et offre quatre niveaux de réglage manuel de la hauteur. Il est possible d'éteindre manuellement le rouleau brosse pour nettoyer les carpettes délicates et les planchers durs à l'aide d'une aspiration directe. Ses mouvements à 180° assurent une maniabilité extraordinaire.

AIRBELT D4 rouge avec
brosse pour parquet no
90630FC

Retrait facile du rouleau brosse, voyants d'avertissement de l'utilisateur et arrêt automatique en cas d'obstruction

La tête ET-1 permet de retirer le rouleau brosse facilement sans outil et possède une trappe pratique d'accès aux obstructions, un voyant d'avertissement rouge et un dispositif d'arrêt automatique en cas d'obstruction du rouleau brosse. De plus, le voyant d'avertissement demeure allumé durant l'utilisation si la brosse est trop élevée pour un nettoyage optimal ou s'il faut remplacer le rouleau brosse en raison de l'usure des soies.

Interrupteur de réglage de l'aspiration sur la poignée

Il est possible de régler la puissance d'aspiration du modèle D4 sur la poignée du tuyau pour nettoyer plus vigoureusement les tissus d'ameublement et plus délicatement les rideaux.

(Autres couleurs disponibles : rouge no 90648FC et blanc arctique no 90641FC)

AIRBELT D4 Premium en
noir avec tête ET-1 et
brosse pour parquet no
90640FC

Autres caractéristiques :

Raccord de tuyau d'aspiration durable et rotatif

Un raccord brillamment conçu entre le tuyau et l'aspirateur-traîneau permet une rotation à 320° du tuyau d'aspiration, facilite le mouvement de l'utilisateur et améliore la maniabilité de l'appareil.

Trois outils grand format intégrés

L'aspirateur-traîneau comprend un suceur plat, un suceur pour tissu d'ameublement et une brosse à épousseter qui sont intégrés et prêts à l'emploi en tout temps. Beaucoup d'autres accessoires facultatifs sont aussi disponibles.

Indicateur de sac plein ou d'obstruction

La détection d'un sac plein, d'une obstruction du flux d'air ou d'un microfiltre très encrassé allume un indicateur orange et ouvre une soupape de dérivation du flux d'air. Cette action prévient la surchauffe et les dommages causés au moteur en raison d'un flux d'air inadéquat.

Indicateur DEL de la puissance d'aspiration

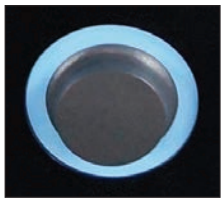

Cette technologie permet à l'utilisateur de surveiller la puissance d'aspiration de l'appareil. Le voyant DEL tourne lentement en cas d'utilisation des paramètres de puissance inférieure. Il tourne plus rapidement lors de l'utilisation des paramètres de puissance supérieure. Quand la puissance est réglée en mode de veille, le voyant clignote en effectuant un va-et-vient de gauche à droite.

Filtration de qualité hospitalière en trois étapes

L'ensemble comprend un filtre prémoteur, un sac Ultra-Bag à trois couches, un microfiltre d'échappement de classe-S et un boîtier hermétique qui prévient les fuites d'air poussiéreux par les joints.

Dispositif d'enroulement du cordon à interrupteur

Il est possible d'enrouler le long cordon d'alimentation en appuyant simplement sur un bouton.

Pare-chocs AIRBELT breveté

Le pare-chocs en mousse souple recouvert de textile protège les meubles, les murs et même l'aspirateur contre les marques et les rayures durant l'utilisation. Il diffuse aussi l'air évacué, ce qui contribue au rendement très silencieux de l'appareil.

Aspirateur-traîneau grand format

Les modèles AIRBELT D sont des aspirateurs-traîneaux grand format plus puissants qui possèdent de très grands sacs-filtres et un cordon d'alimentation très long.

Caractéristiques standard à la page 4/Caractéristiques techniques à la page 31

Rangement pratique et aides à l'entreposage

Après le nettoyage, il est possible de bien ranger le tuyau d'aspiration et le tube télescopique avec la brosse pour parquet ou le suceur combiné dans le logement supérieur ou inférieur de l'aspirateur-traîneau.

Profile de 3,5 pouces à plat sur le plancher

Une tête de nettoyage à profil bas facilite l'utilisation sous les meubles et les lits!

Sacs-filtres géants de 6 litres

Le grand sac-filtre est pratique et économique puisqu'il réduit le nombre de remplacements requis. La fermeture de son bouchon hygiénique intégré empêche la poussière de s'échapper du sac jeté à la poubelle.

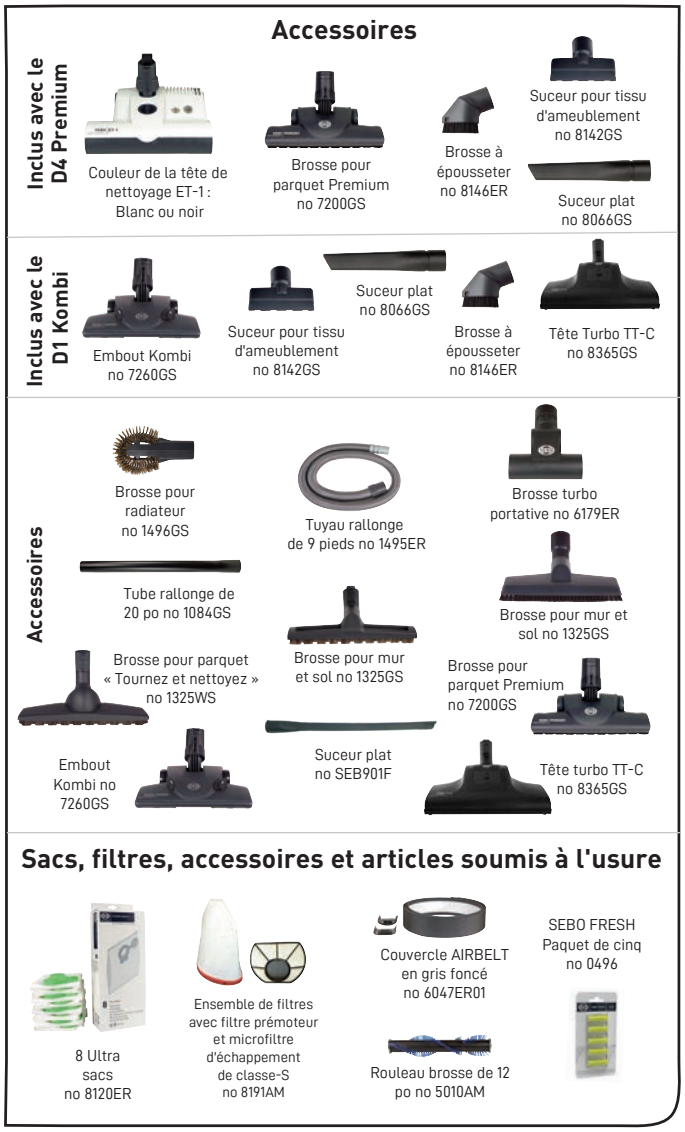

AIRBELT E1 Kombi, E2 Turbo et E3 Premium de SEBO

Les modèles AIRBELT E sont de puissants aspirateurs-traîneaux très silencieux et légers qui offrent un concept novateur, des contours attrayants, une filtration de qualité hospitalière remarquable et un flux d'air interne optimisé pour produire une aspiration très performante.

Ces modèles possèdent un rayon d'action de 37 pieds, un sac-filtre de grande capacité, trois accessoires intégrés, des roues caoutchoutées pour protéger les surfaces de plancher et un tube télescopique durable muni d'un raccord à libération rapide. Ils ont aussi un indicateur de sac plein ou d'obstruction, un dispositif d'enroulement du cordon à interrupteur et un pare-chocs en mousse souple qui protège l'aspirateur, les meubles et les murs contre les marques et les rayures.

AIRBELT E1 Kombi

AIRBELT E2 Turbo

AIRBELT E1 Kombi
en blanc arctique avec embout Kombi no 91602FC
(autre couleur disponible : onyx)

Les modèles AIRBELT E1 et E2 sont des appareils à aspiration directe. Ils se distinguent donc du modèle AIRBELT E3 Premium comme suit :

Embout Kombi, brosse pour parquet et tête turbo seulement (aucune tête de nettoyage)

Les modèles E1 et E2 possèdent un tube télescopique et un tuyau d'aspiration sans cordon d'alimentation intégré; ils ne peuvent donc pas recevoir de tête de nettoyage électrique. Le modèle E1 Kombi comprend plutôt un suceur combiné à soies rétractables qui permet de nettoyer les planchers dur et les carpettes. Le modèle E2 Turbo comprend un tête turbo à entraînement pneumatique pour les carpettes et une brosse à parquet pour les planchers durs.

Interrupteur de réglage de l'aspiration sur l'aspirateur-traineau

Étant donné que les modèles E1 et E2 ont un tuyau et un tube télescopique sans cordon d'alimentation, l'interrupteur de réglage de l'aspiration se trouve sur l'aspirateur-traîneau et non sur la poignée.

AIRBELT E2 Turbo
en bleu foncé avec brosse pour parquet et tête turbo
no 91620FC
(autre couleur disponible : rouge)

Caractéristiques propres au modèle AIRBELT E3 Premium

Tête de nettoyage durable à réglage manuel de la hauteur, maniabilité extraordinaire et arrêt manuel de la brosse

Le modèle E3 est doté d'une tête de nettoyage ET-1 de qualité commerciale. Il élimine facilement les poils d'animaux et nettoie les tapis et les planchers durs. Il mesure 12 pouces de largeur et offre quatre niveaux de réglage manuel de la brosse. Il est possible d'éteindre manuellement le rouleau brosse pour nettoyer les carpettes délicates et les planchers durs à l'aide d'une aspiration directe. Ses mouvements à 180° assurent une maniabilité extraordinaire.

Retrait facile du rouleau brosse, voyants d'avertissement de l'utilisateur et arrêt automatique en cas d'obstruction

La tête de nettoyage ET-1 permet de retirer le rouleau brosse facilement sans outil et possède une trappe pratique d'accès aux obstructions, un voyant d'avertissement rougeet un dispositif d'arrêt automatique en cas d'obstruction du rouleau brosse. De plus, le voyant d'avertissement demeure allumé durant l'utilisation si la brosse est trop élevée pour un nettoyage optimal ou s'il faut remplacer le rouleau brosse en raison de l'usure des soies.

Réglage de l'aspiration sur la poignée et tuyau d'aspiration effilé

La poignée comprend un interrupteur variable qui permet de régler facilement l'aspiration pour accomplir des tâches de nettoyage ordinaires ou plus délicates. Le tuyau d'aspiration effilé unique augmente la vitesse du flux d'air et réduit au minimum les obstructions.

AIRBELT E3 Premium en graphite avec tête ET-1 et brosse pour parquet no 91643FC

AIRBELT E3 Premium en blanc arctique avec tête ET-1 et brosse pour parquet no 1641FC

AIRBELT E3 Premium en rouge avec tête ET-1 et brosse pour parquet no 91642FC

Autres caractéristiques :

Aspirateur-traîneau de format moyen

Les modèles AIRBELT E sont considérés comme des aspirateurs-traîneaux de taille moyenne. Il s'agit donc d'appareils plus petits et plus compacts qui pèsent quatre livres de moins environ que les aspirateurs-traîneaux du modèle D de SEBO.

Sac-filtre de grande capacité

Le sac-filtre de 3,5 litres est pratique et économique puisqu'il réduit le nombre de remplacements requis. La fermeture de son bouchon hygiénique intégré empêche la poussière de s'échapper lors du rempacement du sac ou quand ce dernier est jeté à la poubelle.

Fonction de démarrage en douceur

La fonction de démarrage en douceur de l'aspirateur prolonge la durée de vie du moteur.

Dispositif d'enroulement du cordon à interrupteur

Il est possible d'enrouler le cordon d'alimentation en appuyant simplement sur un bouton.

Trois roues protectrices caoutchoutées sur des axes d'acier

Les superbes roues pivotantes caoutchoutées bougent facilement et délicatement sur tous les types de plancher, offrant ainsi une maniabilité exceptionnelle et une protection pour les surfaces de plancher.

Indicateur de sac plein ou d'obstruction

La détection d'un sac plein, d'une obstruction du flux d'air ou d'un microfiltre très encrassé allume un indicateur orange sur l'aspirateur-traîneau et ouvre une soupape de dérivation du flux d'air. Cette fonction prévient la surchauffe et les dommages causés au moteur en raison d'un flux d'air inadéquat.

Rangement pratique et aides à l'entreposage

Après le nettoyage, il est possible de bien ranger le tuyau d'aspiration et le tube télescopique avec la brosse pour parquet, la tête turbo ou le suceur combiné dans le logement supérieur ou inférieur de l'aspirateur-traîneau.

Pare-chocs AIRBELT breveté

Le pare-chocs en mousse souple recouvert de textile protège les meubles, les murs et même l'aspirateur contre les marques et les rayures durant l'utilisation. Il diffuse aussi l'air évacué, ce qui contribue au rendement très silencieux de l'appareil.

Filtration de qualité hospitalière en trois étapes

L'ensemble comprend un filtre prémoteur, un sac Ultra-Bag à trois couches, un microfiltre d'échappement de classe-S et un boîtier hermétique.

Caractéristiques standard à la page 4/Caractéristiques techniques à la page 31

Trois outils grand format intégrés

L'appareil comprend un suceur plat, un suceur pour tissus d'ameublement et une brosse à épousseter qui sont intégrés et prêts à l'emploi en tout temps. Beaucoup d'autres accessoires facultatifs sont aussi disponibles et peuvent être fixés au tube télescopique ou à la poignée du tuyau.

Long cordon de 25 pieds et portée d'action de 37 pieds

La portée d'action de l'appareil permet d'économiser du temps, car il devient possible de nettoyer de grandes surfaces sans changer de prise électrique. En outre, le tuyau d'aspiration de sept pieds offre à l'utilisatieur une maniabilité remarquable.

Profil de 3,5 pouces à plat sur le plancher

Une tête de nettoyage à profil bas facilite l'utilisation sous les meubles et les lits!

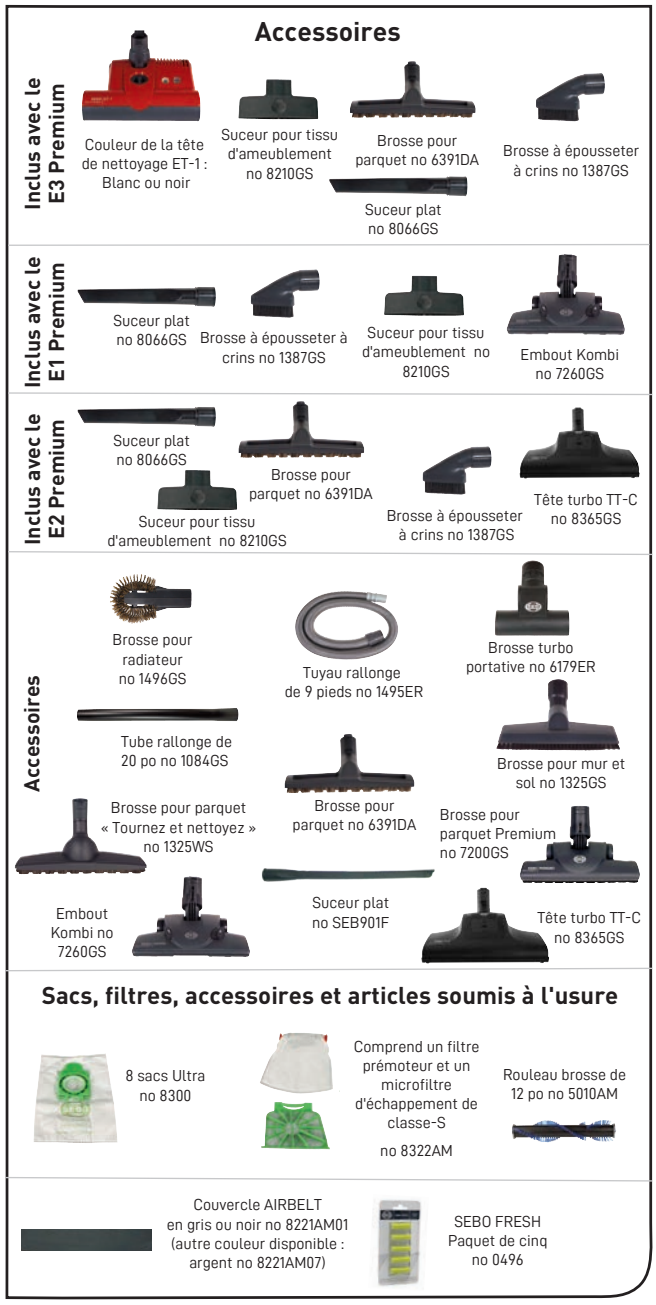

AIRBELT K2 Kombi, K2 Turbo et K3 Premium de SEBO

Les modèles AIRBELT K sont des aspirateurs-traîneaux très silencieux et légers qui possèdent trois accessoires intégrés, un rayon d'action de 37 pieds, des roues caoutchoutées pour protéger les surfaces de plancher et un tube télescopique durable muni d'un raccord à libération rapide.

Ils ont aussi un indicateur de sac plein ou d'obstruction, et un pare-chocs en mousse souple qui protège l'aspirateur, les meubles et les murs contre les marques et les rayures.

AIRBELT K2 Kombi

AIRBELT K2 Turbo

Les modèles AIRBELT K2 Kombi et K2 Turbo sont des appareils à aspiration directe. Ils se distinguent du modèle AIRBELT K3 Premium comme suit :

Embout Kombi ou tête turbo et brosse pour parquet (aucune tête de nettoyage)

Les modèles K2 possèdent un tube télescopique et un tuyau d'aspiration sans cordon d'alimentation intégré; ils ne peuvent donc pas recevoir de tête de nettoyage électrique. Le modèle K2 Kombi ne comprend plutôt qu'un suceur combiné à soies rétractables pour nettoyer les planchers durs et les carpettes. Le modèle K2 Turbo comprend un tête turbo à entraînement pneumatique pour les carpettes et une brosse pour parquet pour les planchers durs.

Interrupteur de réglage de l'aspiration sur l'aspirateur-traineau

Étant donné que les modèles K2 ont un tuyau et un tube télescopique sans cordon d'alimentation, l'interrupteur de réglage de l'aspiration se trouve sur l'aspirateur-traîneau et non sur la poignée.

AIRBELT K2
Kombi en blue foncé
no 9679FC
(autre couleur disponible : blanc)

AIRBELT K2
Turbo en onyx
no 9695FC
(autre couleur disponible : volcano)

Caractéristiques propres au modèle AIRBELT K3 Premium

Tête de nettoyage durable à réglage manuel de la hauteur, maniabilité extraordinaire et arrêt manuel de la brosse

Le modèle K3 est doté d'une tête de nettoyage ET-1 de qualité commerciale. Il élimine facilement les poils d'animaux et nettoie les tapis et les planchers durs. Il mesure 12 pouces de largeur et offre quatre niveaux de réglage manuel de la brosse. Il est possible d'éteindre manuellement le rouleau brosse pour nettoyer les carpettes délicates et les planchers durs à l'aide d'une aspiration directe. Ses mouvements à 180° assurent une maniabilité extraordinaire.

Retrait facile du rouleau brosse, voyants d'avertissement de l'utilisateur et arrêt automatique en cas d'obstruction

La tête de nettoyage ET-1 permet de retirer le rouleau brosse facilement sans outil et possède une trappe pratique d'accès aux obstructions, un voyant d'avertissement rouge et un dispositif d'arrêt automatique en cas d'obstruction du rouleau brosse. De plus, le voyant d'avertissement demeure allumé durant l'utilisation si la brosse est trop élevée pour un nettoyage optimal ou s'il faut remplacer le rouleau brosse parce que les soies ont atteint leur usure maximale.

Réglage de l'aspiration sur la poignée et tuyau d'aspiration effilé

La poignée comprend un interrupteur variable qui permet de régler facilement l'aspiration pour accomplir des tâches de nettoyage ordinaires ou plus délicates.

AIRBELT K3
Premium en noir avec tête ET-1
et brosse pour parquet
no 9688FC

AIRBELT K3
Premium en rouge avec tête ET-1
et brosse pour parquet
no 9687FC

Autres caractéristiques :

Long cordon d'alimentation de 25 pieds et portée d'action de 37 pieds

La portée d'action de l'appareil permet d'économiser du temps, car il devient possible de nettoyer de grandes surfaces sans changer de prise électrique. En outre, le tuyau d'aspiration de sept pieds offre à l'utilisateur une maniabilité remarquable.

Rangement pratique et aides à l'entreposage

Après le nettoyage, il est possible de bien ranger le tuyau d'aspiration et le tube télescopique avec la brosse pour parquet ou le suceur combiné dans le logement supérieur ou inférieur de l'aspirateur-traîneau.

Dispositif d'enroulement du cordon « Tirez et rembobinez »

Les modèles K offre un dispositif d'enroulement du cordon « Tirez et rembobinez » au lieu du dispositif d'enroulement à interrupteur présent sur les modèles AIRBELT D et E.

Indicateur de sac plein ou d'obstruction

La détection d'un sac plein, d'une obstruction du flux d'air ou d'un microfiltre très encrassé allume un indicateur orange sur l'aspirateur-traîneau et ouvre une soupape de dérivation du flux d'air. Cette fonction prévient la surchauffe et les dommages causés au moteur en raison d'un flux d'air inadéquat.

Roues protectrices caoutchoutées

Les superbes roues pivotantes bougent facilement et délicatement sur tous les types de plancher, offrant ainsi une maniabilité exceptionnelle et une protection pour les surfaces de plancher.

Pare-chocs AIRBELT breveté

Le pare-chocs en mousse souple recouvert de textile protège les meubles, les murs et même l'aspirateur contre les marques et les rayures durant l'utilisation. Il diffuse aussi l'air évacué, ce qui contribue au rendement très silencieux de l'appareil.

Aspirateur-traîneau de format moyen à grand sac-filtre

Les modèles K sont considérés comme des aspirateurs-traîneaux de taille moyenne; ils sont donc plus petits et plus compacts. Ils possèdent un sac-filtre de trois litres et pèsent quatre livres de moins environ que les aspirateurs-traîneaux de modèle D de SEBO.

Caractéristiques standard à la page 4/Caractéristiques techniques à la page 31

Profil de 3,5 pouces à plat sur le plancher

Une tête de nettoyage à profil bas facilite l'utilisation sous les meubles et les lits!

Trois outils intégrés

Les aspirateurs-traîneux du modèle K sont munis d'une brosse à épousseter et d'un suceur plat grand format ainsi que d'un suceur pour tissu d'ameublement de taille moyenne. Beaucoup d'autres accessoires facultatifs sont aussi disponibles et peuvent être fixés au tube télescopique ou à la poignée du tuyau.

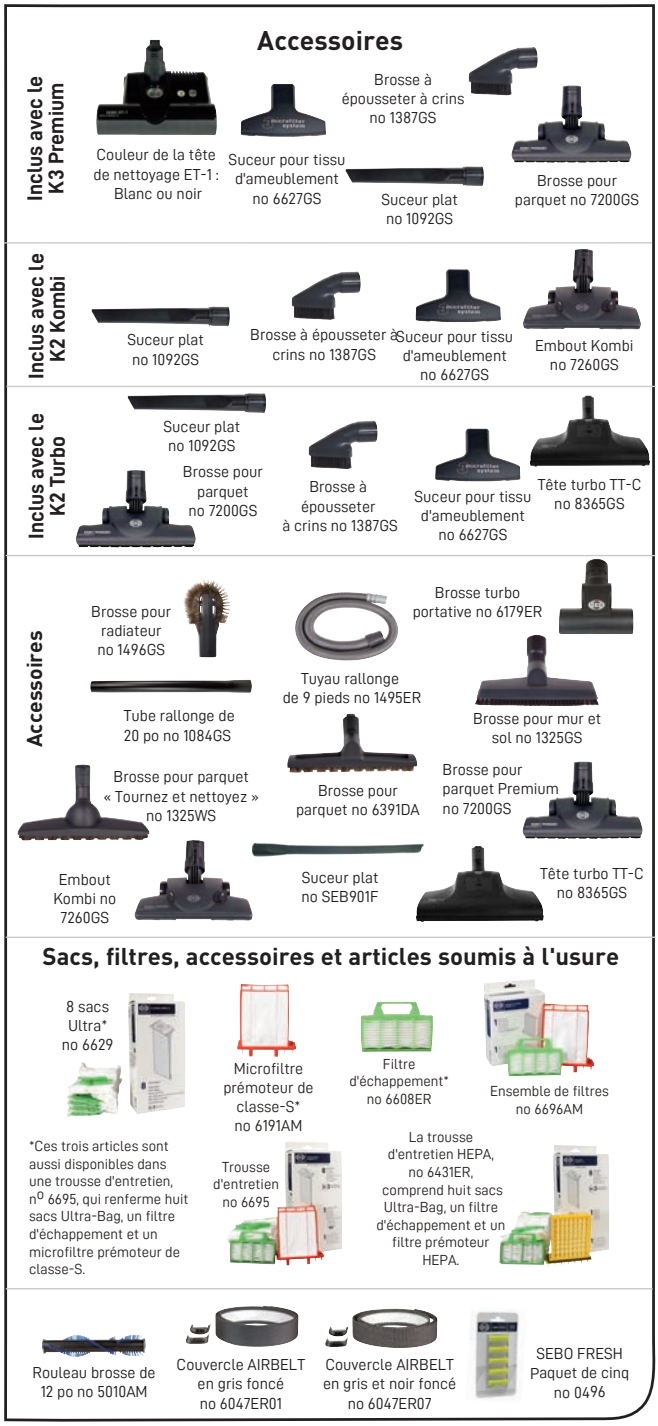

FELIX Premium et FELIX 4 Kombi de SEBO

L'élégant modèle FELIX offre toute la souplesse d'un aspirateur-traîneau, mais il s'agit d'un aspirateur-balai!

Il est très facile à manoeuvrer, permet des mouvements à 180° et possède un tuyau d'aspiration pratique à utilisation instantanée, un système de filtration ultra moderne ainsi qu'un dispositif d'aspiration détachable à commande variable de l'aspiration qui devient un aspirateur portatif. Il comprend une tête de nettoyage ET-1 de 12 pouces et un réglage manuel de la hauteur à quatre niveaux pour nettoyer les tapis et les planchers durs et éliminer facilement les poils d'animaux. En outre, il est possible d'éteindre le rouleau brosse pour nettoyer les carpettes délicates et les planchers durs à l'aide d'une aspiration directe.

Fait étonnant, le modèle FELIX peut se transformer en une polisseuse à plancher dur avec l'ajout d'une tête DISCO de SEBO.

FELIX 1 Premium en Rosso #9809FC

FELIX 1 Premium en Onyx #9807FC

FELIX 1 Premium en Oriental #9814FC

Felix 4 Kombi en Ice Blue #9824FC

Superbe maniabilité

Une tête de nettoyage unique et pivotante à 180° offre une excellente maniabilité autour ou sous les meubles.

Capacités de nettoyage pour plusieurs surfaces

Grâce à sa tête de nettoyage de 12 pouces, qui permet de nettoyer sur une largeur de 10,5 pouces, et à une brosse pour parquet destinée aux planchers durs, le modèle FELIX offre toute la souplesse d'un aspirateur-traîneau pour le nettoyage. En outre, il se transforme en polisseuse à plancher dur avec l'ajout d'une tête DISCO (voir la page 26 pour de plus amples renseignements).

Autres caractéristiques :

Indicateur de sac plein ou d'obstruction

La détection d'un sac plein, d'une obstruction du flux d'air ou d'un microfiltre très encrassé allume un indicateur orange sur le couvercle du logement du sac et ouvre une soupape de dérivation du flux d'air pour prévenir la surchauffe et les dommages causés au moteur.

Profil de 6 pouces à plat sur le plancher

Le profil bas de l'aspirateur facilite le nettoyage sous les meubles et les lits!

Commande variable de l'aspiration sur la poignée avec démarrage en douceur

L'utilisateur peut régler la puissance d'aspiration selon la tâche, comme le nettoyage de rideaux ou de tapis. Le démarrage en douceur prolonge la durée de vie du moteur.

Poignée réglable à trois niveaux

Cette caractéristique offre un forme compact pour l'entreposage, de la maniabilité quand le dispositif d'aspiration est détaché et un réglage facile selon les exigences de l'utilisateur quant à la hauteur.

Dispositif d'aspiration détachable pour obtenir un aspirateur portatif

Le retrait de la tête de nettoyage transforme l'appareil en un aspirateur portatif qui convient au nettoyage des escaliers, du tissu d'ameublement et de l'intérieur d'une voiture. L'appareil devient facile à transporter grâce à son autre poignée latérale ou à sa bandoulière.

Sac-filtre de grande capacité

Le sac Ultra Bag de 3,5 litres à trois couches est économique puisqu'il réduit le nombre de remplacements de sac requis. La fermeture de son bouchon hygiénique intégré empêche la poussière de s'échapper lors du rempacement du sac ou quand ce dernier est jeté à la poubelle.

Entretien facile

La trappe d'accès aux obstructions et le rouleau brosse amovible sont facilement accessibles sur la tête de nettoyage.

Cordon de 31 pieds avec crochet rotatif à libération rapide

Il est simple de dérouler rapidement le cordon d'alimentation avec une rotation du crochet!

Filtre d'échappement novateur

Sous l'élégante surface se cache un microfiltre d'échappement ultramoderne de classe-S qui offre une excellente filtration et absorbe le bruit du moteur pour garantir un fonctionnement très silencieux.

Réglage manuel à quatre niveaux de la hauteur

Il est possible d'élever ou de baisser la brosse pour obtenir un nettoyage optimal.

Caractéristiques standard à la page 4/Caractéristiques techniques à la page 30

Voyant d'obstruction de la brosse avec arrêt automatique

Un voyant d'avertissement rouge clignote sur la tête de nettoyage en cas d'obstruction, ce qui arrête la rotation du rouleau brosse. Cette fonction empêche la courroie de briser et protège le moteur et le tapis de tout dommage.

Indicateur de mauvais réglage de la hauteur ou d'usure de la brosse

Le voyant d'avertissement de la tête de nettoyage demeure allumé durant l'utilisation si la brosse est trop élevée pour un nettoyage optimal ou s'il faut remplacer le rouleau brosse parce que les soies ont atteint leur usure maximale. Le voyant s'éteint dès que le problème est réglé.

Retrait et nettoyage faciles de la brosse

Il est rapide et facile d'enlever les cheveux ou autres débris obstruant la brosse ou de remplacer une brosse aux soies usées; aucun outil n'est requis! Cette caractéristique garantit l'agitation efficace et uniforme du velours du tapis par la brosse.

Arrêt manuel et automatique de la brosse

Il est possible d'arrêter le rouleau brosse à l'aide de l'interrupteur vert de la tête de nettoyage pour nettoyer des carpettes délicates ou des planchers durs. Le rouleau brosse s'arrête aussi automatiquement quand le tuyau d'aspiration est débranché de l'appareil ou lorsque la poignée est en position verticale et verrouillée.

Accessoires

Inclus

Couleur de la tête de nettoyage ET-1

Suceur plat no 1092GS

Suceur pour tissu d'ameublement no 1491GS

Brosse pour parquet no 7200GS

Exceptions : Suceur plat - Onyx no 1092SW, Rosso no 1092GS
Suceur pour tissu d'ameublement - Onyx no 1491SW, Rosso no 1491GS

Ensemble de trois accessoires facultatifs

Tube rallonge de 20 po* no 1084GS

Tuyau rallonge de 9 pieds* no 1495ER

Brosse à épousseter à crins* no 1387GS

*Ces trois articles sont disponibles séparément ou dans un ensemble de trois accessoires, no 1998AM.

Accessoires

Brosse pour radiateur no 1496GS

Suceur plat no SEB901F

Embout Kombi no 7260GS

Brosse turbo portative no 6179ER

Sacs, filtres, accessoires et articles soumis à l'usure

8 sacs Ultra no 7029ER

Filtre de protection du moteur no 7012

Filtre de protection du moteur anti-odeurs à charbon no 7185ER

Microfiltres d'échappement
Onyx no 7095ER04
White no 7095ER11
Rosso no 7095ER12
Marine Blue no 7095ER08
Pink Roses no 7095ER37
Blue Flowers no 7095ER39

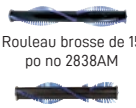

Rouleau brosse de 15 po no 2838AM

Bandoulière FELIX no 7158

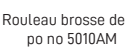

Rouleau brosse de 12 po no 5010AM

SEBO FRESH Paquet de cinq no 0496

FELIX Dart de SEBO

Vous n'avez pas besoin de caractéristiques recherchées comme une commande variable de l'aspiration ou un manchon pivotant? L'aspirateur Felix Dart est une option simple et plus économique pour les gens qui préfèrent le modèle FELIX 1 PREMIUM, mais qui n'ont pas besoin des mêmes caractéristiques.

Pour nettoyer les tapis délicats, arrêtez simplement le fonctionnement du rouleau brosse. Vous pouvez aussi détacher le dispositif d'aspiration du modèle FELIX et l'utiliser comme un aspirateur portatif pour les petites tâches. Atteignez les surfaces plus petites à l'aide du boyau à main et des deux accessoires de fixation pratiques.

L'aspirateur Felix Dart comprend aussi une tête de nettoyage de 12 po, mais aucun accessoire pour planchers durs. Si vous aimez l'aspirateur Felix de SEBO, mais n'avez que des planchers durs et des carpettes, essayez le modèle FELIX 4 Kombi.

Interrupteur de démarrage en douceur

Le démarrage en douceur prolonge la durée de vie du moteur.

Tuyau d'aspiration à utilisation instantanée

Le tuyau d'aspiration à utilisation instantanée intégré est toujours prêt! Il est possible de fixer au tuyau un suceur plat et un suceur pour tissu d'ameublement (inclus) ainsi que divers accesoires facultatifs.

Felix Dart
no 9855FC

Filtre d'échappement novateur

Conception et fonctionnalité - Sous l'élégante surface se cache un microfiltre d'échappement ultramoderne de classe-S qui offre non seulement une excellente filtration, mais qui absorbe aussi le bruit du moteur pour garantir un fonctionnement très silencieux.

Dispositif d'aspiration détachable pour obtenir un aspirateur portatif

Le retrait de la tête de nettoyage ou de l'embout transforme instantanément l'aspirateur-balai DART en un aspirateur portatif qui convient au nettoyage des escaliers, du tissu d'ameublement et de l'intérieur d'une voiture. L'appareil devient facile à transporter grâce à son autre poignée latérale ou à sa bandoulière facultative.

Autres caractéristiques :

Retrait et nettoyage faciles de la brosse

Il est rapide et facile d'enlever les cheveux ou autres débris obstruant la brosse ou de remplacer une brosse aux soies usées; aucun outil n'est requis! Cette caractéristique garantit l'agitation efficace et uniforme du velours du tapis par la brosse.

Profil de 6 pouces à plat sur le plancher

Le profil bas de l'aspirateur facilite le nettoyage sous les meubles et les lits!

Indicateur de sac plein ou d'obstruction

La détection d'un sac plein, d'une obstruction du flux d'air ou d'un microfiltre très encrassé allume un indicateur orange sur le couvercle du logement du sac et ouvre une soupape de dérivation du flux d'air pour prévenir la surchauffe et les dommages causés au moteur par un flux d'air inadéquat.

Cordon de 31 pieds avec crochet rotatif à libération rapide

Il est simple de dérouler rapidement le cordon avec une rotation du crochet!

Entretien facile

La trappe d'accès aux obstructions et le rouleau brosse sont facilement accessibles sur la tête de nettoyage.

Réglage manuel à quatre niveaux de la hauteur de la brosse

Il est possible d'élever ou de baisser la brosse pour obtenir un nettoyage optimal.

Arrêt manuel et automatique de la brosse

Le modèle DART peut nettoyer des carpettes délicates ou des planchers durs à l'aide d'une aspiration directe parce qu'il est possible d'éteindre manuellement le rouleau brosse en appuyant sur l'interrupteur illuminé vert du couvercle de la tête de nettoyage. Le rouleau brosse s'arrête aussi automatiquement quand le manchon de la tête d'aspiration est en position verticale et verrouillée.

Tête de nettoyage DART - Conçue pour toutes les surfaces de plancher

La tête de nettoyage frotte en profondeur les tapis. Il est aussi possible d'éteindre le rouleau brosse pour nettoyer les carpettes délicates et les planchers durs à l'aide d'une aspiration directe. Le rouleau brosse est facile à enlever, et un voyant d'avertissement s'allume si la brosse est trop élevée pour un nettoyage optimal, si les soies sont usées ou si l'appareil s'arrête automatiquement en raison d'une obstruction de la brosse.

Voyant d'obstruction de la brosse avec arrêt automatique

Un voyant d'avertissement rouge clignote sur la tête de nettoyage en cas d'obstruction, ce qui arrête la rotation du rouleau brosse. Cette fonction empêche la courroie de briser et protège le moteur et le tapis de tout dommage.

Accessoires

Inclus

Couleur de la tête de nettoyage ET-1

Suceur plat no 1092GS

Suceur pour tissu d'ameublement no 1491GS

Exceptions : Suceur plat - Onyx no 1092SW, Rosso no 1092GS
Suceur pour tissu d'ameublement - Onyx no 1491SW, Rosso no 1491GS

Ensemble de trois accessoires facultatifs

Tube rallonge de 20 po* no 1084GS

Tuyau rallonge de 9 pieds* no 1495ER

Brosse à épousseter à crins* no 1387GS

*Ces trois articles sont disponibles séparément ou dans un ensemble de trois accessoires, no 1998AM.

Accessoires

Brosse pour radiateur no 1496GS

Suceur plat no SEB901F

Brosse pour parquet no 7200GS

Embout Kombi no 7260GS

Brosse turbo portative no 6179ER

Sacs, filtres, accessoires et articles soumis à l'usure

8 sacs Ultra no 7029ER

Filtre de protection du moteur no 7012

Filtre de protection du moteur anti-odeurs à charbon no 7185ER

Microfiltres d'échappement
Onyx no 7095ER04
White no 7095ER11
Rosso no 7095ER12
Marine Blue no 7095ER08
Pink Roses no 7095ER37
Blue Flowers no 7095ER39

Rouleau brosse de 15 po no 2838AM

Bandoulière FELIX no 7158

Rouleau brosse de 12 po no 5010AM

SEBO FRESH Paquet de cinq no 0496

Caractéristiques standard à la page 4/Caractéristiques techniques à la page 30

ESSENTIAL G4 et G5 de SEBO

Le robuste aspirateur-balai ESSENTIAL G est à la fine pointe de la technologie et fonctionnera efficacement durant des années!

Il existe deux modèles qui donnent le choix entre deux têtes de nettoyage : celle du modèle ESSENTIAL G4 mesure 12 pouces de largeur et possède une largeur de nettoyage de 10,5 pouces, et celle du modèle ESSENTIAL G5 mesure 15 pouces de largeur et offre une largeur de nettoyage de 13,25 pouces. Les deux têtes permettent une nettoyage unilatéral des rebords. Elles sont conçues pour le nettoyage des tapis et des planchers durs et elles retiennent efficacement les poils d'animaux.

Le modèle G comprend une commande électronique qui sert de cerveau, puisqu'il avise l'utilisateur de l'usure de la brosse ou de la hauteur de cette dernière pour un nettoyage optimal. Cette commande électronique arrête même l'appareil si le sac est plein ou s'il y a présence d'obstruction, notamment près du rouleau brosse, pour protéger le moteur, les courroies et le tapis de tout dommage.

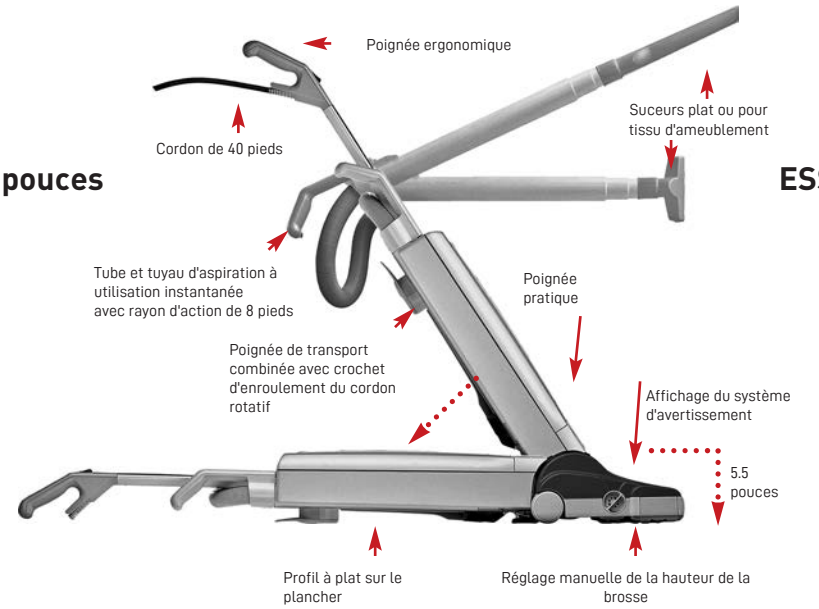

ESSENTIAL G4 de 12 pouces

ESSENTIAL G4 en gris
no 90406FC

ESSENTIAL G5 de 15 pouces

ESSENTIAL G5 en gris
no 90407FC

Fini mat durable

L'aspirateur ESSENTIAL G possède un boîtier extérieur au fini mat spécial qui résiste aux rayures et aux marques et conserve son aspect agréable même après des années d'utilisation.

Grand sac-filtre
Ultra de 5,5 litres

Roues protectrices caoutchoutées

Les roues protègent toutes les surfaces de plancher et permettent de manier l'appareil en douceur.

Autres caractéristiques :

Réglage manuel à quatre niveaux de la hauteur de la brosse

Il est possible d'élever ou de baisser manuellement la brosse pour obtenir un nettoyage optimal.

Voyant d'obstruction de la brosse avec arrêt automatique

Un voyant d'avertissement rouge clignote rapidement sur la tête de nettoyage en cas d'obstruction pour indiquer à l'utilisateur de vérifier la brosse, ce qui arrête la rotation du rouleau brosse et arrête l'aspirateur. Cette fonction empêche les courroies de briser et protège le moteur et le tapis de tout dommage.

Indicateur de mauvais réglage de la hauteur ou d'usure de la brosse

Si la brosse est trop élevée pour un nettoyage optimal ou s'il faut remplacer le rouleau brosse parce que les soies sont usées, le voyant d'avertissement rouge de vérification de la brosse s'allume durant l'utilisation, et l'aspirateur ne s'arrête pas automatiquement. Le voyant s'éteint dès que le problème est réglé, garantissant ainsi l'agitation efficace et uniforme du velours du tapis par la brosse.

Indicateur de sac plein ou d'obstruction avec arrêt automatique

La détection d'un sac plein, d'une obstruction du flux d'air ou d'un microfiltre très encrassé allume un indicateur rouge sur l'appareil. L'aspirateur s'arrête alors automatiquement après 60 secondes, et un voyant d'avertissement commence à clignoter continuellement. Cette fonction prévient la surchauffe et les dommages causés au moteur en raison d'un flux d'air inadéquat.

Retrait et nettoyage faciles de la brosse

Il est rapide et facile d'enlever les cheveux ou autres débris obstruant la brosse ou de remplacer une brosse aux soies usées; aucun outil n'est requis! Cette caractéristique garantit l'agitation efficace et uniforme du velours du tapis par la brosse.

Filtration de qualité hospitalière en trois étapes

L'ensemble comprend un microfiltre prémoteur de classe-S, un sac Ultra-Bag à trois couches, un filtre d'échappement et un boîtier hermétique qui prévient les fuites d'air poussiéreux par les joints. Le système permet une filtration de longue durée, produit un flux d'air régulier, offre une excellente aspiration et répond aux demandes des utilisateurs souffrant d'allergies ou d'asthme.

Courroies robustes et durables

Les courroies à engrenages renfocées ne glissent pas et ne s'étirent pas, ce qui permet une utilisation plus efficace de l'énergie. Les courroies devraient fonctionner pendant toute la durée de vie de l'appareil.

Fonction de démarrage en douceur

La fonction de démarrage en douceur de l'aspirateur prolonge la durée de vie du moteur.

Caractéristiques standard à la page 4/Caractéristiques techniques à la page 30

Tube et tuyau d'aspiration à utilisation instantanée

Le tube et le tuyau d'aspiration intégrés à utilisation instantanée sont déjà prêts à l'emploi. Vous n'avez qu'à sortir l'outil voulu pour nettoyer les coins, les bordures et les fentes difficiles à atteindre. Ensemble, le tube et le tuyau ont une portée d'action de 8 pieds. Le tuyau d'aspiration convient parfaitement au nettoyage des meubles. Un tuyau rallonge facultatif de 9 pieds est aussi disponible pour obtenir une tuyau d'une longueur totale de 15 pieds, ce qui est idéal pour le nettoyage des escaliers.

Profil bas de 5,5 pouces

Abaissez la poignée jusqu'au plancher pour nettoyer sous les lits ou réglez-la en position d'arrêt intermédiaire pour manier l'appareil sur les carpettes. Appuyez encore sur la pédale pour éviter la position d'arrêt intermédiaire ou rendez cette position inaccessible en déplaçant vers la droite l'interrupteur variable orange de la poignée.

Poignée de transport combinée avec crochet d'enroulement du cordon rotatif

Il est facile de transporter l'aspirateur ou d'en dérouler rapidement le cordon à l'aide de la poignée unique et du crochet d'enroulement intégré rotatif.

Trois outils grand format intégrés

Le modèle G comprend un suceur plat, une brosse à épousseter et un suceur pour tissu d'ameublement. Beaucoup d'autres accessoires facultatifs sont aussi disponibles.

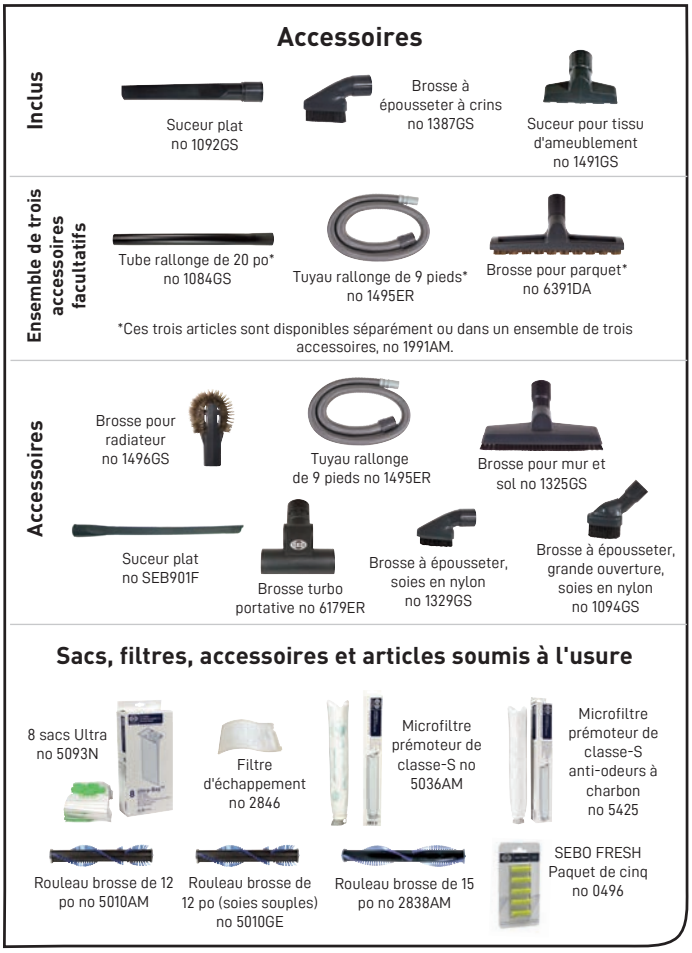

MECHANICAL 300 et 350 de SEBO

La série MECHANICAL comprend des aspirateurs-balais de qualité commerciale qui offrent fiabilité, durabilité et efficacité durant le nettoyage!

Il existe deux modèles qui donne un choix entre deux têtes de nettoyage : celle du modèle MECHANICAL 300 mesure 12 pouces de largeur et celle du modèle MECHANICAL 350 mesure 14 pouces de largeur. Les deux têtes sont conçues pour le nettoyage des tapis et des planchers durs et elles retiennent efficacement les poils d'animaux.

Ces aspirateurs sont entièrement mécaniques plutôt qu'électroniques pour en optimiser la durabilité. En outre, il n'y a pas de composants électriques dans le logement du sac ou la poignée. Ils se retrouvent tous dans la tête de nettoyage, ce qui réduit le nombre de connecteurs électriques et améliore la fiabilité.

Cela signifie aussi que l'interrupteur se trouve sur la tête de nettoyage, et l'utilisateur peut l'activer facilement avec son pied. De plus, le cordon d'alimentation est à l'extérieur, ce qui en facilite l'enlèvement et le remplacement instantanés sans outil.

Tous ces éléments et l'accès facile à la plupart des pièces de l'appareil rendent l'entretien rapide et simple.

MECHANICAL 300 de 12 pouces

MECHANICAL 350 de 15 pouces

MECHANICAL 300
en gris foncé
no 91303FC

Tube et tuyau d'aspiration à utilisation instantanée

Le tube et le tuyau d'aspiration intégrés à utilisation instantanée sont déjà prêts à l'emploi. Vous n'avez qu'à sortir l'outil voulu, ou les deux, pour nettoyer les coins, les bordures et les fentes difficiles à atteindre. Ensemble, le tube et le tuyau ont une portée d'action de 8 pieds. Le tuyau d'aspiration convient parfaitement au nettoyage des meubles.

Un tuyau rallonge facultatif de 9 pieds est aussi disponible pour obtenir une tuyau d'une longueur totale de 15 pieds, ce qui est idéal pour le nettoyage des escaliers. Faites un choix parmi divers accessoires facultatifs à fixer au tube ou à tuyau!

Tuyau rallonge de 9 pieds* no 1495FC

MECHANICAL 350
en gris foncé
no 91313FC

Autres caractéristiques :

Réglage manuel à quatre niveaux de la hauteur avec technique novatrice de réglage du tube

Pour un nettoyage efficace optimal, la brosse compte quatre niveaux que l'utilisateur peut choisir, tout en demeurant debout, à l'aide du tube de nettoyage pratique.

Indicateur d'obstruction de la brosse avec arrêt automatique

En cas d'obstruction du rouleau brosse, un indicateur en avise l'utilisateur, le rouleau brosse arrête immédiatement de tourner, et l'appareil s'éteint. Cette fonction empêche les courroies de briser et protège le moteur et le tapis de tout dommage.

Retrait et nettoyage faciles de la bande de rouleau brosse

Le modèle MECHANICAL permet d'enlever la bande de brosse sans outil; il est donc rapide et facile de retirer les cheveux accumulés ou de remplacer une brosse aux soies usées.

Indicateur de sac plein ou d'obstruction

La détection d'un sac plein, d'une obstruction du flux d'air ou d'un microfiltre très encrassé allume un indicateur orange sur le logement du sac et ouvre une soupape de dérivation pour prévenir la surchauffe et les dommages causés au moteur par un flux d'air inadéquat.

Pédale d'atténuation de la pression

La pédale à libération rapide optimise la durabilité en atténuant la force ou la pression excessive sur la poignée et le logement du sac en position verticale et verrouillée.

Deux largeurs de tête de nettoyage avec nettoyage unilatéral des rebords

Le modèle MECHANICAL 300 mesure 12 pouces de largeur et possède une largeur de nettoyage de 10,5 pouces. Le modèle MECHANICAL 350 mesure 14 pouces de largeur et possède une largeur de nettoyage de 12,5 pouces. Les deux têtes offrent un nettoyage unilatéral des rebords.

Poignée de transport pratique

L'aspirateur se transporte facilement à l'aide de la poignée pratique qui se trouve sur le dessus du logement du sac.

Crochet d'enroulement du cordon rotatif

Le crochet rotatif unique permet de dérouler rapidement le cordon d'alimentation.

Caractéristiques standard à la page 4/Caractéristiques techniques à la page 30

Cordon de 39 pieds

Le cordon d'alimentation de 39 pieds fait gagner du temps, car il réduit le nombre de changements de prise de courant requis durant l'utilisation.

Remplacement facile du cordon d'alimentation externe avec atténuation intégrée de la pression

Il est possible de remplacer un cordon d'alimentation endommagé sans outil ou technicien, et un mécanisme unique de verrouillage du cordon protège celui-ci contre toute pression excessive durant l'utilisation. Tout cela permet de gagner du temps et d'économiser de l'argent.

Grands sac-filtre de 5,5 litres

Le sac-filtre de grande capacité est pratique et économique puisqu'il réduit le nombre de remplacements de sac requis. En outre, la fermeture de son bouchon hygiénique intégré empêche la poussière de s'échapper lors du rempacement du sac ou quand ce dernier est jeté à la poubelle.

Courroies robustes et durables

Les courroies à engrenages renfocées ne glissent pas et ne s'étirent pas, ce qui permet une utilisation plus efficace de l'énergie. Les courroies devraient fonctionner pendant toute la durée de vie de l'appareil.

Profil de tête de nettoyage bas de 6,5 pouces

Le profil bas facilite le nettoyage sous les meubles!

AUTOMATIC X4, X7, X7 Premium et X8 de SEBO

La série AUTOMATIC X propose l'aspirateur le plus avancé sur le plan technique et le plus simple à utiliser au monde!

Offerts avec des têtes de nettoyage de deux largeurs différentes, les modèles X4 et X7 de 12 pouces et le X8 de 15 pouces comprennent un dispositif de réglage automatique de la hauteur, c'est-à-dire une commande électronique qui mesure la résistance du rouleau brosse contre la surface du plancher pour demander à l'utilisateur de l'augmenter ou de la réduire, ce qui garantir un rendement optimal sur les tapis et les plachers durs. L'appareil avise aussi l'utilisateur s'il y a des obstructions, si la brosse est usée ou si le sac est plein. L'aspirateur s'arrête automatiquement quand quelque chose obstrue la brosse pour protéger le moteur et les courroies contre tout dommage. Les courroies de la série X sont aussi garanties à vie.

Les modèles X7 Premium permettent de choisir entre deux modes d'agitation automatique de la brosse. Le réglage par défaut convient à la plupart des types de planchers. Toutefois, le bouton d'activation du mode brosse accentue la résistance du rouleau brosse contre le plancher, ce qui entraîne un brossage plus vigoureux et plus en profondeur (non disponible avec les modèles X7 en rouge ou le X8).

Le modèle X7 Premium PET est aussi muni d'une brosse turbo portative, d'un tuyau rallonge de 9 pieds et d'un microfiltre anti-odeurs à charbon qui absorbe les odeurs des animaux (illustration ci-dessous).

Les modèles X7 Premium X8 ont une source d'éclairage à DEL qui illumine l'espace à nettoyer.

AUTOMATIC X4 en blanc
no 9570FC

AUTOMATIC X7 en rouge
no 91503FC

AUTOMATIC X8 en bleu
no 91566FC

AUTOMATIC X7
Premium en graphite
no 91543FC

AUTOMATIC X7
Premium PET en noir
no 91540FC

Le profil bas de 6 pouces à plat sur le plancher facilite le nettoyage sous les meubles!

Autres caractéristiques :

Réglage automatique de la hauteur des planchers durs aux tapis

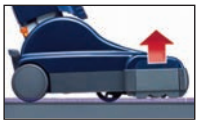

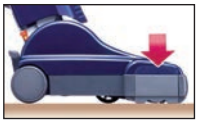

La commande électronique élève ou abaise la tête de nettoyage pour fixer la brosse à la hauteur requise, ce qui permet de nettoyer les planchers durs et les tapis de façon optimale. La « bande d'étanchéité » située derrière le rouleau brosse améliore le nettoyage des planchers durs en dirigeant le flux d'air et en prévenant le rebond des débris.

Voyant d'utilisation stationnaire

Quand l'aspirateur est en position debout et stationnaire et que sa poignée est verrouillée, la tête de nettoyage s'élève à la hauteur requise (ou au niveau le plus haut possible) pour éloigner du plancher le rouleau brosse qui tourne. Toutefois, si la brosse demeure en contact avec les fibres du tapis malgré le soulèvement de la tête de nettoyage, le voyant d'avertissement rouge de vérification de la brosse clignote pour indiquer à l'utilisateur d'éviter de marquer le tapis en utilisant trop longtemps l'appareil en position stationnaire.

Voyants indicateurs de réglage de la brosse

Deux voyants vers, l'une pour le « haut » et l'autre pour le « bas », s'allume afin d'indiquer à quel moment la tête de nettoyage règle la hauteur de la brosse au niveau requis pour le nettoyage. Les deux voyants s'éteignent quand l'efficacité du nettoyage est optimale.

Indicateur de sac plein ou d'obstruction avec arrêt automatique

La détection d'un sac plein, d'une obstruction du flux d'air ou d'un microfiltre très encrassé allume un indicateur rouge sur l'appareil. L'aspirateur s'arrête alors automatiquement après 30 secondes, et un voyant d'avertissement commence à clignoter continuellement. Cette fonction prévient la surchauffe et les dommages causés au moteur en raison d'un flux d'air inadéquat.

Voyant d'obstruction de la brosse avec arrêt automatique

Un voyant d'avertissement rouge clignote rapidement sur la tête de nettoyage en cas d'obstruction pour indiquer à l'utilisateur de vérifier la brosse, ce qui arrête la rotation du rouleau brosse et arrête l'aspirateur. Cette fonction empêche les courroies de briser et protège le moteur et le tapis de tout dommage.

Tube et tuyau d'aspiration à utilisation instantanée

Le tube et le tuyau d'aspiration intégrés à utilisation instantanée permettent de nettoyer les coins, les bordures et les fentes difficiles à atteindre. Le tube et le tuyau ont un rayon d'action combiné de 8 pieds, et un tuyau rallonge facultatif de 9 pieds est aussi disponible pour obtenir une tuyau d'une longueur totale de 15 pieds, ce qui est idéal pour le nettoyage des escaliers. Faites un choix parmi divers accessoires facultatifs à fixer au tube ou à tuyau!

Poignée de transport avec crochet d'enroulement rotatif pour cordon de 40 pieds

Il est facile de transporter le modèle AUTOMATIC X ou d'en dérouler rapidement le cordon à l'aide de la poignée unique et du crochet d'enroulement intégré rotatif.

Caractéristiques standard à la page 4/Caractéristiques techniques à la page 30

Voyant d'usure de la brosse et retrait facile du rouleau brosse

Quand les soies du rouleau brosse sont usées au point de nuire à l'efficacité de l'agitation, le voyant d'avertissement rouge de vérification de la brosse demeure allumé durant l'utilisation, et l'aspirateur continue de fonctionner.

Trois outils grand format intégrés Grand sac-filtre

L'aspirateur est fourni avec un suceur plat, une brosse à épousseter, un suceur pour tissus d'ameublement et un grand sac-filtre de 1,4 gallon. Beaucoup d'autres accessoires facultatifs sont aussi disponibles.

Pédale d'atténuation de la pression

La pédale à libération rapide optimise la durabilité en atténuant la force ou la pression excessive sur la poignée et le logement du sac en position verticale et verrouillée.

Fonction de démarrage en douceur

La fonction de démarrage en douceur de l'aspirateur prolonge la durée de vie du moteur.

Accessoires

Inclus avec les modèles X7, X7 Premium, X7 Premium Pet et X8

Suceur pour tissu d'ameublement no 1491GS

Suceur plat no 1092GS

Brosse à épousseter à crins no 1387GS

Inclus aussi avec le modèle X7 Premium Pet

Brosse turbo portative no 6179ER

Tuyau rallonge de 9 pieds no 1495ER

Microfiltre prémoteur de classe-S anti-odeurs à charbon no 5425

Suceur plat no 1092GS et suceur pour tissu d'ameublement no 1491GS

Ensemble de trois accessoires facultatifs

Tube rallonge de 20 po* no 1084GS

Tuyau rallonge de 9 pieds* no 1495ER

Brosse pour parquet* no 6391DA

*Ces trois articles sont disponibles séparément ou dans un ensemble de trois accessoires, no 1991AM.

Accessoires

Brosse pour radiateur no 1496GS

Tuyau rallonge de 9 pieds no 1495ER

Brosse pour mur et sol no 1325GS

Brosse turbo portative no 6179ER

Suceur plat no SEB901F

Brosse à épousseter, soies en nylon no 1329GS

Brosse à épousseter, grande ouverture, soies en nylon no 1094GS

Sacs, filtres, accessoires et articles soumis à l'usure

8 Ultra Bags** #5093N

Microfiltre prémoteur de classe-S no 5036AM

Microfiltre prémoteur de classe-S anti-odeurs à charbon no 5425AM

Filtre d'échappement électrostatique** no 52038AM

Bande d'étanchéité** 12 pouces no 5400-1 15 pouces no 5400-2

Trousse d'entretien no 51828ER

SEBO FRESH Paquet de cinq no 0496

Trousse d'entretien HEPA no 51829ER

La trousse d'entretien HEPA comprend huit sacs Ultra-Bag, un filtre d'échappement électrostatique et un filtre prémoteur HEPA.

Rouleau brosse de 12 po (soies souples) no 5010GE

Rouleau brosse de 15 po (soies souples) no 5290GE

Rouleau brosse de 12 po no 5010AM

Rouleau brosse de 15 po no 5290AM

**Les quatre articles sont disponibles dans une trousse d'entretien, no 51828ER, qui comprend huit sacs Ultra-Bag, un filtre d'échappement, un microfiltre électrostatique et une bande d'étanchéité.

Têtes de nettoyage ET et tube pour aspirateur central de SEBO

Les têtes de nettoyage ET sont reconnues mondialement comme étant les plus durables, les plus fiables et les mieux conçues sur le marché pour nettoyer les tapis et les planchers durs.

La tête ET-1 de 12 pouces et la tête ET-2 de 15 pouces ne requièrent presque aucun entretien. Elles délogent efficacement les poils d'animaux, et il est possible d'éteindre le rouleau brosse pour nettoyer les carpettes délicates à l'aide d'une aspiration directe. De plus, la partie étendue en forme de L facilite le nettoyage sous les comptoirs.

L'ajout d'un adaptateur de tube téléscopique spécial permet d'installer les têtes de nettoyage ET à la plupart des tuyaux et poignées d'aspirateur central.

Tube pour aspirateur central no 5370-SEBO (compatible avec les têtes de nettoyage ET-1 et ET-2 de SEBO)

Mouvements à 180°

Les mouvements à 180° assurent une extraordinaire maniabilité.

Manchon pivotant à 180°

Tube pour aspirateur central

Ce tube spécial convient au diamètre du manchon pivotant unique des têtes de nettoyage ET-1 et ET-2 afin de le brancher à la plupart des tuyaux et poignées d'aspirateur central. Il est possible d'ajuster la longueur du tube télescopique, soit de 24 po à 37 po, selon la bonne hauteur fonctionnelle de l'utilisateur. Le tube est fait d'acier inoxydable et de plastique durable, fiable et de grande qualité.

Roues protectrices caoutchoutées

Les superbes roues pivotantes bougent facilement et délicatement sur tous les types de plancher, offrant ainsi une maniabilité exceptionnelle et une protection pour les surfaces de plancher.

Roues protectrices caoutchoutées

Réglage manuel à quatre niveaux de la hauteur

Ces têtes de nettoyage de qualité commerciale nettoient efficacement les tapis et les planchers durs, éliminent facilement les poils d'animaux et possèdent un réglage manuel de la hauteur à quatre niveaux. Il est possible d'éteindre manuellement le rouleau brosse de la tête ET pour nettoyer les carpettes délicates et les planchers durs à l'aide d'une aspiration directe.

Réglage de la brosse à quatre niveaux

Voyants d'avertissement de l'utilisateur et arrêt automatique en cas d'obstruction

La tête de nettoyage ET possède un voyant d'avertissement rouge et un dispositif d'arrêt automatique en cas d'obstruction du rouleau brosse. Ces éléments empêchent la courroie de briser et protègent le moteur et le tapis de tout dommage. Le voyant d'avertissement demeure allumé durant l'utilisation si la brosse est trop élevée pour un nettoyage optimal ou s'il faut remplacer le rouleau brosse parce que les soies ont atteint leur usure maximale.

Indicateur d'arrêt automatique en cas d'obstruction

Retrait facile du rouleau brosse

La tête de nettoyage ET permet de retirer le rouleau brosse facilement sans outil et possède une trappe pratique d'accès aux obstructions, un voyant d'avertissement rouge et un dispositif d'arrêt automatique en cas d'obstruction du rouleau brosse.

Il suffit d'appuyer sur le bouton et d'ouvrir le couvercle pour retirer facilement la brosse.

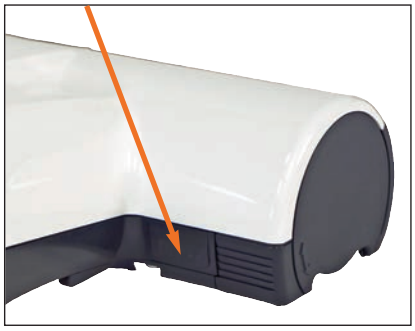

L'entretien est simple grâce à la trappe de dégagement des obstructions.

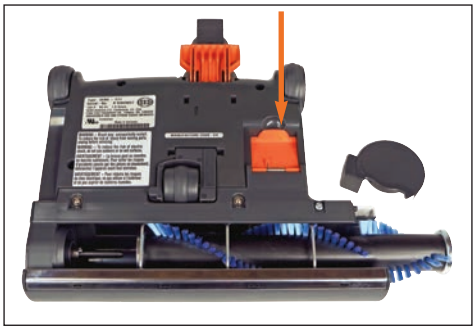

Rouleaux brosses

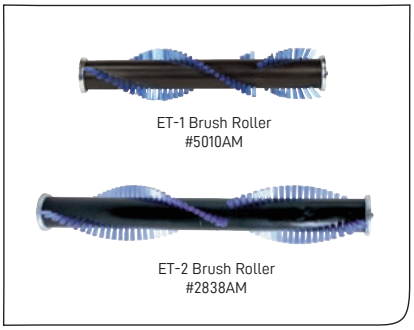

Tête ET-1 en blanc arctique

Tête ET-1 en rouge no 9299FC

Tête ET-1 en noir no 9951FC

Tête de nettoyage de 12 pouces

Adaptateur de tube pour aspirateur central

Ce dispositif convient au manchon pivotant des têtes de nettoyage ET-1 et ET-2 et peut se fixer à la plupart des tubes pour asprateur central si l'on souhaite conserver un tube télescopique existant.

Adaptateur de tube pour aspirateur central no 2780AM

Tête ET-2 en blanc arctique no 9259FC

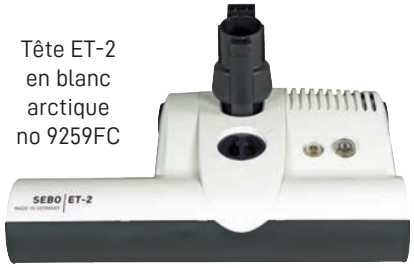

Tête ET-2 en rouge no 9250FC

Tête de nettoyage de 15 pouces

Tête ET-2 F1 en noir no 9975F1

Tête ET-1 F2 en blanc no 9945F2

La tête de nettoyage **ET-1 F1** de 12 pouces ou **ET-2 F1** de 15 pouces (disponible en noir ou en blanc) comprend un long cordon noir pour les tubes de plus de 46 pouces.

La tête de nettoyage **ET-1 F2** de 12 pouces (disponible en noir ou en blanc) comprend un cordon noir plus cours pour les tubes de moins de 46 pouces.

Il est recommandé de fixer ces têtes de nettoyage à l'aide des tubes à bouton de verrouillage en acier inoxydable (UGS : 5335 et 5337).

ENSEMBLES POUR ASPIRATEUR CENTRAL DE SEBO

Les ensembles pour aspirateur central de SEBO ont été conçus à votre intention! Choisissez l'un de nos trois ensembles (Standard, Deluxe ou Premium) et personnalisez-le avec une tête de nettoyage de 12 pouces ou 15 pouces rouge, blanche ou noire (rouge non disponible avec l'ensemble Standard) et un tuyau de 30 pieds ou de 35 pieds.

Chaque ensemble comprend une trousse de trois accessoires (suceur plat, suceur pour tissu d'ameublement et brosse à épousseter à crins), deux tubes télescopiques et un outil de nettoyage pour plancher dur (en fonction de l'ensemble), un porte-outils et un porte-tuyau mural; il s'agit là d'un ensemble parfait pour tout aspirateur central.

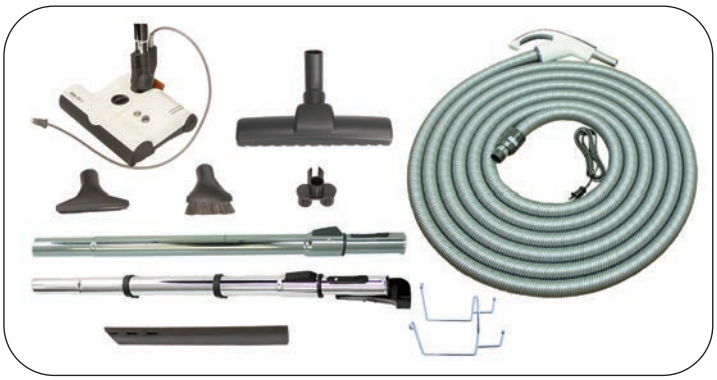

Ensemble Standard avec tête de nettoyage ET-1 blanche de 12 pouces no SEBOCV35PR-WHT

Autre contenu de l'ensemble Standard :

- Une brosse pour sol de 1 1/4 po munie de roues et de crins
- Deux tubes télescopiques :
  - Un tube en acier inoxydable avec un dispositif de gestion du cordon et une protection pour le pouce.
  - Un tube en acier inoxydable avec un protection pour le pouce et un ajustement serré.

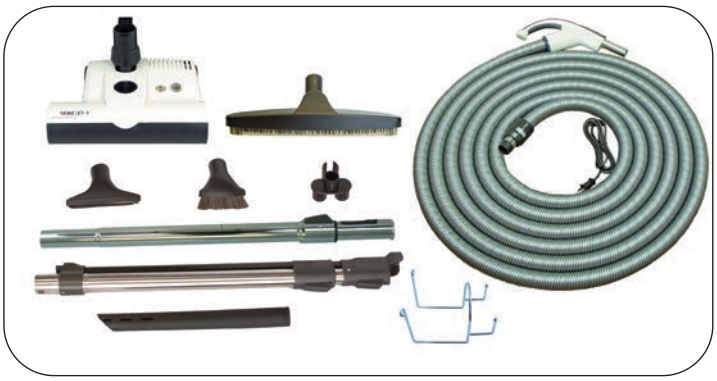

Ensemble Deluxe avec tête de nettoyage ET-1 blanche de 12 pouces no SEBOCV35PR-WHT

Autre contenu de l'ensemble Deluxe :

- Une brosse « universelle » de 12 po à crins pour les planchers de bois franc.
- Deux tubes télescopiques :
  - Un tube intégré en acier inoxydable avec un dispositif de gestion du cordon.
  -Un tube en acier inoxydable avec un protection pour le pouce et un ajustement serré.

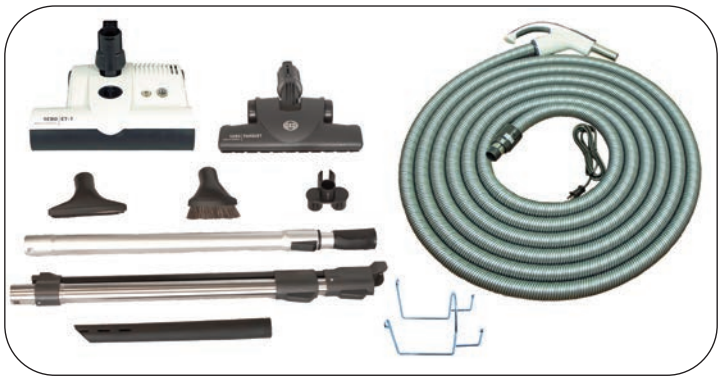

Ensemble Premium avec tête de nettoyage ET-1 blanche de 2 pouces no SEBOCV35PR-WHT

Autre contenu de l'ensemble Premium :

- Un accessoire pour parquet Premium de SEBO
- Deux tubes télescopiques :
  - Un tube en aluminium de 1 1/4 po
  - Un tube intégré en acier inoxydable avec un dispositif de gestion du cordon.

Tête ET-1 de 12 pouces en rouge

Tête ET-2 de 15 pouces en rouge

Tête ET-1 de 12 pouces en noir

Tête ET-2 de 15 pouces en noir

ACCESSOIRES DE SEBO

Les accessoires de SEBO sont durables et nettoient efficacement les planchers. Ils sont faits de plastique de grande qualité qui dureront toute une vie avec un entretien simple.

Les embouts Kombi et les brosses pour plancher ont des bandes de soies remplaçables. Les embouts turbo ont des brosses rouleaux amovibles pour faciliter le nettoyage ou le remplacement. Ces articles conviennent seulement aux appareils SEBO; un adaptateur est toutefois disponible pour les accessoires autres que ceux de SEBO.

Embout Kombi
no 1397GS

Embout Kombi
no 7260GS

Tête turbo TT-C
no 6780ER

Brosse pour
parquet Premium
no 7200GS

Brosse turbo
portative
no 6179ER

Brosse pour mur et sol
no 1325GS

Brosse pour parquet
« Tournez et nettoyez »
no 1325WS

Brosse pour parquet à
ajustement serré
no 1359GS

Brosse pour parquet
no 6391DA

Veuillez consulter le tableau propre à chaque modèle lors de l'achat de vos accessoires.

TÊTE DE POLISSEUSE À PLANCHER DISCO DE SEBO

L'accessoire de polisseuse à plancher DISCO introduit une nouvelle technologie de tampon de sol perfectionnée et hautement efficace qui produit un effet éclatant sans eau, produits chimiques ou sables de polissage. Cette nouvelle technologie produit de tels résultats à l'aide de quatre tampons différents, et chaque tampon sert à accomplir des tâches très différentes. Les tampons se distinguent à l'aide de couleurs pour garantir le meilleure choix possible. Ils sont aussi très résistants aux abrasions et peuvent être utilisés pour polir plus de 100 000 pieds carrés.

La tête DISCO se fixe à l'aspirateur FELIX de SEBO ou à tout aspirateur-traîneau Premium de SEBO; sa capacité d'aspiration permet donc également de retirer simultanément la poussière fine produite durant le polissage.

La tête DISCO constitue une véritable révolution pour l'entretien des sols durs!

DISCO en onyx
no 9433FC

FELIX 1
Premium en onyx
no 9807FC

avec tête de
polisseuse DISCO
en onyx
no 9433FC

Trois roues caoutchoutées protègent les surfaces de plancher.

Le réglage automatique de la hauteur du tampon par rapport à la surface du plancher garantit un rendement uniforme et optimal.

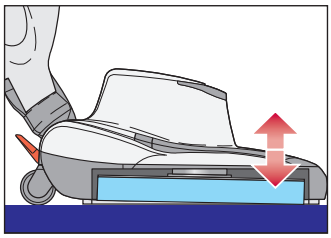

Appareil agile et convivial en raison de sa grande maniabilité, de son mécanisme de direction à 180° et de ses roues pivotantes de grande qualité.

Appareil léger, bon marché et de qualité commerciale

Pare-chocs pour protéger les murs, les meubles et la polisseuse

Dispositif d'arrêt automatique de sécurité en cas d'obstruction du disque ou de l'aspiration

Appareil ayant une largeur pratique de 13 pouces et une largeur de polissage de 11,5 pouces qui peut convenir aux petits et moyens endroits meublés à plancher dur.

Fonctionnement :

Tampons de sol rouge, jaune, vert et bleu

Les trois tampons à polir qui suivent redonne de l'éclat aux surfaces de plancher dur ternes, égratignées et rayées sans eau, produits chimiques ou sables de polissage. Ils font le travail grâce à la procédure en trois étapes ci-dessous (il ne doit pas y avoir de revêtement souples) :

Première étape - Tampon de sol rouge

Il élimine les rayures les plus profondes ou les plus visibles, et lisse la surface du sol. Il prépare donc le plancher pour le tampon jaune.

Deuxième étape - Tampon de sol jaune

Il redonne un fini plus lustré et prépare la surface du sol pour le tampon vert.

Troisième étape - Tampon de sol vert

Il produit le fini lustré définitif du « processus à trois étapes » et convient à un usage quotidien pour conserver le fini très lustré du plancher.

Original

Première étape : Tampon de sol rouge

Deuxième étape : Tampon de sol jaune

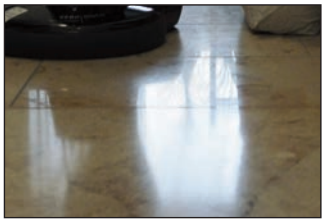

Troisième étape: Tampon de sol vert

Tampon de sol bleu

Il est conçu pour l'entretien des revêtements souples, comme la cire, sur les planchers durs et il convient aussi à un usage quotidien. Il faut l'utiliser avec une cire à plancher typique qui convient à une surface de plancher précise ou qui est recommandée par le fabricant du plancher. L'utilisation de la fonction d'aspiration de la tête DISCO durant le polissage permet d'enlever la poussière fine engendrée par les produits de cire à plancher très secs.

Accessoires de tampon de sol*

Inclus avec la pollisseuse à plancher DISCO	Première étape	Deuxième étape	Troisième étape	Entretien
Tampon vert no 3230ER30	Tampon rouge	Tampon jaune no 3286ER40	Tampon vert no 3230ER30	Tampon bleu no 3230ER00

Les tampons rouge et jaune se trouvent dans une seule boîte.

Mécanisme de remplacement facile et rapide du tampon

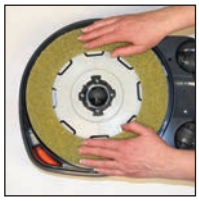

Disque moteur renforcé qui offre un contact optimal avec le plancher et atteint une vitesse de 2000 tr/min.

La tête DISCO convient habituellement aux types de planchers suivants :

- le PVC (carreaux de vinyle ou de composite de vinyle avec ou sans enduit);
- la pierre naturelle, comme le granit, le marbre et le terrazzo;
- les planchers recouverts d'acrylique ou de polyuréthane;
- le bois franc avec fini à l'huile ou vernis;
- le bois franc et autres planchers avec fini souple, comme la cire (utilisation du tampon bleu seulement).

***REMARQUE :** Il faut d'abord déterminer s'il convient d'utiliser la polisseuse en consultant les recommandations du fabricant, puis mettre la tête DISCO et ses quatre tampons à l'essai à un endroit discret. Il faut arrêter immédiatement si l'utilisation endommage le plancher.

La tête DISCO ne convient PAS aux types de planchers suivants :

- les planchers pour lesquels on ne souhaite pas de fini lustré;
- les carreaux vernissés, de céramique ou de porcelaine ou les carreaux poreux, comme la terre cuite ou l'ardoise;
- le vinyle coussiné, le linoléum, le stratifié et tout autre type de plancher faiblement lié au sous-plancher;
- les plancher ayant une surface texturée ou inégale ou les carreaux aux bordures surélevées;
- les planchers à revêtement sans entretien, les planchers pour lesquels l'usage d'une polisseuse est incertaine ou lorsque l'utilisation d'une polisseuse va à l'encontre des recommandations du fabricant.

SYSTÈME DE NETTOYAGE À SEC DUO DE SEBO

Le système de nettoyage Duo de SEBO enlève efficacement les taches des tapis, grands et petits, des carpettes et des tissus d'ameublement sans utiliser d'eau.

La poudre DUO-P et la machine à brosse spécialisée peut nettoyer rapidement une pièce ou une maison remplie de tapis! De plus, vous pouvez également utiliser la brosse Daisy ou à main Duo pour nettoyer rapidement les endroits très fréquentés, les escaliers, les automobiles, les véhicules récréatifs et les bateaux.

Ce système de nettoyage à sec à utiliser soi-même est très efficace et facile à utiliser. Il permet d'économiser du temps et de l'argent et de protéger les tapis des dommages pouvant être causés par certaines méthodes de nettoyage à l'eau.

Le système de nettoyage DUO compte les trois composants suivants (vendus séparément) :

Machine à brosse DUO
Elle nettoie les grandes surfaces de tapis.

Machine à brosse DUO de SEBO
no 9401FC

Sac de rechange de poudre de nettoyage de tapis et de tissu d'ameublement DUO-P

Dix sachets de 1,1 lb par boîte
(chaque sac peut nettoyer jusqu'à 250 pieds carrés de tapis)
no 0468CA

Brosse Daisy DUO
Elle nettoie les petites ou moyennes surfaces de tapis, comme les couloirs.

Brosse Daisy DUO
no CD100

Avantages du système DUO :

- Le nettoyage à sec des tapis à faire soi-même est très efficace et facile.
- Il permet d'économiser du temps et de l'argent.
- Utilisation presque immédiate des tapis et des tissus d'ameublement
- Élimination des allergènes d'acariens
- Aucun déplacement de meuble requis et nettoyage facile des escaliers
- Aucun résidu de détergent
- Le produit intégré de protection des fibres aide à prévenir d'autres taches.
- Le système permet d'éviter les dommages pouvant être causés par d'autres méthodes de nettoyage à l'eau.
- Aucun rétrécissement des tapis et aucune moisissure

MÉTHODE SIMPLE EN QUATRE ÉTAPES FACILES

Première étape

Appliquer la poudre de nettoyage DUO-P.

Deuxième étape

Frotter les taches tenaces. (Les taches plus anciennes ou tenaces pourraient exiger des traitements supplémentaires.)

Troisième étape

Brosser la poudre DUO-P à l'aide de la machine à brosse DUO, de la brosse Daisy ou de la brosse à main.

Quatrième étape

Passer l'aspirateur quand tout est sec, habituellement après 30 è 60 minutes.

Nettoyage des tapis et du tissu d'ameublement avec la poudre DUO-P

Avant

Après

Cette poudre exceptionnelle nettoie les tapis et le tissu d'ameublement pour le rendre comme neufs et élimine même les taches les plus tenaces! Elle est faite de granules de polyuréthane humectées d'un produit nettoyant. Elle est écologique et sûre.
Contrairement à d'autres poudre de nettoyage, aucune vaporisation préalable n'est requise. (Après l'ouverture de la boîte, il faut la fermer hermétiquement pour en conserver l'humidité.)

Dès son application sur les fibres de tapis, les granules spongieuse et humidifiées soulèvent la saleté et les taches. De 30 à 60 minutes plus tard, la poudre est sèche, et il est possible de la retirer à l'aide d'un aspirateur, laissant ainsi le tapis ou le tissu d'ameublement net, sec et prêt à l'emploi.

Comme il s'agit d'un processus de nettoyage à sec, la poudre DUO-P ne favorise pas la croissance de moisissures ou de champignons dans le tapis ou le tampon. En Allemagne, le centre de recherche sur les allergies GAF a découvert que sept tapis sur dix ne présentaient aucun allergène d'acariens après six mois de nettoyage avec DUO-P.

Nettoyage des grandes surfaces de tapis avec la machine à brosse DUO

La machine à brosse DUO de SEBO possède deux brosses rotatives qui ouvrent le velours du tapis, laissant ainsi la poudre DUO-P nettoyer chaque fibre. L'appareil ne pèse que 11 livres; il est donc léger et facile à utiliser. D'une largeur de 12,5 pouces, la brosse permet de nettoyer rapidement une pièce ou une maison remplie de tapis.

Nettoyage rapide et pratique avec les brosses Daisy et à main DUO

La brosse Daisy est unique et elle n'est pas à moteur.
Son caractère pratique est en fait l'ultime accessoire. Sa poignée régable et son poids rès léger permet à son utilisateur de travailler confortablement debout et de nettoyer les petites et moyennes surfaces de tapis, comme les couloirs ou la maison toute entière.
La brosse Daisy offre même deux choix de soies pour différents types de tapis : faciles ou vigoureuses. Sa poignée ajustable convient aux utilisateurs de toutes les grandeurs et permet de ranger l'appareil dans de petits espaces. La brosse à main DUO permet de nettoyer de petites surfaces de tapis et de tissu d'ameublement dans la maison, les voitures, les bateaux et les véhicules récréatifs.

Pourquoi recourir au nettoyage à sec?

Certaines méthodes de nettoyage humide injecte de l'eau et du détergent sous pression dans le velours des tapis, et il faut un extracteur pour recueillir le liquide et la saleté dissoute. Toutefois, beaucoup de machine à louer ou à utiliser soi-même ne retirent que 50 % de l'eau souillée et laissent l'eau restante imprégner le tampon. Souvent, toute cette humidité détériore l'endos du tapis, et un tapis mouillé peut prendre de 8 à 36 heures pour sécher, selon l'humidité présente. Cette durée est suffisante pour favoriser la croissance de spores de moisissures. En outre, les tapis peuvent se resalir rapidement en raison du détergent résiduel, et des taches peuvent réapparaître après peu de temps, car l'humidité et la saleté dissoute « remontent » le long des fibres du tapis.

Rouleau brosse

Rouleau brosse DUO
no 3005ER

CARACTÉRISTIQUES TECHNIQUES

CARACTÉRISTIQUES	AUTOMATIC X	ESSENTIAL G	MECHANICAL	FELIX
Moteur d'aspiration	1 300 watts	1 300 watts	1 000 watts	1 300 watts
Moteur de la brosse	S.o.	S.o.	S.o.	175 watts/200 watts
Flux d'air (caractéristiques du moteur)	103,8 pi³/min	103,8 pi³/min	106 pi³/min	102 pi³/min
Élévation d'eau (caractéristiques du moteur)	92 po	92,5 po	91 po	90 po
Garantie de la courroie	À vie	5 ans	5 ans	5 ans
Réglage de la hauteur	Automatique	Manuelle	Manuelle	Manuelle
Protection du moteur d'aspiration	Thermique	Thermique	Thermique	Thermique
Capacité du sac	5,3 litres	5,3 litres	5,3 litres	3,5 litres
Poids de la poignée	1,5 lb	1,5 lb	1,5 lb	3 lb
Poids de l'appareil	16,7 lb/16,9 lb	18,4 lb/18,6 lb	19,5 lb/20 lb	15,4 lb
Commande variable de l'aspiration	Non	Non	Non	Oui
Nettoyage de plancher nu	Oui	Oui	Oui	Oui
Brosse à épousseter incluse	Oui	Oui	Oui	Non
Tube de nettoyage inclus	Oui	Oui	Oui	Non
Longueur ou portée du cordon	40 pi	40 pi	39 pi	31 pi
Largeur de la tête de nettoyage	12 po/15 po	12 po/15 po	12 po/14 po	12 po/15 po
Longueur du tuyau	6 pi	6 pi	6 pi	6 pi
Filtration de classe-S	Oui	Oui	Oui	Oui
Poignée réglable	Non	Non	Non	Oui
Filtration HEPA disponible	Oui	Non	Non	Non
Utilisation sans tête de nettoyage	Non	Non	Non	Oui
Réglages de la hauteur de la brosse	Automatique	4	4	4
Compensation de l'usure de la brosse	Automatique	Manuelle	Manuelle	Manuelle
Vitesse de la brosse	3 100 tr/min	3 100 tr/min	3 200 tr/min	2 700 tr/min
Niveau sonore	69 dBA	69 dBA	76 dBA	68 dBA

CARACTÉRISTIQUES	AIRBELT D	AIRBELT E	AIRBELT K	DUO
Moteur d'aspiration	1 250 watts	1 200 watts	1 250 watts	S.o.
Moteur de la brosse	175 watts/200 watts	175 watts	175 watts	200 watts
Flux d'air (caractéristiques du moteur)	120 pi³/min	120 pi³/min	120 pi³/min	S.o.
Élévation d'eau (caractéristiques du moteur)	95 po	95 po	95 po	S.o.
Garantie de la courroie	5 ans	5 ans	5 ans	5 ans
Réglage de la hauteur	Manuelle	Manuelle	Manuelle	Flottant
Protection du moteur d'aspiration	Thermique	Thermique	Thermique	S.o.
Capacité du sac	6 litres	3,5 litres	3 litres	S.o.
Poids de la poignée	1,5 lb	1,5 lb	1,5 lb	0,8 lb
Poids de l'appareil	15,9 lb	11,4 lb	12 lb	11 lb
Commande variable de l'aspiration	Oui	Oui	Oui	S.o.
Nettoyage de plancher nu	Oui	Oui	Oui	S.o.
Brosse à épousseter incluse	Oui	Oui	Oui	S.o.
Tube de nettoyage inclus	Oui	Oui	Oui	S.o.
Longueur ou portée du cordon	40 pi/52 pi	25 pi/37 pi	25 pi/37 pi	40 pi
Largeur de la tête de nettoyage	12 po/15 po	12 po	12 po	14 po
Longueur du tuyau	7 pi	7 pi	7 pi	S.o.
Filtration de classe-S	Oui	Oui	Oui	S.o.
Poignée réglable	Oui	Oui	Oui	Non
Filtration HEPA disponible	Non	Non	Oui	S.o.
Utilisation sans tête de nettoyage	Oui	Oui	Oui	S.o.
Réglages de la hauteur de la brosse	4	4	4	Flottant
Compensation de l'usure de la brosse	Manuelle	Manuelle	Manuelle	Non
Vitesse de la brosse	2 700 tr/min	2 700 tr/min	2 700 tr/min	400 tr/min
Niveau sonore	63 dBA	E1 et E2 58 dBA/E3 62 dBA	63 dBA	S.o.

AIRBELT D1 - SCHÉMA ET LISTE DES PIÈCES

no 90601AM AIRBELT D1 - Blanc arctique

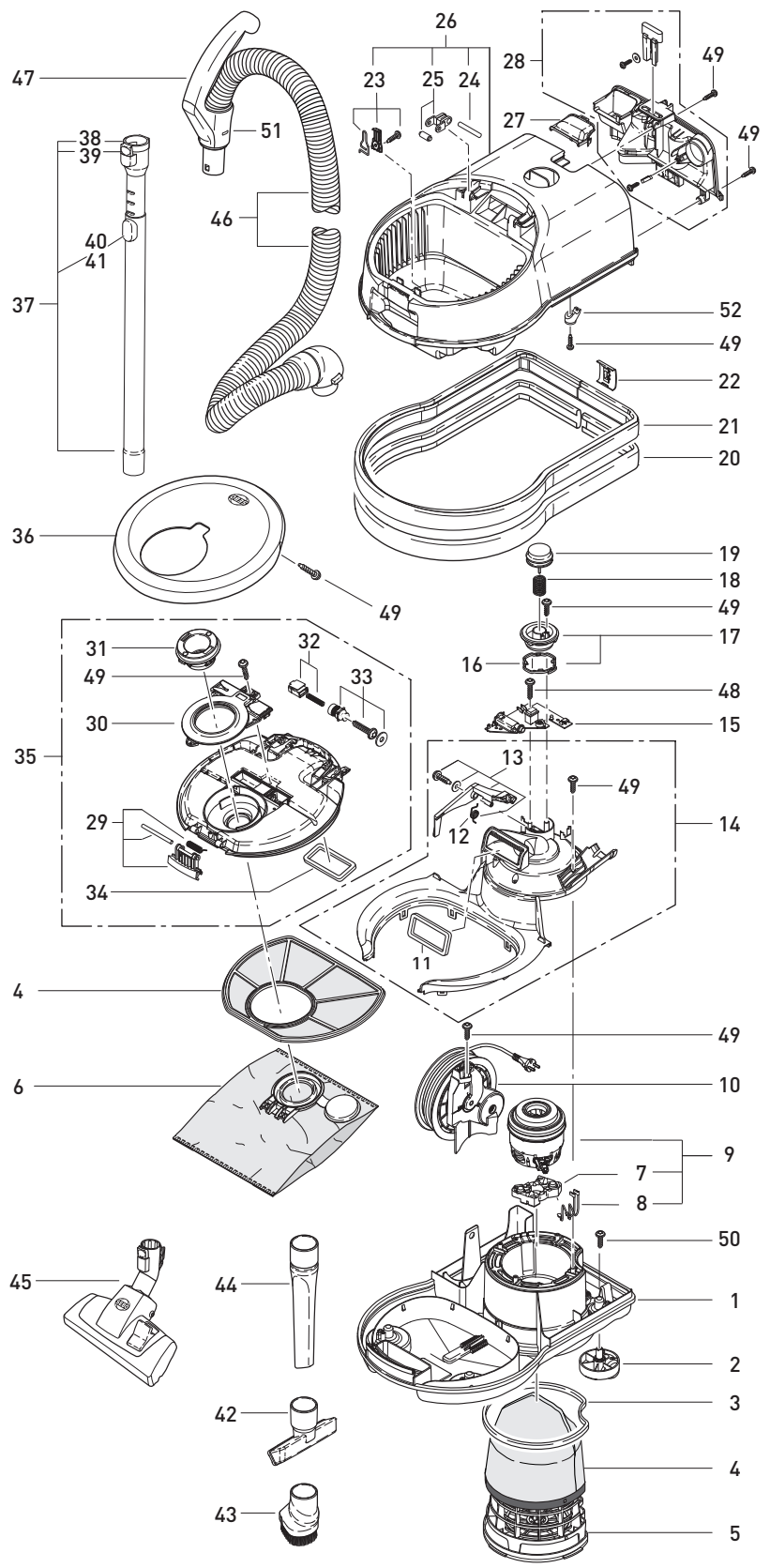

Aspirateur-traîneau avec poignée ou tuyau

90601AM D1 - Appareil blanc arctique

Pos.	No pièce	Description
1	8001WEER	Boîtier inférieur (2 et 3)
2	8086GS	Roue pivotante, compl.
3	8065ER	Joint de microfiltre
4	8191AM	Ensemble de microfiltre a) Microfiltre d'échappement de qualité hospitalière b) Filtre prémoteur
5	8084ER	Porte-microfiltre
6	8120ER	Sac Ultra-Bag
7	8045ER	Support de moteur
8	8091AM	Ensemble de câble interne avec coupe-circuit thermique
9	8048ER	Moteur d'aspirateur de 1 200 W (7 et 8)
10	665613E	Enrouleur de câble
11	8009	Joint d'entrée du moteur
12	8098ER	Ressort de levier de rembobinage
13	8036ER	Levier de rembobinage avec pièces (12)
14	8085ER	Couvercle de moteur, compl. (11 et 13)
15	8102ER	Carte de circuits imprimés
16	8058ER	Anneau de retenue
17	8038ER2	Affichage de la mise en marche (16)
18	8057	Ressort du bouton de mise en marche
19	8202GS	Bouton de mise en marche
20	6047ER/01	Couvercle AIRBELT, gris noir
21	8033UL	Pare-chocs en mousse
22	8034GS	Clip AIRBELT
23	8140ER	Ressort de sac-filtre avec pièces
24	6750ER	Ensemble de l'axe du couvercle de sac
25	8052ER	Charnière du couvercle de sac (deux pièces) avec axe
26	8003WEER	Boîtier supérieur (23 à 25)
27	8059GS	Entrée de câble
28	8010GSER	Porte-accessoires, compl.
29	8114ER	Bouton d'ouverture du couvercle de sac avec axe et ressort
30	8129GS	Pièce d'insertion du couvercle de sac
31	8078GS	Col de tuyau
32	7020ER	Indicateur de sac avec ressort
33	8127ER	Dispositif de réglage de l'indicateur de sac avec pièces
34	8130	Joint du couvercle de sac
35	8051AM1	Couvercle intérieur, compl. (29 à 34 et 49)
36	8005WEA0	Couvercle de sac
37	6237ER	Tube télescopique
38	1736GS	Col de raccord
39	1735ER	Bouton de libération, compl.
40	6238ER	Mécanisme de verrouillage
41	6425ER	Bouton coulissant
42	8142GS	Suceur pour tissu d'ameublement
43	8146ER	Brosse à épousseter, crins
44	8066GS	Suceur plat
45	8351GS	Embout Kombi
46	8169GS	Tuyau avec raccords d'extrémité et poignée
47	6300GS	Poignée, compl.
48	01000	Vis C 2,9 × 16
49	01036	Vis 4 × 14
50	0102	Vis F 3,9 × 13
51	6303GS	Anneau de retenue
52	5266	Pince pour câble interne

AIRBELT D4 PREMIUM - SCHÉMA ET LISTE DES PIÈCES

No 90640FC AIRBELT D4 Premium - Noir (onyx)
No 90641FC AIRBELT D4 Premium - Blanc arctique
No 90630FC AIRBELT D4 - Rouge

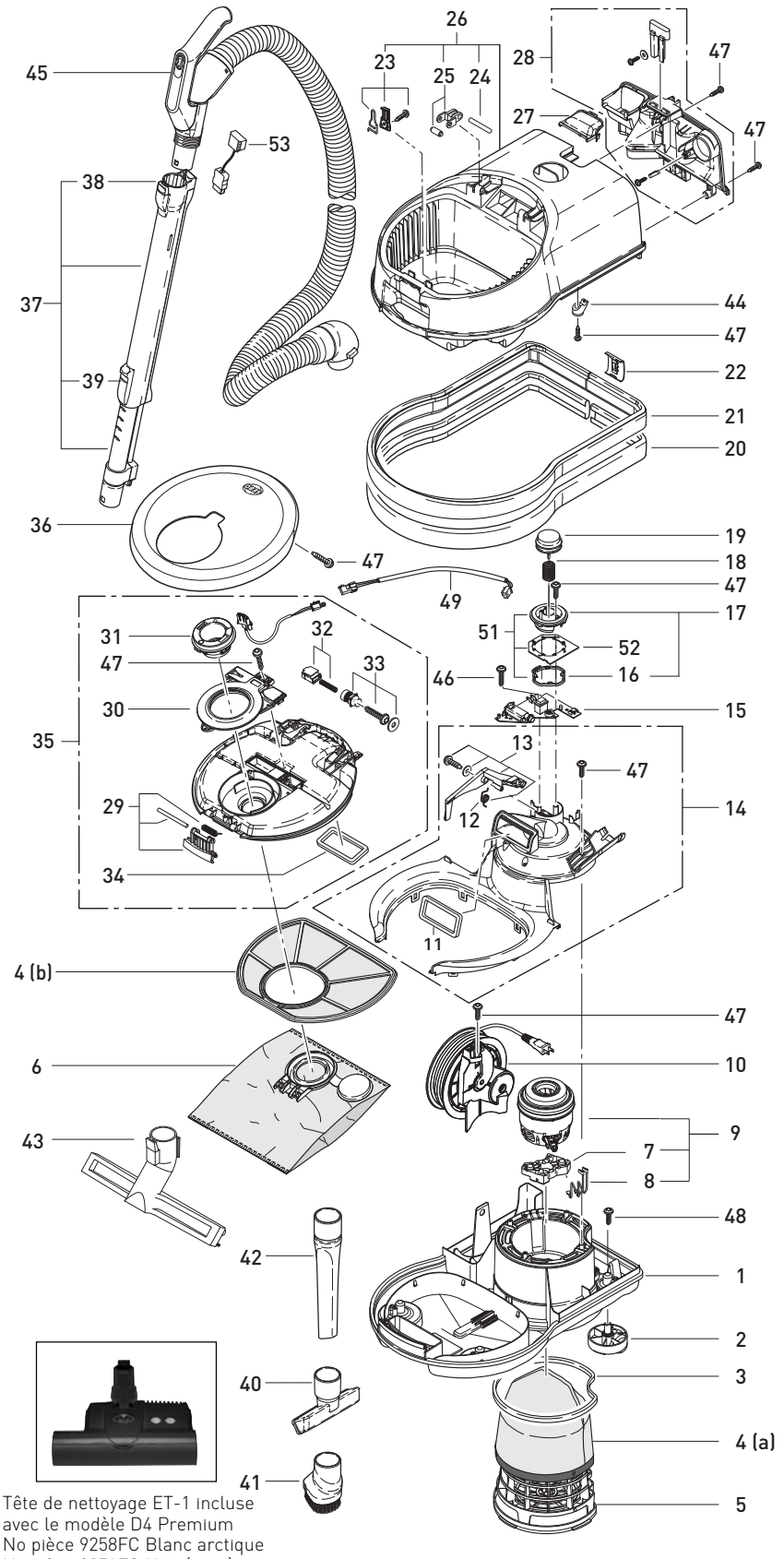

Tête de nettoyage ET-1 incluse avec le modèle D4 Premium
No pièce 9258FC Blanc arctique
No pièce 9951FC Noir (onyx)

Aspirateur-traîneau avec poignée ou tuyau

No 90641FC D4 Premium - Appareil blanc arctique

Pos.	No pièce	Description
1	8001WEER	Boîtier inférieur (2 et 3)
2	8086GS	Roue pivotante, compl.
3	8065ER	Joint de microfiltre
4	8191AM	Ensemble de microfiltre a) Microfiltre d'échappement de qualité hospitalière b) Filtre prémoteur
5	8084ER	Porte-microfiltre
6	8120ER	Sac Ultra-Bag
7	8045ER	Support de moteur
8	8091AM	Ensemble de câble interne avec coupe-circuit thermique
9	8048ER	Moteur d'aspirateur de 1 200 W (7 et 8)
10	665613E	Enrouleur de câble
11	8009	Joint d'entrée du moteur
12	8098ER	Ressort de levier de rembobinage
13	8036ER	Levier de rembobinage avec vis, rondelle et ressort (12)
14	8085ER	Couvercle de moteur, compl. (11 et 13)
15	8106ER	Carte de circuits imprimés avec interrupteur
16	8058ER	Anneau de retenue
17	8038ER4	Affichage de la mise en marche (16)
18	8057	Ressort du bouton de mise en marche
19	8037GS	Bouton de mise en marche
20	6047ER01	Couvercle AIRBELT (gris foncé)
21	8033UL	Pare-chocs en mousse
22	8034GS	Clip AIRBELT
23	8140ER	Ressort de sac-filtre avec pièces
24	6750ER	Ensemble de l'axe du couvercle de sac
25	8052ER	Charnière du couvercle de sac (deux pièces) avec axe
26	8003WEER	Boîtier supérieur (23 à 25)
27	8059GS	Entrée de câble
28	8010GSER	Porte-accessoires, compl.
29	8114ER	Bouton d'ouverture du couvercle de sac avec axe et ressort
30	8129GS	Pièce d'insertion du couvercle de sac
31	8079ER	Col de tuyau avec câblage
32	7020ER	Indicateur de sac avec ressort
33	8127ER	Dispositif de réglage de l'indicateur de sac avec pièces
34	8130	Joint du couvercle de sac
35	8051AM4	Couvercle intérieur, compl. (29 à 34, 47 et 50)
36	8005WEER	Couvercle de sac
37	60237UC	Tube télescopique (incl. 38 et 39)
38	6420GS	Bouton de libération, ressort à lames et bouchon (pour le tube télescopique 6270GS seulement)
39	6421GS	Bouton coulissant avec pièces (pour le tube télescopique 6270GS seulement)
40	8142GS	Suceur pour tissu d'ameublement
41	8146ER	Brosse à épousseter, crins
42	8066GS	Suceur plat
43	6391DA	Brosse pour parquet
44	5266	Serre-câble
45	8119AM	Tuyau de 7 po avec poignée
46	01000	Vis C 2,9 × 16
47	01036	Vis 4 × 14
48	0102	Vis F 3,9 × 13
49	8160	Câble interne
51	8038ER4	Affichage de la mise en marche (16, 17 et 52)
52	8108ER	Carte de circuits imprimés avec lumières
53	6369G2	Câble principal - 160 mm
No 90640FC D4 Premium - Appareil noir (onyx) Exceptions		
18	001SWER	Boîtier inférieur (2)
20	6047ER02	Couvercle AIRBELT (argent)
26	8003SWER	Boîtier supérieur (23 à 25)
36	8005SW(5	Couvercle de sac
90630FC D4 - Appareil rouge Exceptions		
18	001DRER	Boîtier inférieur (2)
26	8003DRER	Boîtier supérieur (23 à 25)
36	8005DRER	Couvercle de sac

AIRBELT E1 KOMBI - SCHÉMA ET LISTE DES PIÈCES

No 91602AM AIRBELT E1 Kombi - Blanc arctique

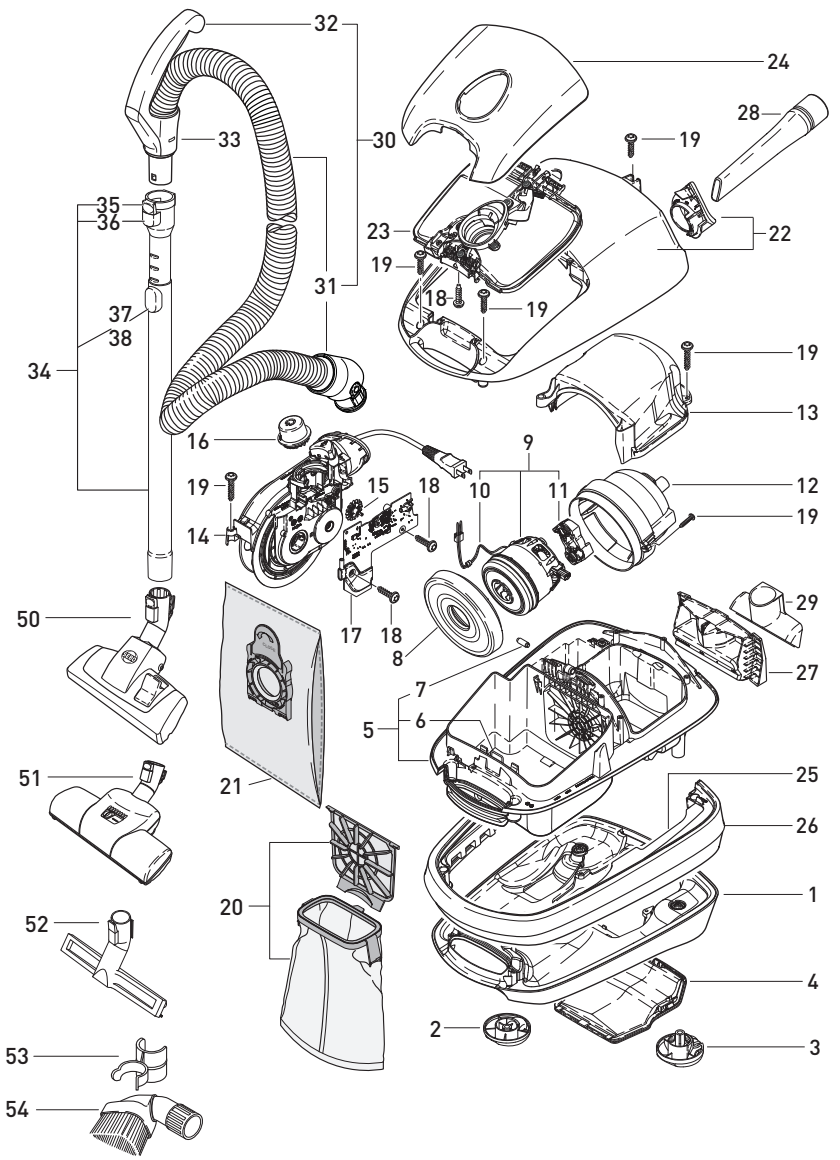

Kombi Nozzle
included with E1 Kombi
#8351GS

Aspirateur-traîneau avec poignée ou tuyau

No 91602FC E1 Kombi - Appareil blanc arctique

Pos.	No pièce	Description
1	8335WEER	Boîtier inférieur, blanc
2	8275GSER	Roue pivotante avant, gris noir
3	8276GSER	Roue pivotante arrière, gris noir
4	8249WEER	Couvercle de filtre d'échappement, blanc
5	8230ULER	Boîtier intermédiaire, incl. pos. 6 et 7
6	7045ER	Ressort de loquet de couvercle
7	8053ER	Boulon 20X5/7
8	8212ER	Joint plat de bâti moteur
9	8243ER	Moteur d'aspirateur de 120 V
10	8282ULER	Fil
11	8045ER	Support de moteur
12	8220ER	Couvercle de limitation du bruit
13	8289ER	Couvercle de moteur
14	665633ER	Enrouleur de câble, prise AM
15	8256ER	Pignon du potentiomètre
16	8338ER	Interrupteur de l'E1, compl.
17	8292ER	Carte de circuits imprimés
18	01036ER	Vis 4 × 14
19	01017ER	Vix STS 4 × 20-T20
20	8322AM	Boîtier de microfiltre E - filtre prémoteur et microfiltre d'échappement
21	8300	Sac-filtre Ultra E
22	8328WEER	Boîtier supérieur, blanc
23	8340ER	Couvercle supérieur de l'E1, pièce intérieure
24	8224WEE1ER	Couvercle de filtre
25	8237ER	Pare-chocs
26	8221AM01	AIRBELT, gris ou noir
27	8213GSER	Support
28	8066GS	Suceur plat
29	8210GS	Suceur pour tissu d'ameublement
30	8310	Tuyau compl., incluant la poignée
31	8314	Tuyau de l'E1 et de l'E2, sans poignée
32	6300GS	Poignée, compl., sans tuyau
33	6303GS	Anneau de retenue
34	6237ER	Tube télescopique (incluant no 6668GS, adaptateur de clip de brosse à épousseter)
35	1736GS	Col de raccord
36	1735ER	Bouton de libération, compl.
37	6238ER	Mécanisme de verrouillage
38	6425ER	Bouton coulissant
50	7260GS	Embout Kombi, gris-noir
53	6694GS	Clip de brosse à épousseter, gris-noir
54	1387GS	Brosse à épousseter

AIRBELT E2 TURBO - SCHÉMA ET LISTE DES PIÈCES

no 91620FC AIRBELT E2 Turbo - Bleu foncé

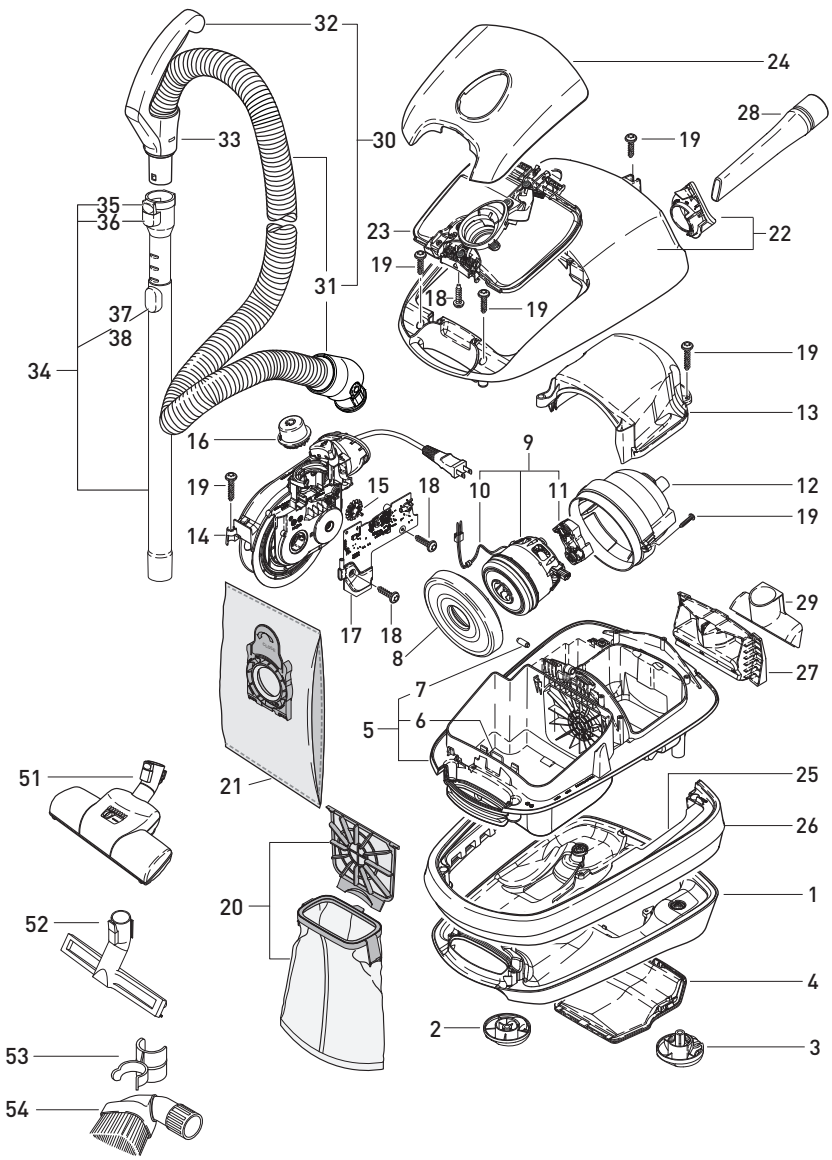

Tête turbo TT-C
incluse avec
le modèle E2 Turbo
no 8365GS

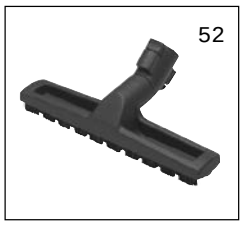

Brosse pour parquet
incluse avec
le modèle E2 Turbo
no 6391DA

Aspirateur-traîneau avec poignée ou tuyau

91620FC E2 Turbo - Appareil bleu foncé

Pos.	No pièce	Description
1	8335DBER	Boîtier inférieur, bleu foncé
2	8275GSER	Roue pivotante avant, gris noir
3	8276GSER	Roue pivotante arrière, gris noir
4	8249DBER	Couvercle du filtre d'air d'échappement, bleu foncé
5	8230ULER	Boîtier intermédiaire, incl. pos. 6 et 7
6	7045ER	Ressort de loquet de couvercle
7	8053ER	Boulon 20X5/7
8	8212ER	Joint plat de bâti moteur
9	8243ER	Moteur d'aspirateur de 120 V
10	8282ULER	Fil
11	8045ER	Support de moteur
12	8220ER	Couvercle de limitation du bruit
13	8289ER	Couvercle de moteur
14	665633ER	Enrouleur de câble, prise AM
15	8256ER	Pignon du potentiomètre
16	8338ER	Interrupteur de l'E2, compl.
17	8292ER	Carte de circuits imprimés
18	01036ER	Vis 4 × 14
19	01017ER	Vix STS 4 × 20-T20
20	8322AM	Boîtier de microfiltre E - filtre prémoteur et microfiltre d'échappement
21	8300	Sac-filtre Ultra E
22	8328DBER	Boîtier supérieur, bleu foncé
23	8340ER	Couvercle supérieur de l'E1, pièce intérieure
24	8224DBE2ER	Couvercle de filtre
25	8237ER	Pare-chocs
26	8221FC01	AIRBELT, gris/noir
27	8213GSER	Support
28	8066GS	Suceur plat
29	8210GS	Suceur pour tissu d'ameublement
30	8310	Tuyau compl., incluant la poignée
31	8314	Tuyau de l'E1 et de l'E2, sans poignée
32	6300GS	Poignée, compl., sans tuyau
33	6303GS	Anneau de retenue
34	6237ER	Tube télescopique (incluant no 6668GS, adaptateur de clip de brosse à épousseter)
35	1736GS	Col de raccord
36	1735ER	Bouton de libération, compl.
37	6238ER	Mécanisme de verrouillage
38	6425ER	Bouton coulissant
51	8365GS	Brosse turbo TT-C
52	6391DA	Brosse pour parquet
53	6694GS	Clip de brosse à épousseter, gris-noir
54	1387GS	Brosse à épousseter

AIRBELT E3 PREMIUM - SCHÉMA ET LISTE DES PIÈCES

no 91641FC AIRBELT E3 Premium - Blanc arctique
no 91642FC AIRBELT E3 Premium - Rouge
no 91640FC AIRBELT E3 Premium - Noir

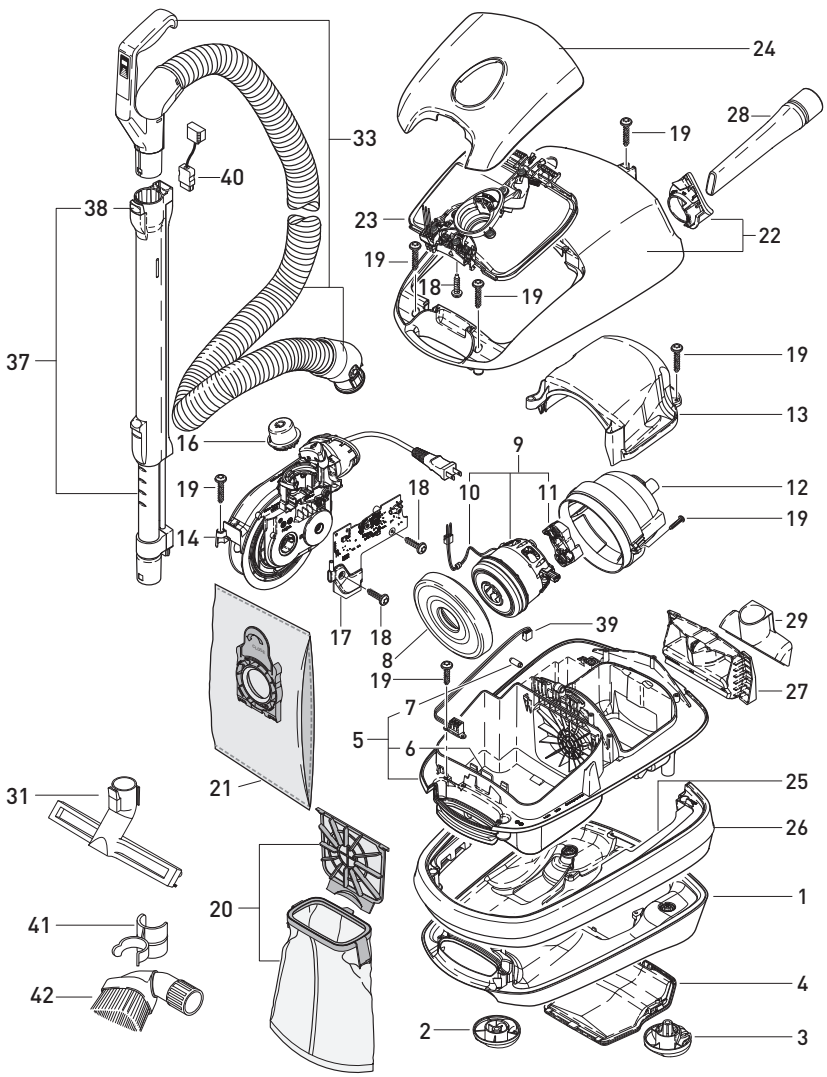

Tête de nettoyage ET-1 incluse avec le modèle E3 Premium (Consultez le manuel de la tête ET-1 pour l'identification des pièces)

Brosse pour parquet incluse avec le modèle E3 Premium no 6391DA

Aspirateur-traîneau avec poignée ou tuyau

91641FC E3 Premium - Appareil blanc arctique

Pos.	No pièce	Description
1	8335WEER	Boîtier inférieur, blanc
2	8275GSER	Roue pivotante avant, gris-noir
3	8276GSER	Roue pivotante arrière, gris-noir
4	8249WEER	Couvercle de filtre d'air d'échappement, blanc
5	8230ULER	Boîtier intermédaire, incl. pos. 6 et 7
6	7045ER	Ressort de loquet de couvercle
7	8053ER	Boulon 20 × 5
8	8212ER	Joint plat de bâti moteur
9	8243ER	Moteur d'aspirateur de 120 V
10	8282ULER	Fil
11	8045ER	Support de moteur
12	8220ER	Couvercle de limitation du bruit
13	8289ER	Couvercle de moteur
14	665633ER	Enrouleur de câble, prise AM
16	8339ER	Interrupteur de l'E3, compl.
17	8296ER	Carte de circuits imprimés
18	01036ER	Vis 4 × 14
19	01017ER	Vis STS 4 × 20-T20
20	8322AM	Boîtier de microfiltre E - filtre pré moteur et microfiltre d'échappement
21	8300	Sac-filtre Ultra E
22	8328WEER	Boîtier supérieur, blanc
23	8341ER	Couvercle supérieur de l'E3, pièce intérieure
24	8224WEPRER	Couvercle de filtre, blanc
25	8237ER	Pare-chocs
26	8221FC01	AIRBELT, gris/noir
27	8213GSER	Support
28	8066GS	Suceur plat
29	8210GS	Suceur pour tissus d'ameublement
31	6391DA	Brosse pour parquet
33	8312UL	Tuyau de l'E3, incl. poignée et câble principal
37	6777CA	Tube télescopique (incluant no 6778AD, adaptateur de clip de brosse à épousseter)
38	6420GS	Bouton de libération, compl.
39	8320ER	Ensemble de câbles
40	6369G1	Câble principal
41	6694GS	Clip de brosse à épousseter
42	1387GS	Brosse à épousseter

91642FC E3 Premium - Appareil rouge

1	8335DRER	Boîtier inférieur, rouge
4	8249DRER	Couvercle de filtre d'air d'échappement, rouge
22	8328DRER	Boîtier supérieur, rouge
24	8224DRPRER	Couvercle de filtre, rouge

91640FC E3 Premium - Appareil noir

1	8335SWER	Boîtier inférieur, noir
4	8249SWER	Couvercle de filtre d'air d'échappement, noir
22	8328SWER	Boîtier supérieur, noir
24	8224SWPRER	Couvercle de filtre, noir
26	8221AM07	AIRBELT, noir/argent

AIRBELT K2 KOMBI - SCHÉMA ET LISTE DES PIÈCES

no 9679FC AIRBELT K2 Kombi - Bleu nuit
no 9677FC AIRBELT K2 Kombi - Blanc

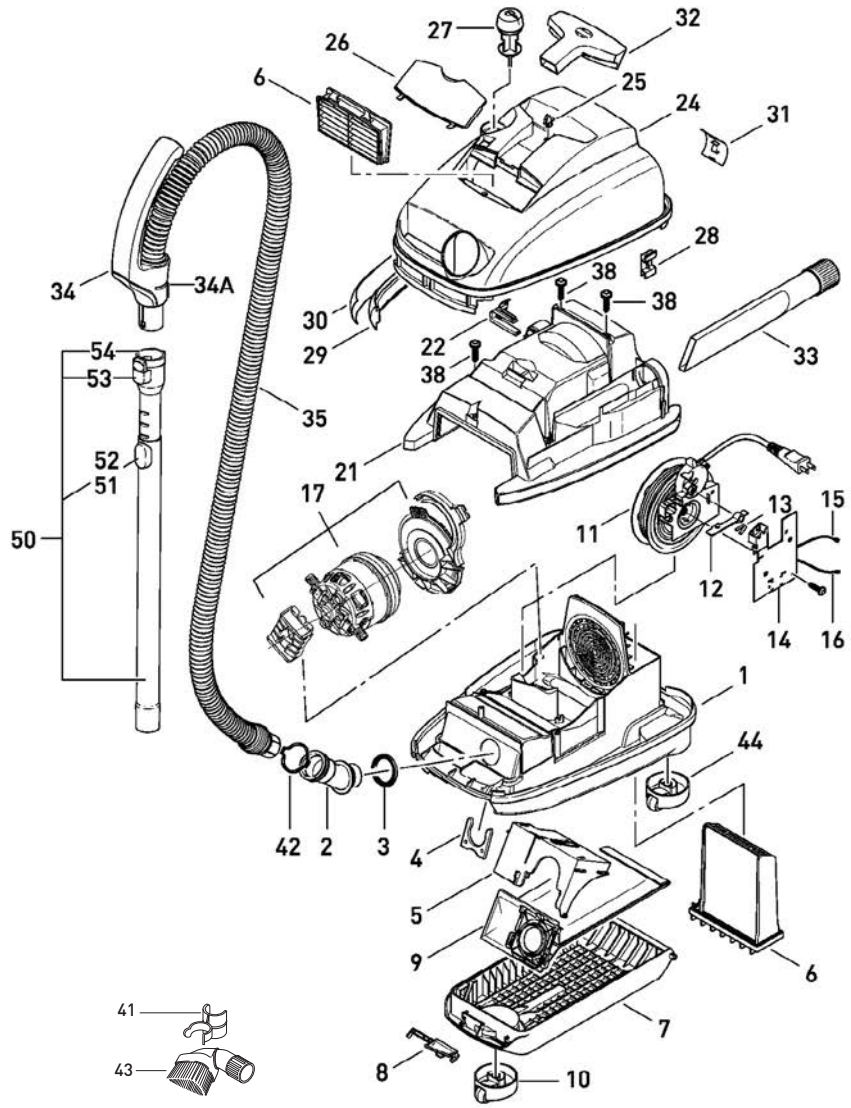

Embout Kombi inclus
avec le modèle K2 Kombi
no 7260GS

Aspirateur-traîneau avec poignée ou tuyau

no 9679AM K2 Kombi - Appareil bleu nuit

Pos.	No pièce	Description
1	6754DG	Boîtier inférieur avec roues pivotantes (44)
2	6676DG	Col d'aspiration - K2
3	6014	Joint
4	6042WS	Verrou à ressort
5	6681HG	Porte-sac, complet
6	6696AM	Ensemble de microfiltre prémoteur et de filtre d'échappement
7	6756GS	Couvercle de sac avec roue pivotante (10)
8	6607GS	Dispositif d'ouverture du couvercle
9	6629	Sac-filtre Ultra
10	6752GS	Roue pivotante pour couvercle de sac
11	665603E	Enrouleur de câble avec levier et ressort à lames (12 et 13)
12	6621	Levier d'interrupteur avec ressort à lames (13)
13	1739	Ressort à lames
14	6641ER	Commande électronique du K2 avec interrupteur
15	6637	Câble interne avec coupe-circuit thermique (incl. avec pos. 17)
16	6638	Câble interne - blanc
17	8048ER	Moteur d'aspirateur de 1 250 W, ce qui comprend le support à moteur, l'adaptateur et le câble interne avec coupe-circuit thermique (pos. 15)
21	6679DG	Couvercle de moteur
22	6622DG	Encastrement de prise
24	6680DB1	Boîtier supérieur, K2, bleu nuit (25)
25	6625ER	Pince de libération avec vis
26	6424AM	Couvercle de filtre d'échappement - bleu nuit
27	60613WE	Bouton de mise en marche - K2, bleu nuit
28	6086ER	Clip de boîtier
29	6623UL	Pare-chocs en mousse - K
30	6047FC01	Textile AIRBELT - gris foncé (incl. pos. 31)
31	6048GS	Clip AIRBELT
32	6627DG	Suceur pour tissu d'ameublement - séries K
33	1092DG	Suceur plat
34	6300GS	Poignée du K2, compl. (incl. pos. 34A)
34A	6303GS	Anneau de retenue
35	6447GS	Tuyau de 7 pi avec raccord et poignée du K2 (34 et 34a)
36	7260GS	Embout Kombi
38	0105	Vis 3,9 × 19
41	6694GS	Clip pour brosse à épousseter
42	6612GS	Anneau de retenue
43	1387GS	Brosse à épousseter
44	6751DG	Roue pivotante du boîtier inférieur
50	6237ER	Tube télescopique en acier inoxydable, compl. (incl. pos. 51 à 54)
51	6425ER	Bouton coulissant
52	6238ER	Mécanisme de verrouillage
53	1735ER	Bouton de libération, compl.
54	1736GS	Col de raccord

no 9677FC K2 Kombi : Appareil blanc Exceptions

24	6680WE	Boîtier supérieur, K2 : KLWH (25)
26	6403K2	Couvercle de filtre d'échappement - bleu jeans

AIRBELT K2 TURBO - SCHÉMA ET LISTE DES PIÈCES

no 9696FC AIRBELT K2 Turbo - Vert forêt
no 9678FC AIRBELT K2 Turbo - Volcan
no 9695FC AIRBELT K2 TURBO - Onyx

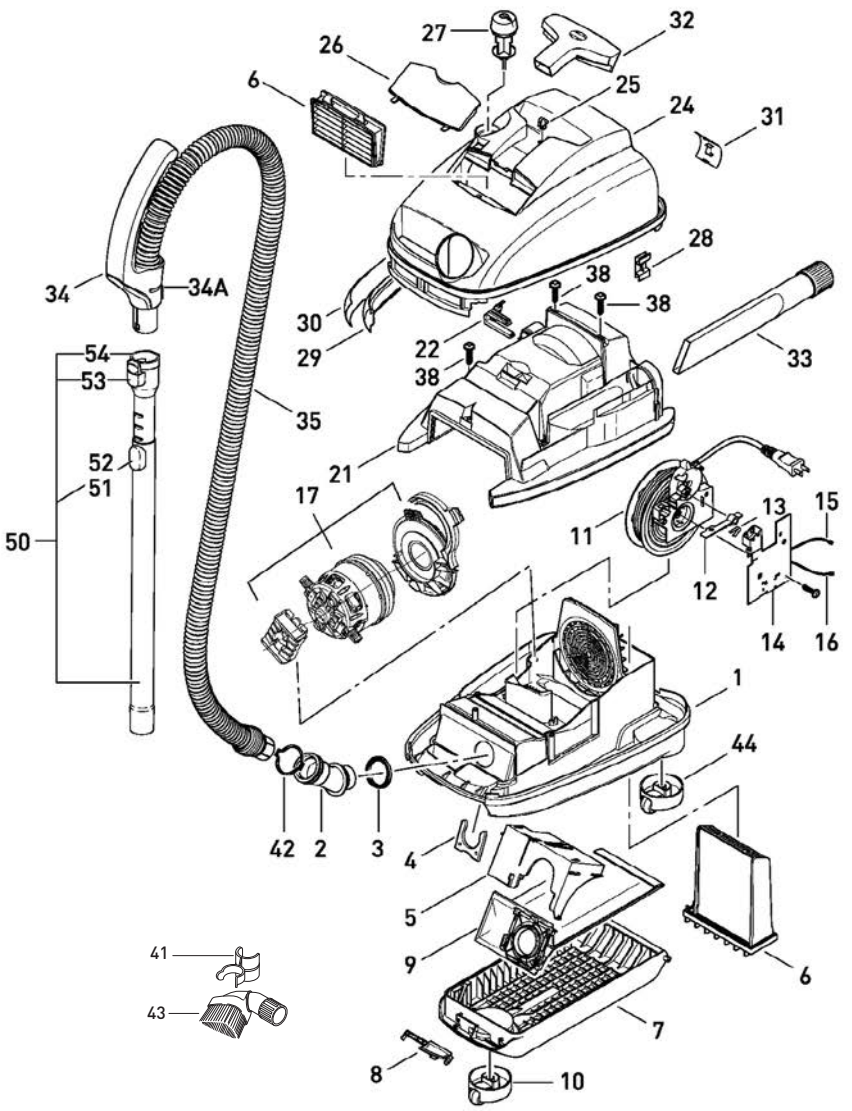

Embout turbo
fourni avec le modèle K2
Turbo
no 8365GS

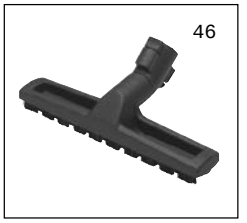

Brosse pour parquet
fournie avec le modèle K2
Turbo
no 7237ER

Aspirateur-traîneau avec poignée ou tuyau

No 9696FC K2 Turbo - Appareil vert forêt

Pos.	No pièce	Description
1	6754DG	Boîtier inférieur avec roues piv otantes (44)
2	6676DG	Col d'aspiration - K2
3	6014	Joint
4	6042WS	Verrou à ressort
5	6681HG	Porte-sac, complet
6	6696AM	Ensemble de microfiltre prémoteur et de filtre d'échappement
7	6756GS	Couvercle de sac avec roue pivotante (10)
8	6607GS	Dispositif d'ouverture du couvercle
9	6629	Sac-filtre Ultra
10	6752GS	Roue pivotante pour couvercle de sac
11	665603E	Enrouleur de câble avec levier et ressort à lames (12 et 13)
12	6621	Levier d'interrupteur avec ressort à lames (13)
13	1739	Ressort à lames
14	6641ER	Commande électronique du K2 avec interrupteur
15	6637	Câble interne avec coupe-circuit thermique (incl. avec pos. 17)
16	6638	Câble interne - blanc
17	8048ER	Moteur d'aspirateur de 1 250 W, ce qui comprend le support à moteur, l'adaptateur et le câble interne avec coupe-circuit thermique (pos. 15)
21	6679DG	Couvercle de moteur
22	6622DG	Encastrement de prise
24	6680G2	Boîtier supérieur - vert forêt (25)
25	6625ER	Pince de libération avec vis
26	6427K2	Couvercle de filtre d'échappement - vert forêt
27	60613WE	Bouton de mise en marche
28	6086ER	Clip de boîtier
29	6623UL	Pare-chocs en mousse - K
30	6047ER01	Textile AIRBELT - gris (incl. pos. 31)
31	6048GS	Clip AIRBELT
32	6627GS	Suceur pour tissu d'ameublement - série K
33	1092GS	Suceur plat
34	6300GS	Poignée du K2, compl. (incl. pos. 34A)
34A	6303GS	Anneau de retenue
35	6447GS	Tuyau de 7 pi avec raccord et poignée du K2 (34 et 34a)
36	8365GS	Embout turbo
38	0105	Vis 3,9 × 19
41	6694GS	Clip pour brosse à épousseter
42	6612GS	Anneau de retenue
43	1387GS	Brosse à épousseter
44	6751DG	Roue pivotante du boîtier inférieur
46	7200GS	Brosse pour parquet
50	6237ER	Tube télescopique en acier inoxydable, compl. (incl. pos. 51 à 54)
51	6425ER	Bouton coulissant
52	6238ER	Mécanisme de verrouillage
53	1735ER	Bouton de libération, compl.
54	1736GS	Col de raccord

No 9678FC K2 Turbo - Appareil volcan (bourgogne/orange) Exceptions

Pos.	No pièce	Description
24	6680SR	Boîtier supérieur, K2, volcan (25)
26	6439K2	Couvercle de filtre d'échappement - volcan
27	60613VO	Bouton de mise en marche - gris/blanc
30	6047ER03	Textile AIRBELT - volcan (incl. pos. 31)

No 9695FC K2 Turbo - Appareil onyx Exceptions

Pos.	No pièce	Description
24	6680SW	Boîtier supérieur, K2 - onyx (25)
26	6422FC	Couverture de filtre d'échappement - onyx

AIRBELT K3 PREMIUM - SCHÉMA ET LISTE DES PIÈCES

No 9687FC AIRBELT K3 Premium - Rouge
No 9688FC AIRBELT K3 Premium - Onyx
No 9689FC AIRBELT K3 Premium - Volcan

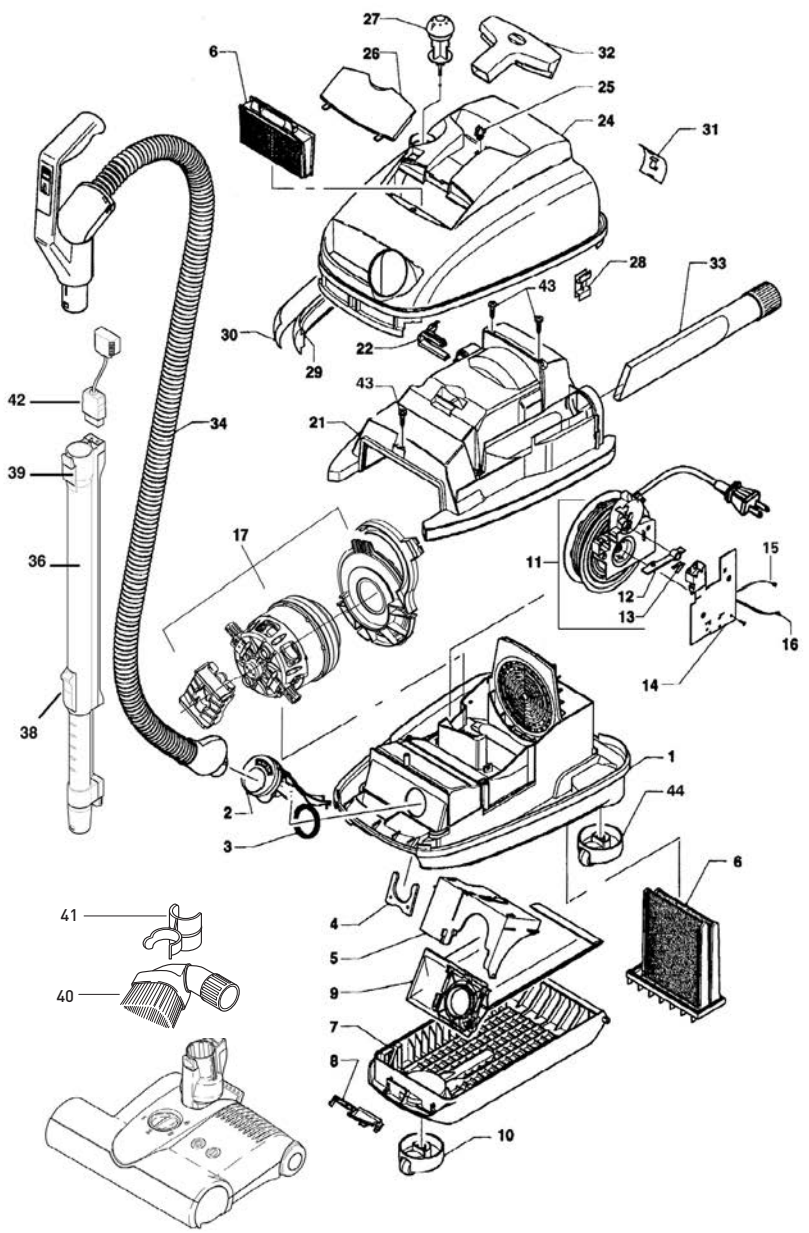

La tête de nettoyage ET-1 est comprise avec le modèle K3 Pemium. Consultez le manuel de la tête ET-1 pour l'identification des pièces.

Brosse pour parquet incluse avec le modèle K3 No 7200GS

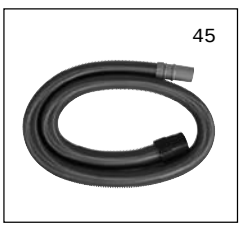

Tuyau de 9 pi et 2 po inclus avec le modèle K3 Premium no 1495ER

Brosse turbo portative incluse avec le modèle K3 Premium PET no 6179ER

Aspirateur-traîneau avec poignée ou tuyau

No 9687FC K3 Premium - Appareil rouge

Pos.	No pièce	Description
1	6754DG	Boîtier inférieur avec roues pivotantes (44)
2	6677DG	Col d'aspiration - K3
3	6014	Joint
4	6042WS	Verrou à ressort
5	6681HG	Porte-sac, complet
6	6696AM	Ensemble de microfiltre prémoteur et de filtre d'échappement
7	6756GS	Couvercle de sac avec roue pivotante (10)
8	6607GS	Dispositif d'ouverture du couvercle
9	6629	Sac-filtre Ultra
10	6752GS	Roue pivotante pour couvercle de sac
11	665603E	Enrouleur de câble avec levier et ressort à lames (12 et 13)
12	6621	Levier d'interrupteur avec ressort à lames (13)
13	1739	Ressort à lames
14	6645ER	Commande électronique du K3 avec interrupteur
15	6637	Câble interne avec coupe-circuit thermique (incl. avec pos. 17)
16	6638	Câble interne - blanc
17	8048ER	Moteur d'aspirateur de 1 250 W, ce qui comprend le support à moteur, l'adaptateur et le câble interne avec coupe-circuit thermique (pos. 15)
21	6679GS	Couvercle de moteur
22	6622GS	Encastrement de prise
24	6680DR	Boîtier supérieur K - rouge (25)
25	6625ER	Pince de libération avec vis
26	6444AM	Couvercle de filtre d'échappement - rouge
27	60666WE	Bouton de mise en marche pour le modèle K3 - blanc
28	6086ER	Clip de boîtier
29	6623UL	Pare-chocs en mousse - Série K
30	6047ER01	Textile AIRBELT - gris foncé (incl. pos. 31)
31	6048GS	Clip AIRBELT
32	6627GS	Suceur pour tissu d'ameublement - série K
33	1092GS	Suceur plat
34	6349AM	Tuyau de 7 pi avec raccord et poignée du K3
36	6777CA	Tube télescopique avec adaptateur de brosse 6778AD (incl. pos. 38 et 39)
37	6391DA	Brosse pour parquet
38	6421GS	Bouton coulissant avec pièces (pour le tube télescopique 6270GS seulement)
39	6420GS	Bouton de libération, ressort à lames et bouchon (pour le tube télescopique 6270GS seulement)
40	1387GS	Brosse à épousseter
41	6694GS	Clip pour brosse à épousseter
42	6369G1	Câble principal
43	0105	Vis 3,9 × 19
44	6751GS	Roue pivotante du boîtier inférieur

No 9688FC K3 Premium - Appareil onyx (noir) Exceptions

24	6680SW	Boîtier supérieur, K - noir (25)
26	6422AM	Couvercle de filtre d'échappement - noir
30	6047ER07	Textile AIRBELT - argent/noir (incl. pos. 31)

No 9689FC K3 Premium - Appareil volcan Exceptions

24	6680SR	Boîtier supérieur, K - volcan (25)
26	6439K3	Couvercle de filtre d'échappement - volcan
27	6613VO	Bouton de mise en marche pour le K3 - volcan
30	6047ER03	Textile AIRBELT - volcan

FELIX 1 PREMIUM

No 9806FC FELIX 1 Premium en bleu glacial (blanc/bleu) - 12 pouces
No 9807FC FELIX 1 Premium en onyx (noir/argent) - 12 pouces
No 9808FC FELIX 1 Premium en blanc (blanc) - 12 pouces
No 9809FC FELIX 1 Premium en Rosso (rouge) - 12 pouces

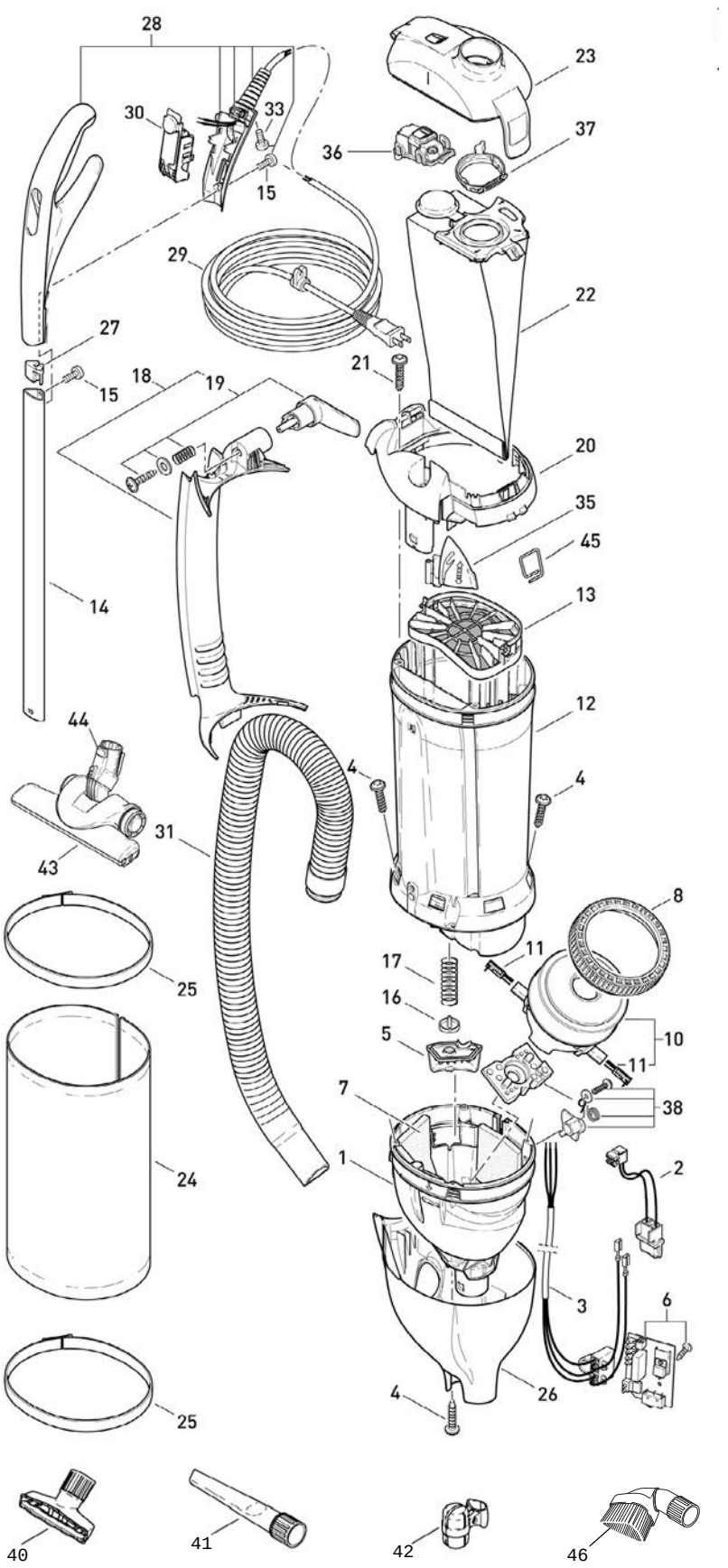

Logement de sac avec poignée

9806FC Appareil en bleu glacial (blanc/bleu)

Pos.	No pièce	Description
1	7078GS	Conduit d'air
2	7064	Faisceau de fils internes ET
3	7071	Câble interne
4	01016	Vis STS 4 × 16-T20
5	7056GS	Couvercle de soupape
6	7111ER	Carte de circuits imprimés de 120 V
7	7098	Isolation acoustique
8	1047	Joint de moteur d'aspirateur
9	7009	Support de caoutchouc
10	7041ER	Moteur d'aspirateur - 1 000 watts
11	05140S	Ensemble de balai de charbon
12	7143ER	Logement du sac à poussière
13	7012ER	Filtre de protection du moteur
13a	7185ER	Filtre à charbon de bois anti-odeurs facultatif
14	7081ER	Tube de poignée
15	0127	Vis M4 × 10K
16	7025	Disque de soupape
17	7028ER	Ensemble de ressort de soupape (ancien et nou veau)
18	7090GS	Conduit de tuyau
19	7027GS	Crochet de câble
20	7093WE	Couvercle, logement du sac à poussière avec 35 et 45 - blanc
21	01017	Vis STS 4 × 20-T20
22	7029ER	Sac à poussière
23	7091WE	Couvercle de filtre - blanc
24	7095ER02	Filtre d'échappement
25	7017GS	Porte-filtre d'échappement - gris noir
26	7159WESE	Logement inférieur - blanc
27	7145GS	Raccord de tube
28	7164WE	Poignée complète avec vis - blanc
29	7127DG	Câble - gris foncé
30	7038WE	Ensemble interrupteur, compl. - blanc
31	7050SB	Tuyau, compl.
33	0103	Vis C3,9 × 16
35	7082WE	Levier de libération de la poignée, compl.
36	7094ER	Indicateur de filtre, compl.
37	7018OR	Anneau de retenue avec ressort
38	7032ER	Levier d'interrupteur, compl.
39	7260GS	Embout Kombi (incl. avec Kombi) 7248ER Bande de brosse avec bouchon pour Kombi
40	1491GS	Suceur pour tissu d'ameublement - gris noir
41	1092GS	Suceur plat - gris noir
42	7097WE	Double clip de fixation - blanc
43	7200GS	Brosse pour parquet Premium (incl. avec Premium) 7207ER Ensemble de bande de brosse (2 pièces pour le 7200)
44	7212GS	Revêtement de bouton pour le 7200
45	7024ER	Ressort de loquet de couvercle

9807FC Appareil en onyx (noir/argent) Exceptions

18	7090SW	Conduit de tuyau - noir
19	7027SW	Crochet de câble
20	7093SW	Couvercle, logement de sac à poussière avec 35 et 45 - noir
23	7091SW	Couvercle de filtre - noir
24	7095ER04	Filtre d'échappement
25	7017SB1	Porte-filtre d'échappement - argent
26	7173SE	Logement inférieur - noir
28	7164GSSW	Poignée complète avec vis
30	7038SW	Ensemble interrupteur, compl. - noir
35	7082SW	Levier de libération de la poignée
41	1092SW	Suceur plat - noir
42	7097SW	Double clip de fixation - noir
46	1387GS	Brosse à épousseter - gris noir

9808FC Appareil en blanc (blanc) Exceptions

18	7090WE	Conduit de tuyau - blanc
19	7027WE	Crochet de câble - blanc
24	7095ER11	Filtre d'échappement
25	7017HG	Porte-filtre d'échappement - gris clair
41	1092JE	Suceur plat - gris clair
46	1387GS	Brosse à épousseter - gris noir

9809FC Appareil en Rosso (rouge) Exceptions

18	7090DR	Conduit de tuyau
19	7027DR	Crochet de câble
20	7093DR	Couvercle, logement de sac à poussière avec 35 et 45 - rouge
23	7091DR	Couvercle de filtre - rouge
24	7095ER12	Filtre d'échappement
25	7017SB	Porte-filtre d'échappement - argent
26	7186SE	Logement inférieur - rouge
28	7164GSDR	Poignée complète avec vis
30	7038DR	Ensemble interrupteur, compl.
35	7082DR	Levier de libération de la poignée, compl.
42	7097GS	Double clip de fixation - gris noir
46	1387GS	Brosse à épousseter - gris noir

FELIX 4 KOMBI

No 9824FC FELIX 4 KOMBI en bleu glacial (blanc/bleu)
No 9828FC FELIX 4 KOMBI en onyx (noir)
No 9830FC FELIX 4 KOMBI en Rosso (rouge)

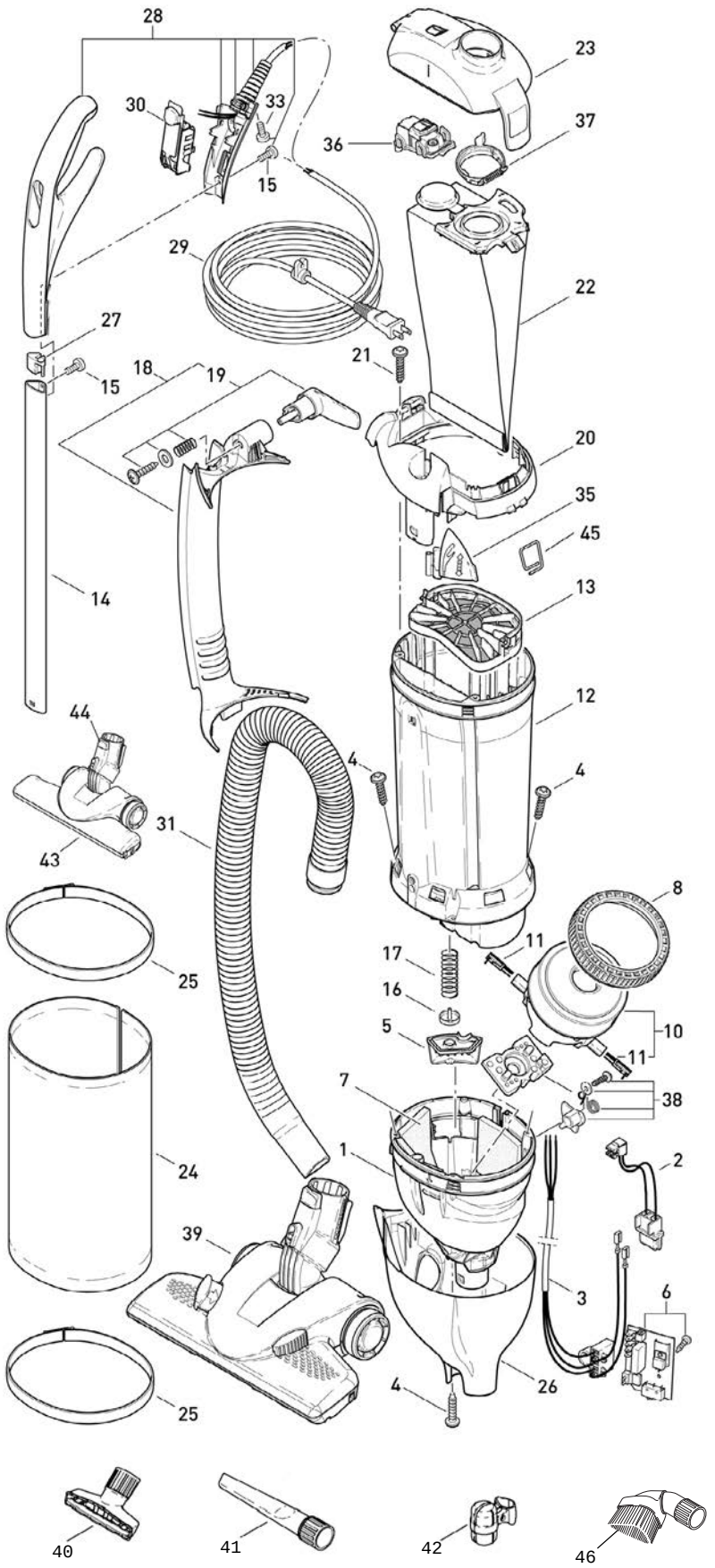

Logement de sac avec poignée

9824FC Appareil en bleu glacial (blanc/bleu)

Pos.No	pièce	Description
1	7078GS	Conduit d'air
2	7064	Faisceau de fils internes ET
3	7071	Câble interne
4	01016	Vis STS 4 × 16-T20
5	7056GS	Couvercle de soupape
6	7111ER	Carte de circuits imprimés de 120 V
7	7098	Isolation acoustique
8	1047	Joint de moteur d'aspirateur
9	7009	Support de caoutchouc
10	7041ER	Moteur d'aspirateur - 1 000 watts
11	05140S	Ensemble de balai de charbon
12	7143ER	Logement du sac à poussière
13	7012ER	Filtre de protection du moteur
13a	7185ER	Filtre à charbon de bois anti-odeurs facul tatif
14	7081ER	Tube de poignée
15	0127	Vis M4 × 10K
16	7025	Disque de soupape
17	7028ER	Ensemble de ressort de soupape (ancien et nouveau)
18	7090GS	Conduit de tuyau
19	7027GS	Crochet de câble
20	7093WE	Couvercle, logement du sac à poussière avec 35 et 45 - blanc
21	01017	Vis STS 4 × 20-T20
22	7029ER	Sac à poussière
23	7091WE	Couvercle de filtre - blanc
24	7095ER02	Filtre d'échappement
25	7017GS	Porte-filtre d'échappement - gris noir
26	7159WESE	Logement inférieur - blanc
27	7145GS	Raccord de tube
28	7164WE	Poignée complète avec vis - blanc
29	7127DG	Câble - gris foncé
30	7038WE	Ensemble interrupteur, compl. - blanc
31	7050SB	Tuyau, compl.
33	0103	Vis C3,9 × 16
35	7082WE	Levier de libération de la poignée, compl.
36	7094ER	Indicateur de filtre, compl.
37	7018OR	Anneau de retenue avec ressort
38	7032ER	Levier d'interrupteur, compl.
39	7260GS	Embout Kombi (incl. avec Kombi) 7248ER Bande de brosse avec bouchon pour Kombi
40	1491GS	Suceur pour tissu d'ameublement - gris noir
41	1092GS	Suceur plat - gris noir
42	7097WE	Double clip de fixation - blanc
43	7200GS	Brosse pour parquet Premium 7207ER Ensemble de bande de brosse (deux pièces pour le 7200)
44	7212GS	Revêtement de bouton pour le 7200
45	7024ER	Ressort de loquet de couvercle

No 9828FC Appareilen onyx (noir/argent) Exceptions

18	7090SW	Conduit de tuyau - noir
19	70276W	Crochet de câble
20	7093SW	Couvercle, logement de sac à poussière avec 35 et 45 - noir
23	7091SW	Couvercle de filtre- noir
24	7095ER04	Filtre d'échappement
25	7017SB1	Porte-filtre d'échappement - argent
26	7173SE	Logement inférieur - noir
28	7164GSS6W	Poignée complète avec vis
30	7038SW	Ensemble interrupteur, compl. - noir
35	7082SW	Levier de libération de la poignée, compl.
41	1092SW	Suceur plat - noir
42	7097SW	Double clip de fixation - noir

No 9830FC Appareil en Rosso (rouge) Exceptions

18	7090DR	Conduit de tuyau
19	7027DR	Crochet de câble
20	7093DR	Couvercle, logement de sac à poussière avec 35 et 45 - rouge
23	7091DR	Couvercle de filtre - rouge
24	7095ER12	Filtre d'échappement
25	7017SB	Porte-filtre d'échappement - argent
26	7173SE	Logement inférieur - rouge
28	7164GSSW	Poignée complète avec vis
30	7038SW	Esemble interrupteur, compl. - rouge
35	7082SW	Levier de libération de la poignée, compl.
41	1092SW	Suceur plat - noir
42	7097SW	Double clip de fixation - gris noir

DART - SCHÉMA ET LISTE DES PIÈCES

No 9855FC DART en blanc arctique (blanc/bleu foncé)

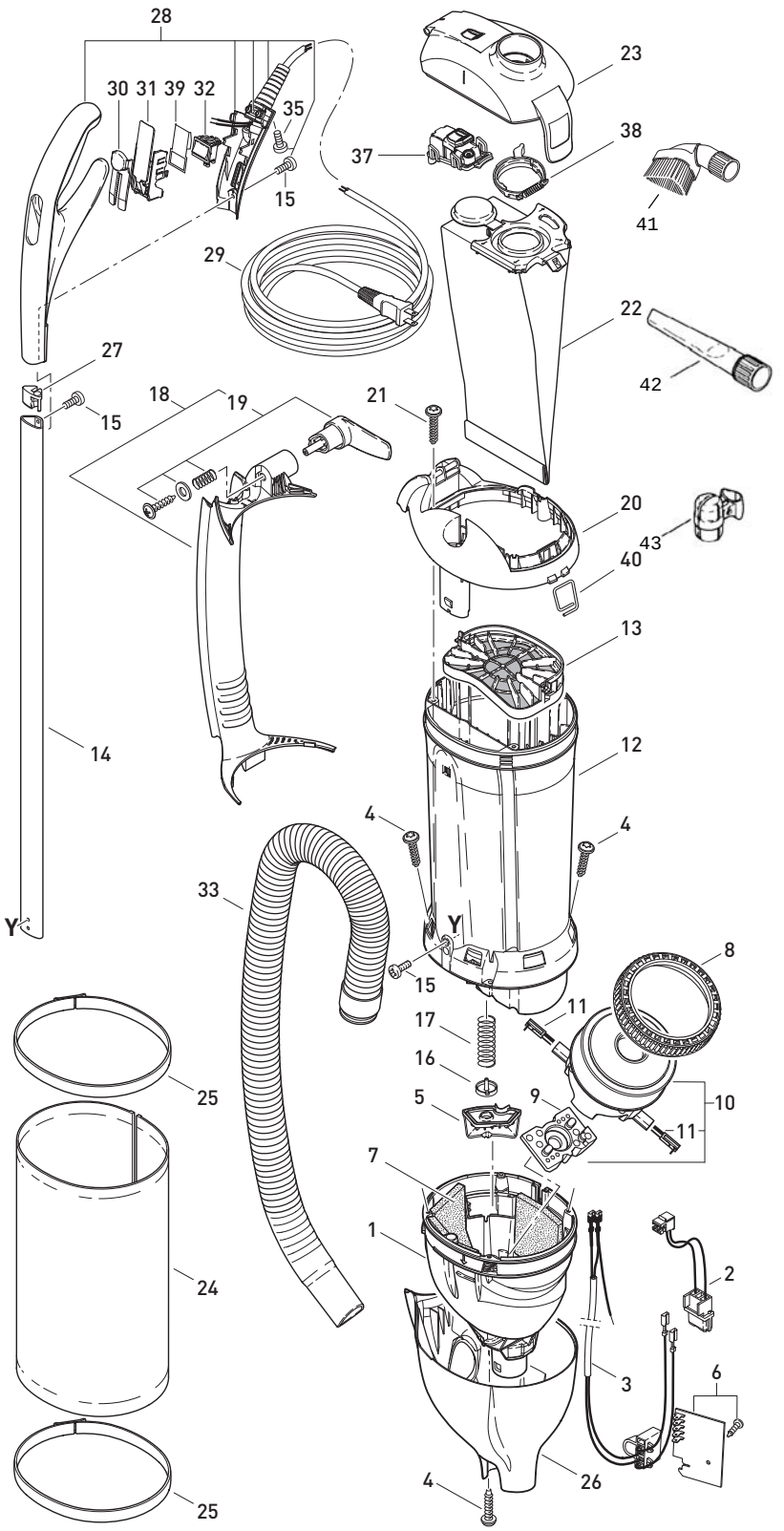

Logement de sac et poignée

9855FC DART - Appareil en blanc arctique (blanc/bleu foncé)

Pos.	No pièce	Description
1	7002GS	Conduit d'air
2	7064	Fils internes ET
3	7070	Câble interne
4	01016	Vis STS 4 × 16-T20
5	7057HG	Couvercle de soupape
6	7102ER	Carte de circuits imprimés de 120 V
7	7098	Isolation acoustique
8	1047	Joint de moteur d'aspirateur
9	7009	Support à moteur
10	7041ER	Moteur d'aspirateur de 1 000 watts
11	05140S	Ensemble de balai de charbon
12	7143ER	Logement de sac
13	7012ER	Filtre de protection du moteur
13a	7185ER	Filtre à charbon de bois anti-odeurs facultatif
14	7080ER	Tube de poignée
15	0127	Vis M4 × 10K
16	7025	Disque de soupape
17	7028ER	Ensemble de ressort de soupape
18	7090WE	Conduit de tuyau - blanc arctique
19	7027WE	Crochet de câble
20	7092WE	Couvercle, logement de sac
21	01017	Vis STS 4 × 20-T20
22	7029ER	Sac-filtre Ultra
23	7091WE	Couvercle de filtre - blanc
24	7095ER08	Filtre d'échappement - bleu marin
25	7017GS	Porte-filtre d'échappement - gris noir
26	7167SE	Logement inférieur - blanc arctique
27	7076GS	Raccord de tube
28	7163WE	Poignée complète avec vis
29	7127DG	Câble, deux fils
30	7035GS	Bouton coulissant
31	7178WE	Support de poignée
32	05138	Interrupteur à bascule, deux pôles
33	7050SB	Tuyau
35	01036	Vis 4 × 14
37	7094ER	Indicateur de filtre, compl.
38	7018OR	Anneau de retenue avec ressort
39	7142	Pellicule protectrice
40	7024ER	Ressort
41	1387GS	Brosse à épousseter
42	1092GS	Suceur plat
43	7097GS	Double clip de fixation - gris noir

ESSENTIAL G4 - SCHÉMA ET LISTE DES PIÈCES

No 90406FC ESSENTIAL G4 - Gris clair/gris noir

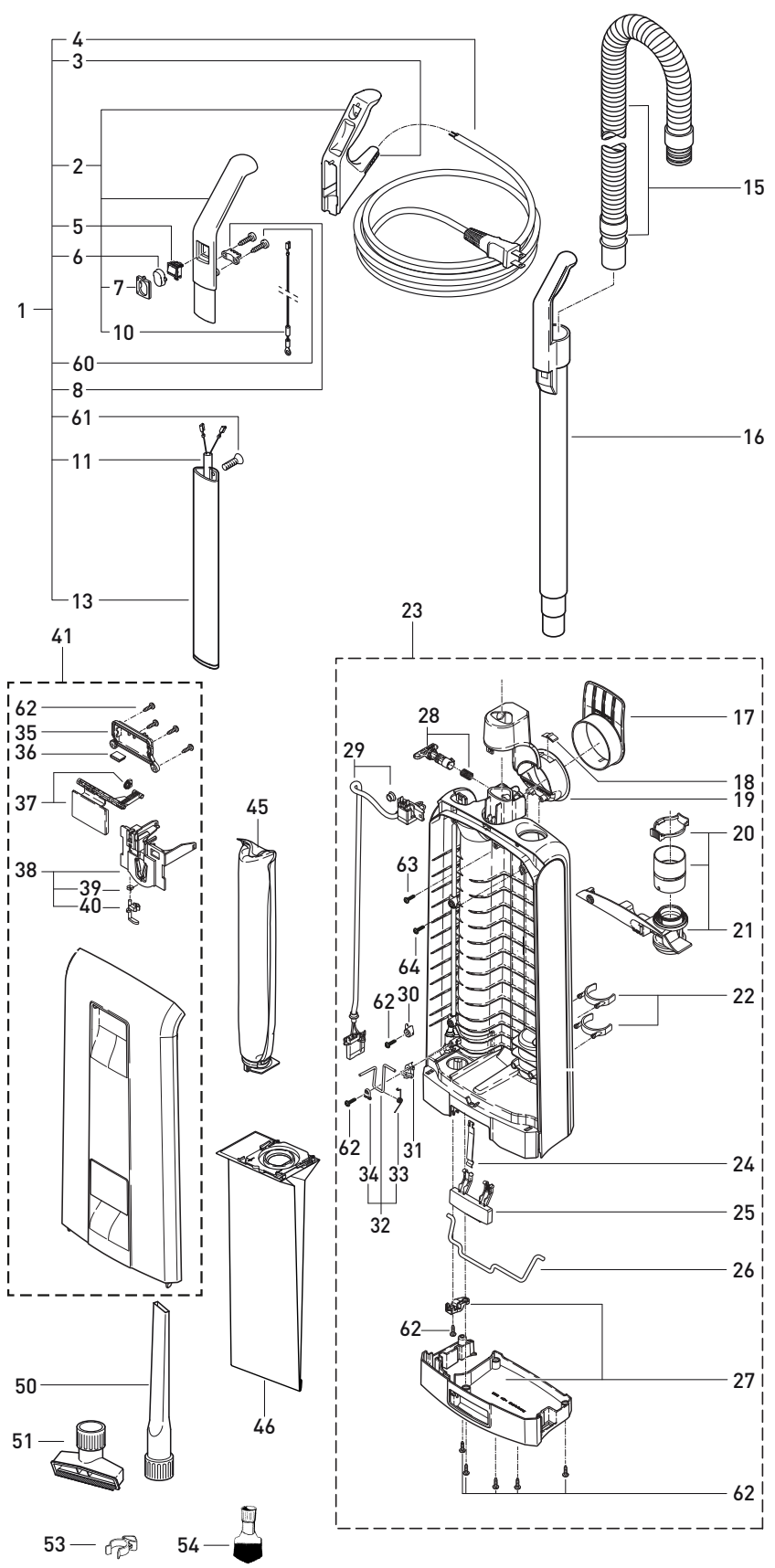

Logement de sac et poignée

No 90406FC ESSENTIAL G4 Appareil en gris clair/gris noir

Pos.	No pièce	Description
1	5632CA	Poignée avec câble, compl., gris clair gris noir
2	5297SE	Poignée, gris clair (incl. pos. 3, 7 et 10)
3	5359GS	Passe-câble
4	5450DG	Cordon d'alimentation
5	05113	Interrupteur
6	5160GS	Capuchon d'interrupteur, gris noir
7	5161HG	Support de capuchon d'interrupteur, gris clair
8	5162	Serre-câble
10	5253UL	Fil antistatique
11	5298ER	Câble de poignée, deux fils
13	5187	Tube de poignée
15	5040SB	Tuyau, compl., argent
16	5045HG	Tube de nettoyage sans tuyau, gris clair
17	51108GS	Crochet de câble, gris clair
18	5146	Ressort d'arrêt
19	51109HG	Poignée de transport, gris clair
20	5424GS	Anneau de retenue
21	51115HG	Couvercle interne, compl.
22	1823HG	Clip de fixation, gris clair
23	51150HG	Logement de sac, compl. gris clair
24	5084	Ressort de la tige de verrouillage
25	51103GS	Loquet de verrouillage du logement de sac, gris noir
26	5083	Tige de verrouillage
27	51102HG	Base de pare-chocs du logement de sac, gris clair
28	51110ER	Loquet de verrouillage avec ressort, gris noir
29	51118ER	Câble interne
30	5164	Serre-câble
31	5266	Serre-câble
32	5208	Cran de sécurité du filtre, compl. incl. pos. 33 et 34
33	5210	Ressort de rappel
34	1073	Pince
35	51159GS	Couvercle, gris noir
36	5319	Ressort de porte-sac
37	51153GS	Dispositif d'ouverture du couvercle, gris noir
38	1847	Porte-sac, compl., incl. pos. 39 et 40
39	5091	Ressort de cran de sécurité
40	1817	Cran de sécurité
41	51151HG	Couvercle avant, compl., gris clair
45	5036ER	Microfiltre prémoteur
46	50931	Sac-filtre Ultra
50	1092GS	Suceur plat, gris clair
51	1491GS	Suceur pour tissu d'ameublement, gris clair
53	5460GS	Pince de fixation avec vis, gris noir
54	1387GS	Brosse à épousseter, gris noir
60	0103ER	Vis C3,9 × 15
61	0129ER	Vis M4 × 12
62	01036ER	Vis AMTEC 4 × 13 T × 20
63	01036SW	Vis AMTEC 4 × 13 T × 20, noir
64	01047ER	Vis AMTEC 3 × 12 T × 10, noir

ESSENTIAL G5 - SCHÉMA ET LISTE DES PIÈCES

No 90407FC ESSENTIAL G5 - Gris clair/gris noir

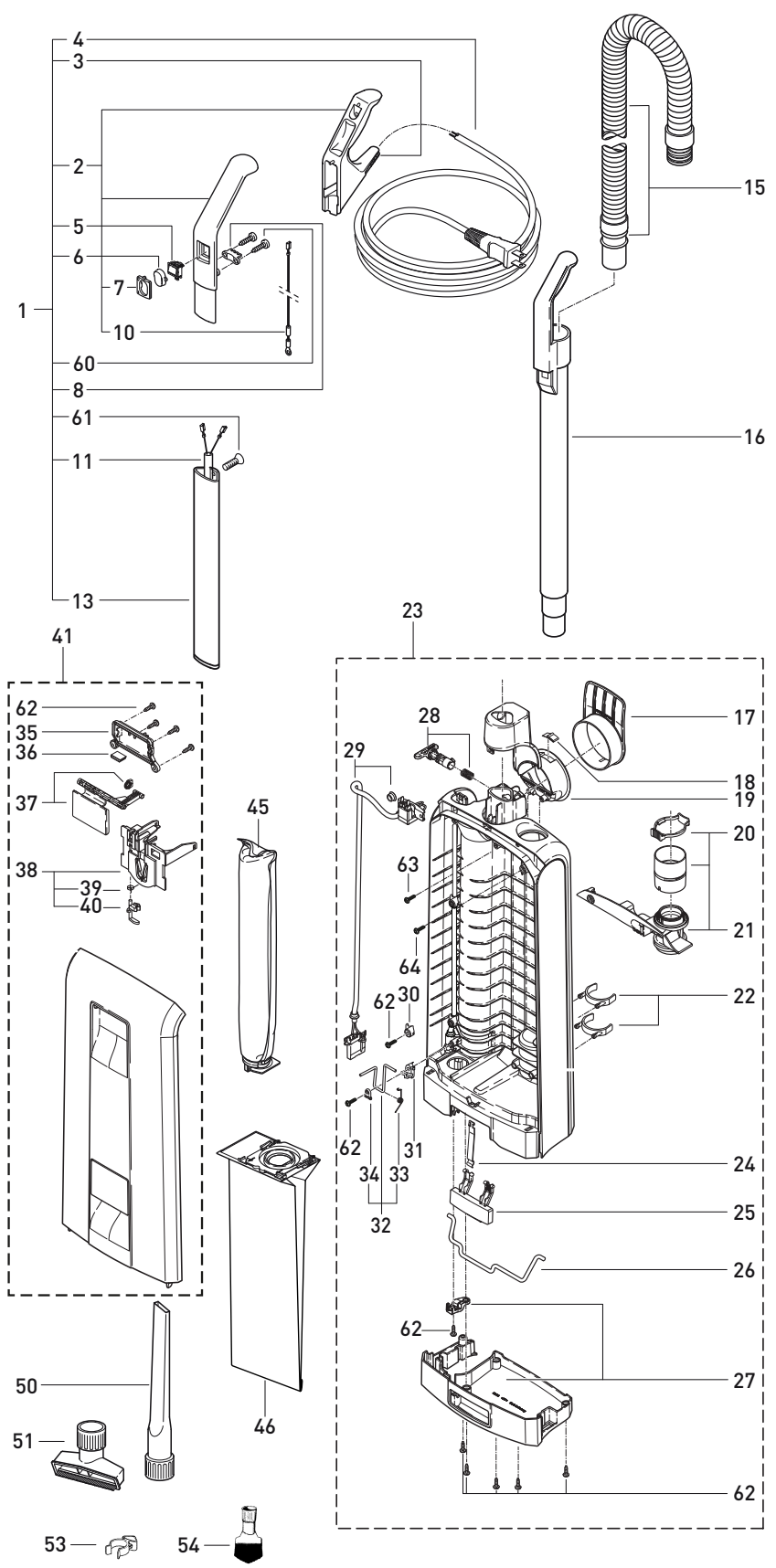

Logement de sac et poignée

No 90407FC ESSENTIAL G5 Appareil en gris clair/gris noir

Pos.	No pièce	Description
1	5632CA	Poignée avec câble, compl., gris clair gris noir
2	5297SE	Poignée, gris clair (incl. pos. 3, 7 et 10)
3	5359GS	Passe-câble
4	5450DG	Cordon d'alimentation
5	05113	Interrupteur
6	5160GS	Capuchon d'interrupteur, gris noir
7	5161HG	Support de capuchon d'interrupteur, gris clair
8	5162	Serre-câble
10	5253UL	Fil antistatique
11	5298ER	Câble de poignée, deux fils
13	5187	Tube de poignée
15	5040SB	Tuyau, compl., argent
16	5045HG	Tube de nettoyage sans tuyau, gris clair
17	51108HG	Crochet de câble, gris clair
18	5146	Ressort d'arrêt
19	51109HG	Poignée de transport, gris clair
20	5424GS1	Anneau de retenue
21	51115HG	Couvercle interne, compl.
22	1823HG	Clip de fixation, gris clair
23	51150HG	Logement de sac, compl. gris clair
24	5084	Ressort de la tige de verrouillage
25	51103GS	Loquet de verrouillage du logement de sac, gris noir
26	5083	Tige de verrouillage
27	51102HG	Base de pare-chocs du logement de sac, gris clair
28	51110ER	Loquet de verrouillage avec ressort, gris noir
29	51118ER	Câble interne
30	5164	Serre-câble
31	5266	Serre-câble
32	5208	Cran de sécurité du filtre, compl. incl. pos. 33 et 34
33	5210	Ressort de rappel
34	1073	Pince
35	51159GS	Couvercle, gris noir
36	5319	Ressort de porte-sac
37	51153GS	Dispositif d'ouverture du couvercle, gris noir
38	1847	Porte-sac, compl., incl. pos. 39 et 40
39	5091	Ressort de cran de sécurité
40	1817	Cran de sécurité
41	51151HG	Couvercle avant, compl., gris clair
45	5036ER	Microfiltre prémoteur
46	50931	Sac-filtre Ultra
50	1092GS	Suceur plat, gris clair
51	1491GS	Suceur pour tissu d'ameublement, gris clair
53	5460GS	Pince de fixation avec vis, gris noir
54	1387GS	Brosse à épousseter, gris noir
60	0103ER	Vis C3,9 × 15
61	0129ER	Vis M4 × 12
62	01036ER	Vis AMTEC 4 × 13 T × 20
63	01036SW	Vis AMTEC 4 × 13 T × 20, noir
64	01047ER	Vis AMTEC 3 × 12 T × 10, noir

MECHANICAL 300 - SCHÉMA ET LISTE DES PIÈCES

No 91303FC MECHANICAL 300

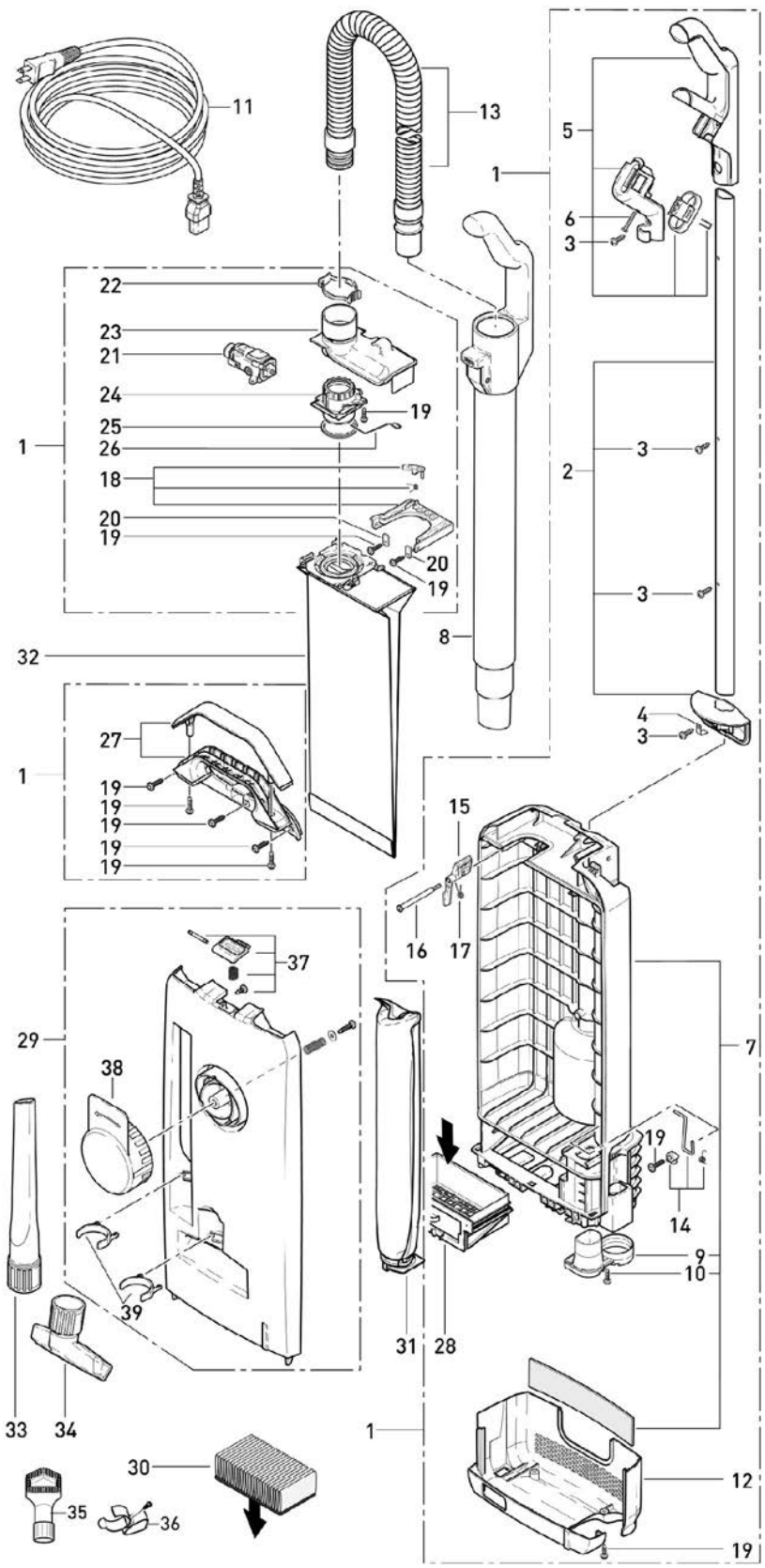

Logement de sac et poignée

No 91303FC Mechanical 300 - Gris/noir

Pos.	No pièce	Description
1	50100SE	Logement de sac, compl.
2	50145SE	Tube de poignée, incl. le couvercle pour tube
3	0127	Vis M4 × 10K, Taptite
4	50147ER	Pince
5	50214HGER	Poignée, compl.
6	0104	Vis C3,9 × 25 DIN 7981
7	50200GS	Logement de sac
8	50165HG	Tube de nettoyage
9	50105HG	Tube de raccordement
10	0107	Vis C2,9 × 13
11	501843	Câble avec fiche américaine (gris/noir) - 13 m
12	50118HG	Base de pare-chocs du logement de sac
13	5040SB	Tuyau, compl. (argent)
14	50205ER	Cran de sécurité du filtre, compl.
15	50122OR	Levier du sac-filtre
16	50123ER	Axe
17	50124ER	Ressort de rappel
18	0125ER	Porte-sac
19	01036	Vis 4 × 14
20	2014	Bride d'axe
21	50209ER	Indicateur de filtre
22	5424GS	Anneau de retenue
23	50130HG	Prise renfoncée
24	50131HG	Raccord
25	5289	Joint
26	50142ER	Fil antistatique
27	50143GSER	Poignée de transport
28	50216OR	Boîtier du filtre d'échappement
29	50215GS	Couvercle arrière
30	50170ER	Filtre d'échappement
30a	50169ER	Filtre d'échappement HEPA facultatif
31	5036ER	Microfiltre prémoteur
32	5093ER	Sac-filtre Ultra
33	1092JE	Suceur plat - gris clair
34	1491JE	Suceur pour tissu d'ameublement
35	1387GS	Brosse à épousseter
36	1081GS	Pince de fixation avec vis pour le Mechanical
37	50221HGER	Couvercle du mécanisme de verrouillage - gris clair
38	50220HGER	Crochet de câble EV - gris clair
39	1823HG	Clip de fixation - gris clair

MECHANICAL 350 - SCHÉMA ET LISTE DES PIÈCES

No 91313FC MECHANICAL 350

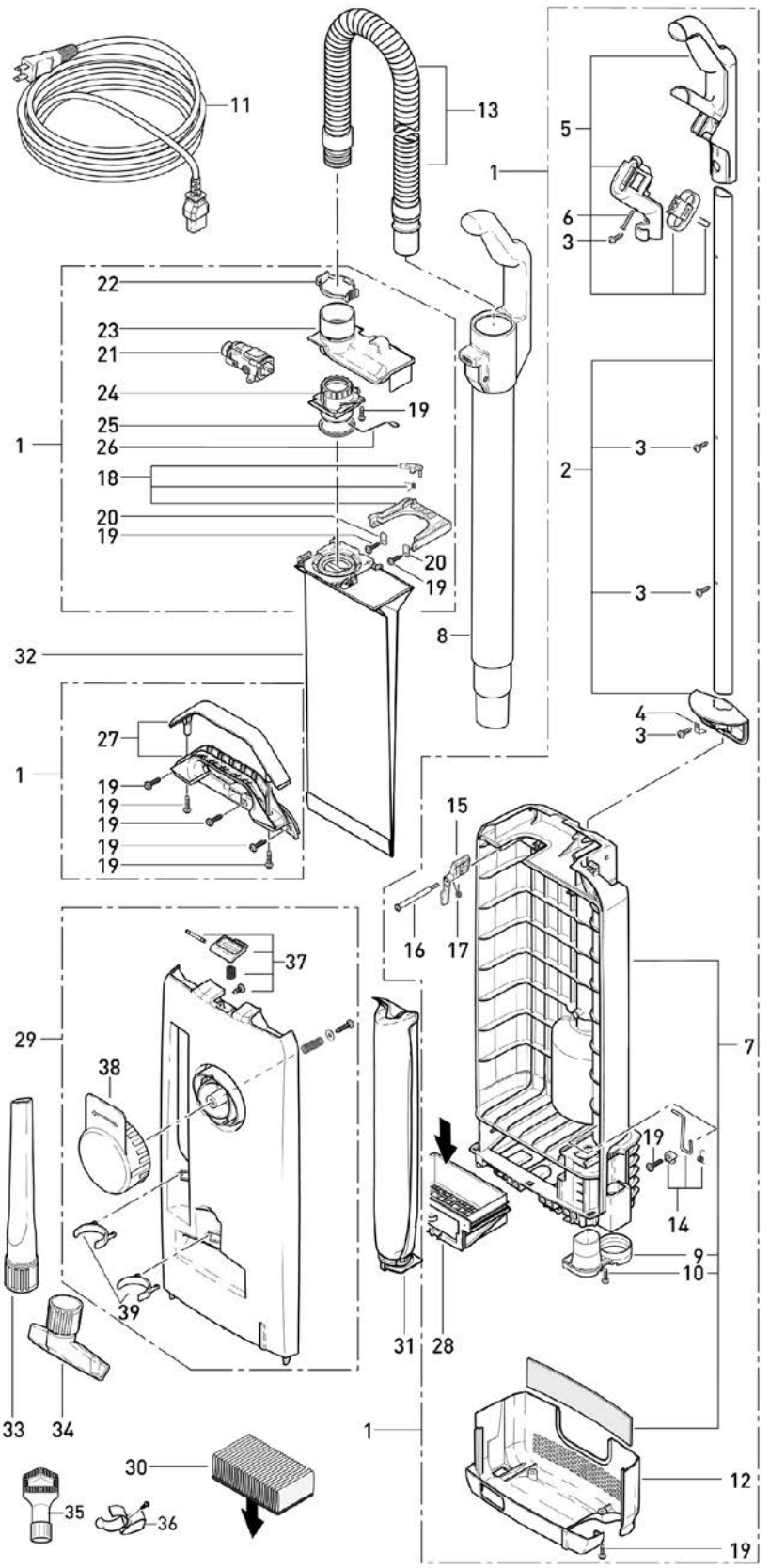

Logement de sac et poignée

No 91313FC Mechanical 350 - Gris/noir

Pos.	No pièce	Description
1	50100SE	Logement de sac, compl.
2	50145SE	Tube de poignée, incl. le couvercle pour tube
3	0127	Vis M4 × 10K, Taptite
4	50147ER	Pince
5	50214HGER	Poignée, compl.
6	0104	Vis C3,9 × 25 DIN 7981
7	50200GS	Logement de sac
8	50165HG	Tube de nettoyage
9	50105HG	Tube de raccordement
10	0107	Vis C2,9 × 13
11	501843	Câble avec fiche américaine (gris-noir) - 13 m
12	50118HG	Base de pare-chocs du logement de sac
13	5040SB	Tuyau, compl. (argent)
14	50205ER	Cran de sécurité du filtre, compl.
15	50122OR	Levier du sac-filtre
16	50123ER	Axe
17	50124ER	Ressort de rappel
18	50125ER	Porte-sac
19	01036	Vis 4 × 14
20	2014	Bride d'axe
21	50209ER	Indicateur de filtre
22	5424GS1	Anneau de retenue
23	50130HG	Prise renfoncée
24	50131HG	Raccord
25	5289	Joint
26	50142ER	Fil antistatique
27	50143GSER	Poignée de transport
28	50216OR	Boîtier du filtre d'échappement
29	50215GS	Couvercle arrière
30	50170ER	Filtre d'échappement
30a	50169ER	Filtre d'échappement HEPA facultatif
31	5036ER	Microfiltre prémoteur
32	5093ER	Sac-filtre Ultra
33	1092JE	Suceur plat - gris clair
34	1491JE	Suceur pour tissu d'ameublement
35	1387GS	Brosse à épousseter
36	1081GS	Pince de fixation avec vis pour le Mechanical
37	50221HGER	Couvercle du mécanisme de verrouillage - gris clair
38	50220HGER	Crochet de câble EV - gris clair
39	1823HG	Clip de fixation - gris clair

AUTOMATIC X4 - SCHÉMA ET LISTE DES PIÈCES

No 9570FC AUTOMATIC X4 en blanc arctique

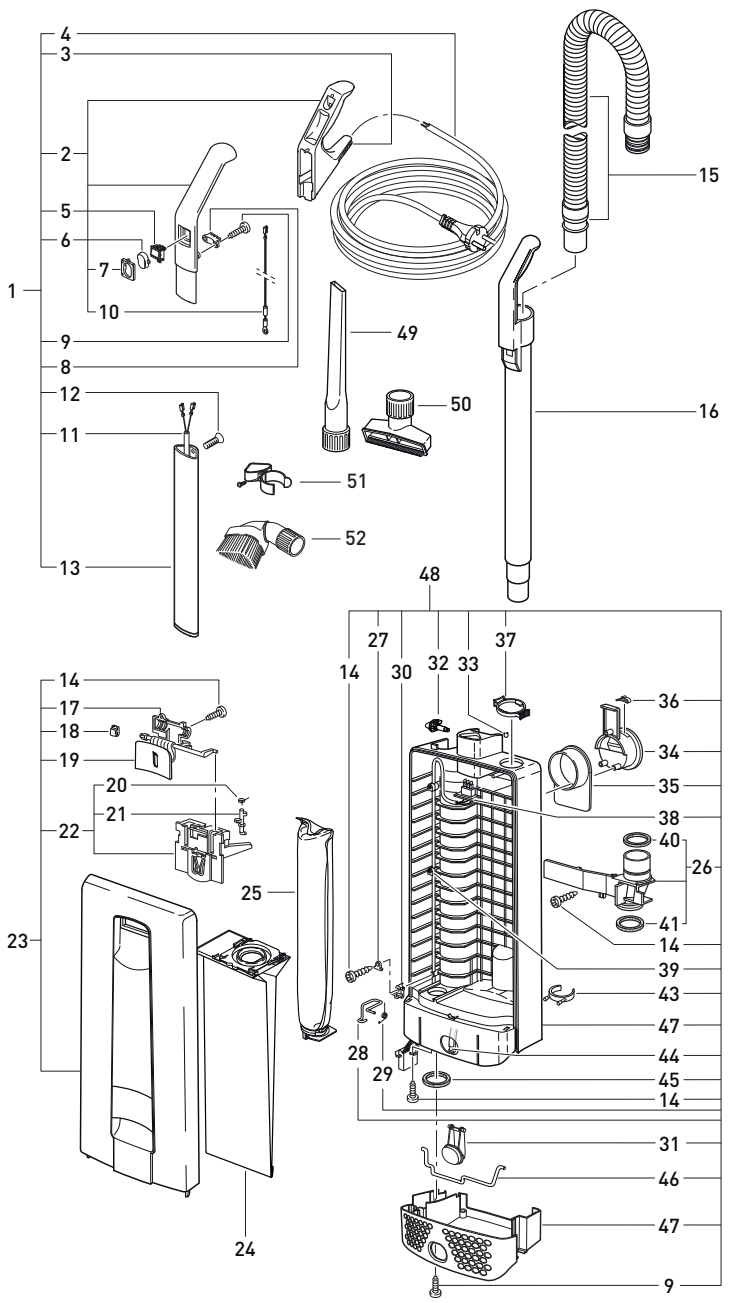

Logement de sac et poignée

No 9570FC AUTOMATIC X4 - Blanc/gris

Pos.	No pièce	Description
1	5642GS	Poignée complète - gris noir/blanc (incl. pos. 2 à 13)
2	5297SE	Poignée (incl. pos. 3, 7 et 10)
3	5359GS	Passe-câble
4	5450DG	Cordon d'alimentation
5	05113	Interrupteur avec vis
6	5160WE	Capuchon d'interrupteur - blanc arctique
7	5161GS	Support de capuchon d'interrupteur
8	5162	Serre-câble
9	0103	Vis C3,9 × 16 DIN 7981
10	5253UL	Fil antistatique
11	5298ER	Câble de poignée
12	0129	Vis M4 × 12 DIN 966
13	5187	Tube de poignée
14	0102	Vis F3,9 × 13 DIN 7981
15	5040SB	Tuyau, compl.
16	5045GS	Tube de nettoyage
17	5707WE	Couvercle - blanc arctique
18	5319	Ressort de porte-sac
19	5706GS	Dispositif d'ouverture du couvercle - gris noir
20	5091	Ressort de cran de sécurité
21	5360	Cran de sécurité
22	5324	Porte-sac, compl. (incl. pos. 20 et 21)
23	50750SE	Couvercle avant, complet (14, 17 à 22) - blanc arctique/gris noir 5454 Joint de couvercle avant
24	50931	Emballage du sac-filtre Ultra
25	5036ER	Microfiltre prémoteur
26	5380GS	Couvercle interne, compl. (incl. pos. 40 et 41)
27	1073	Pince
28	5208	Cran de sécurité du filtre
29	5210	Ressort de rappel
30	5164	Serre-câble
31	5722GS	Loquet de verrouillage du logement de sac - gris noir
32	1859GS	Loquet de la poignée - gris noir
33	0161	Clip 4, DIN 6799
34	5721WE	Poignée de transport - blanc
35	5703WE	Crochet de câble - blanc
36	5146	Ressort d'arrêt
37	5424GS	Anneau de retenue
38	5299ER	Câble interne
39	5266	Serre-câble
40	5842	Joint
41	5289	Joint
43	1823GS	Clip de fixation - gris noir
44	5084	Ressort de la tige de verrouillage
45	5163	Joint
46	5083	Tige de verrouillage
47	5702WE	Base de pare-chocs du logement de sac - blanc
48	5755WE	Logement de sac, compl. - blanc arctique/gris noir (incl. pos. 9, 14 et 26 à 47)
49	1092GS	Suceur plat
50	1491GS	Suceur pour tissu d'ameublement
51	5460GS	Pince de fixation avec vis
52	1387GS	Brosse à épousseter

AUTOMATIC X7 - SCHÉMA ET LISTE DES PIÈCES

No 91503FC AUTOMATIC X7 en rouge (rouge foncé/argent)

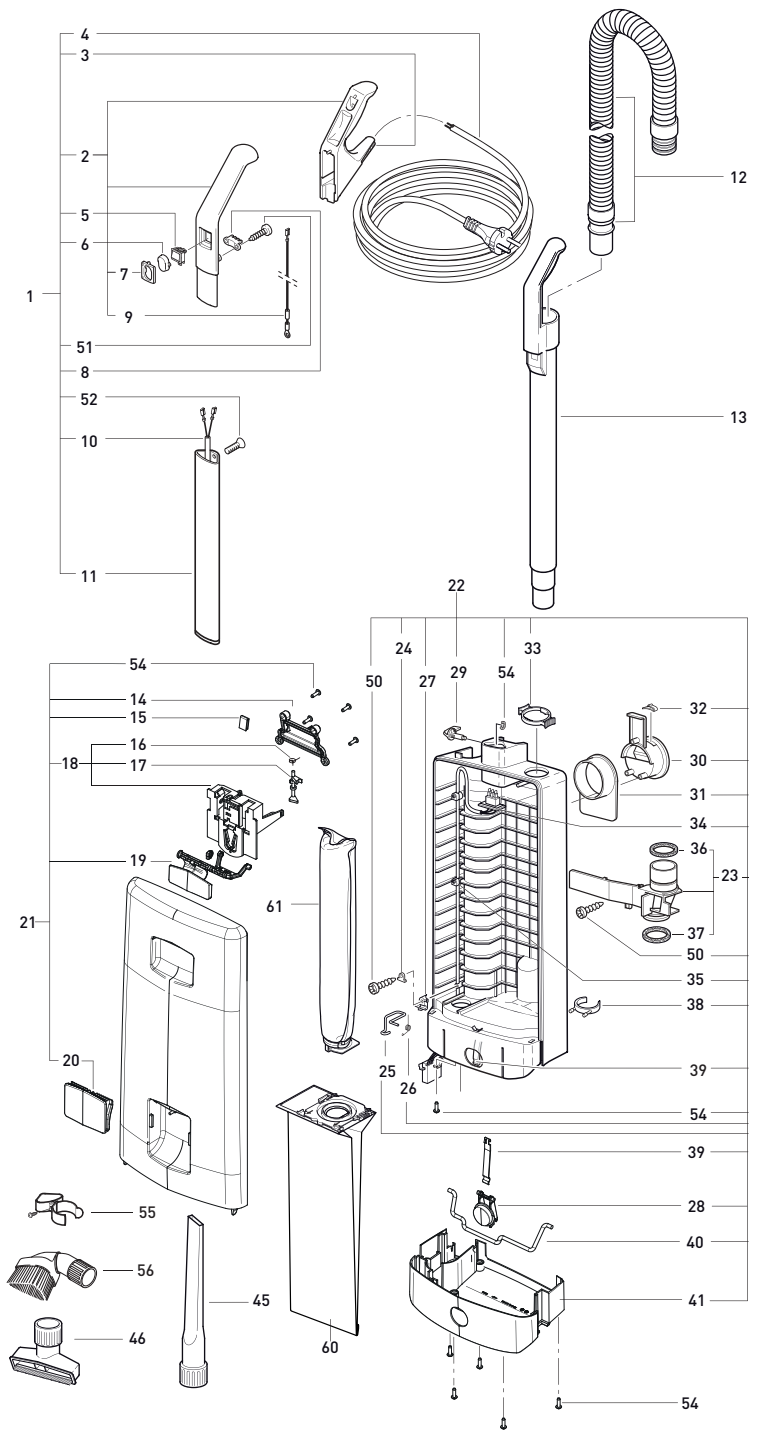

Logement de sac et poignée

No 91503FC X7 - Appareil rouge

Pos.	No pièce	Description
1	5642GS	Poignée, compl., gris noir/rouge foncé
2	5297SE	Poignée, gris noir, incl. pos. 7 et 9
3	5359GS	Passe-câble
4	5450DG	Cordon d'alimentation
5	05113	Interrupteur avec vis
6	5160SB	Capuchon d'interrupteur, argent
7	5161GS	Support de capuchon d'interrupteur, gris noir
8	5162	Serre-câble
9	5253UL	Fil antistatique
10	5216ER	Câble de poignée
11	5187	Tube de poignée X
12	5040SB	Tuyau X, compl., argent
13	5045GS	Tube de nettoyage, gris noir
14	51059GS	Couvercle, gris noir
15	5319	Ressort de porte-sac
16	5091	Ressort de cran de sécurité
17	5360	Cran de sécurité
18	5324	Porte-sac, compl., incl. pos. 16 et 17
19	51053SB	Dispositif d'ouverture du couvercle, argent
20	51052SE	Couvercle de poignée, argent
21	51051DRSB	Couvercle avant, compl. rouge foncé
22	51050DRUL	Logement de sac, compl., rouge foncé/gris noir
23	5380GS	Couvercle interne, compl. gris noir, incl. pos. 40 et 41
24	1073	Pince
25	5208	Cran de sécurité du filtre
26	5210	Ressort de rappel
27	5164	Serre-câble
28	51003SB	Loquet de verrouillage du logement de sac, argent
29	1859SB	Loquet de la poignée, argent
30	5721DR	Poignée de transport, rouge foncé
31	5703DR	Crochet de câble, rouge foncé
32	5146	Ressort d'arrêt
33	5424GS	Anneau de retenue, argent
34	5217ER	Câble interne
35	5266	Serre-câble
36	5842	Joint
37	5289	Joint
38	1823GS	Clip de fixation, gris noir
39	5084	Ressort de la tige de verrouillage
40	5083	Tige de verrouillage
41	51002GS	Base de pare-chocs du logement de sac, gris noir
45	1092GS	Suceur plat, gris noir
46	1491GS	Suceur pour tissu d'ameublement
50	0102ER	Vis F3,9 × 13 DIN 7981
51	0103ER	Vis C3,9 × 16 DIN 7981
52	0129ER	Vis M4 × 12
53	0161ER	Clip 4, DIN 6799
54	01036ER	Vis 4 × 14, Torx 20
55	5460GS	Pince de fixation avec vis
56	1387GS	Brosse à épousseter
60	50931	Emballage du sac-filtre Ultra
61	5036ER	Microfiltre prémoteur

AUTOMATIC X7 PREMIUM - SCHÉMA ET LISTE DES PIÈCES

No 91543FC AUTOMATIC X7 Premium en graphite (gris noir/argent)
No 91540FC AUTOMATIC X7 Premium PET en noir (noir/argent)

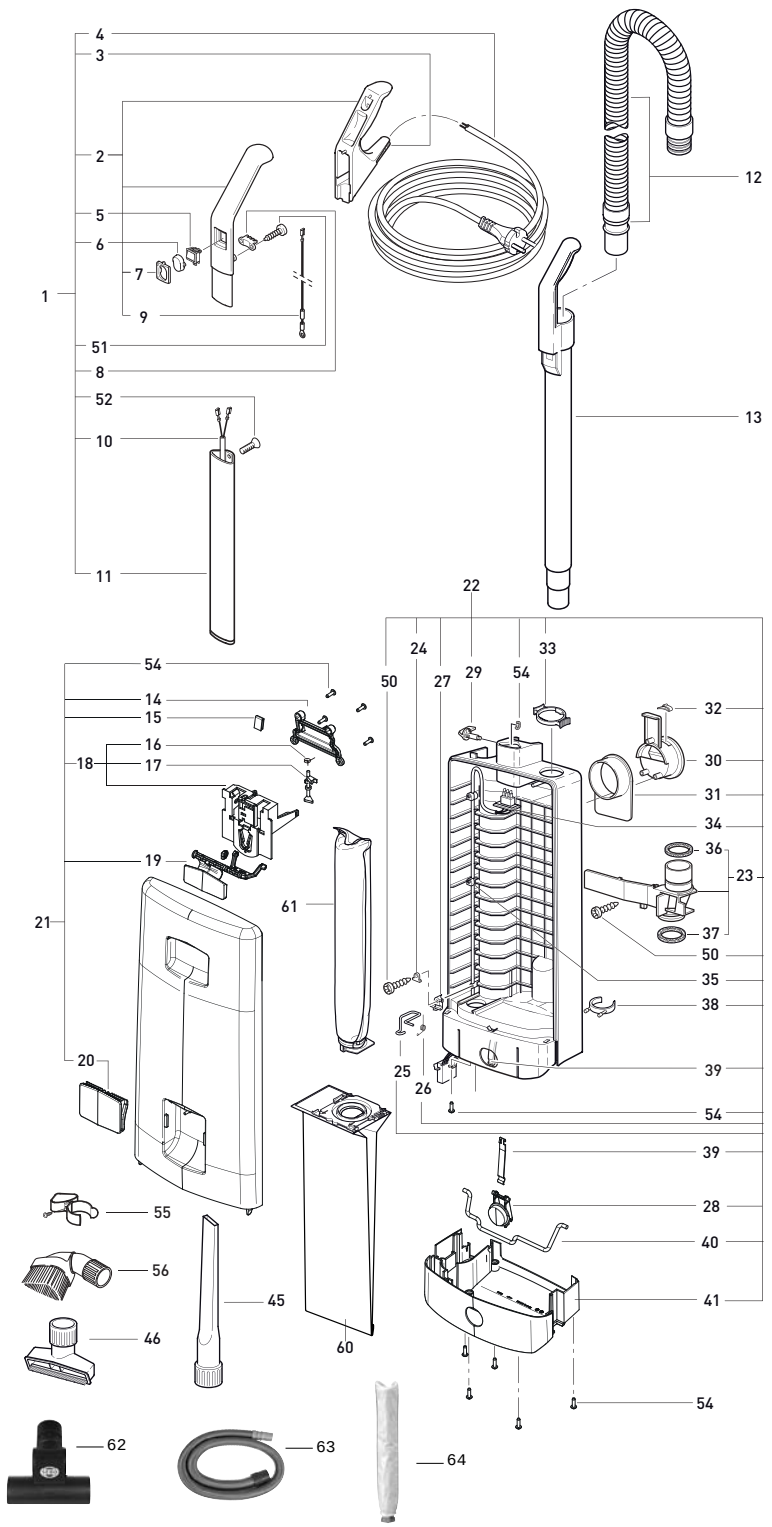

Logement de sac et poignée

No 91543AM X7 Premium -Appareil en graphite

Pos.	No pièce	Description
1	5642GS	Poignée complète, gris noir/blanc
2	5297SE	Poignée, gris noir, incl. pos. 7 et 9
3	5359GS	Passe-câble
4	5450DG	Cordon d'alimentation
5	05113	Interrupteur avec vis
6	5160SB	Capuchon d'interrupteur, argent
7	5161GS	Support de capuchon d'interrupteur, gris noir
8	5162	Serre-câble
9	5253UL	Fil antistatique
10	5216ER	Câble de poignée
11	5187	Tube de poignée X
12	5040SB	Tuyau X, compl., argent
13	5045GS	Tube de nettoyage, gris noir
14	51059GS	Couvercle, gris noir
15	5319	Ressort de porte-sac
16	5091	Ressort de cran de sécurité
17	5360	Cran de sécurité
18	5324	Porte-sac, compl., incl. pos. 16 et 17
19	51053SB	Dispositif d'ouverture du couvercle, argent
20	51052SE	Couvercle de poignée, argent
21	51051GSSB	Couvercle avant complet, gris noir
22	51050GSUL	Logement de sac X, compl., gris noir
23	5380GS	Couvercle interne, compl. gris noir, incl. pos. 40 et 41
24	1073	Pince
25	5208	Cran de sécurité du filtre
26	5210	Ressort de rappel
27	5164	Serre-câble
28	51003SB	Loquet de verrouillage du logement de sac, argent
29	1859SB	Loquet de la poignée, argent
30	5721GS	Poignée de transport, gris noir
31	5703GS	Crochet de câble, gris noir
32	5146	Ressort d'arrêt
33	5424SB1	Anneau de retenue, argent
34	5217ER	Câble interne
35	5266	Serre-câble
36	5842	Joint
37	5289	Joint
38	1823GS	Clip de fixation, gris noir
39	5084	Ressort de la tige de verrouillage
40	5083	Tige de verrouillage
41	51002GS	Base de pare-chocs du logement de sac, gris
45	1092GS	Suceur plat, gris noir
46	1491GS	Suceur pour tissu d'ameublement
50	0102ER	Vis F3,9 × 13 DIN 7981
51	0103ER	Vis C3,9 × 16 DIN 7981
52	0129ER	Vis M4 × 12
53	0161ER	Clip 4, DIN 6799
54	01036ER	Vis 4 × 14, Torx 20
55	5460GS	Pince de fixation avec vis
56	1387GS	Brosse à épousseter
60	50931	Emballage du sac-filtre Ultra
61	5036ER	Microfiltre prémoteur

No 91540FC X7 Premium PET - Appareil en noir Exceptions

1	5640AM	Poignée complète, noir/argent
2	5295AM	Poignée, noir, incl. pos. 7 et 9
3	359SW	Passe-câble, noir
6	5160SB	Capuchon d'interrupteur, argent
7	5161SW	Support de capuchon d'interrupteur, noir
13	5045SW	Tube de nettoyage, noir
21	51051SWSB	Couvercle avant, compl., noir
22	51050SWUL	Logement de sac X, compl., noir
23	5380SW	Couvercle interne, incl. pos. 40 et 41
30	5721SW	Poignée de transport, noir
31	5703SW	Crochet de câble, noir
38	1823SW	Clip de fixation, noir
41	51002SW	Base de pare-chocs du logement de sac, noir
45	1092SW	Suceur plat, noir
46	1491SW	Suceur pour tissu d'ameublement, noir
62	6179ER	Brosse turbo portative
63	1495ER	Tuyau rallonge
64	5425	Microfiltre anti-odeurs à charbon de bois

AUTOMATIC X8 - SCHÉMA ET LISTE DES PIÈCES

No 91566FC AUTOMATIC X8 en bleu (bleu foncé/argent)

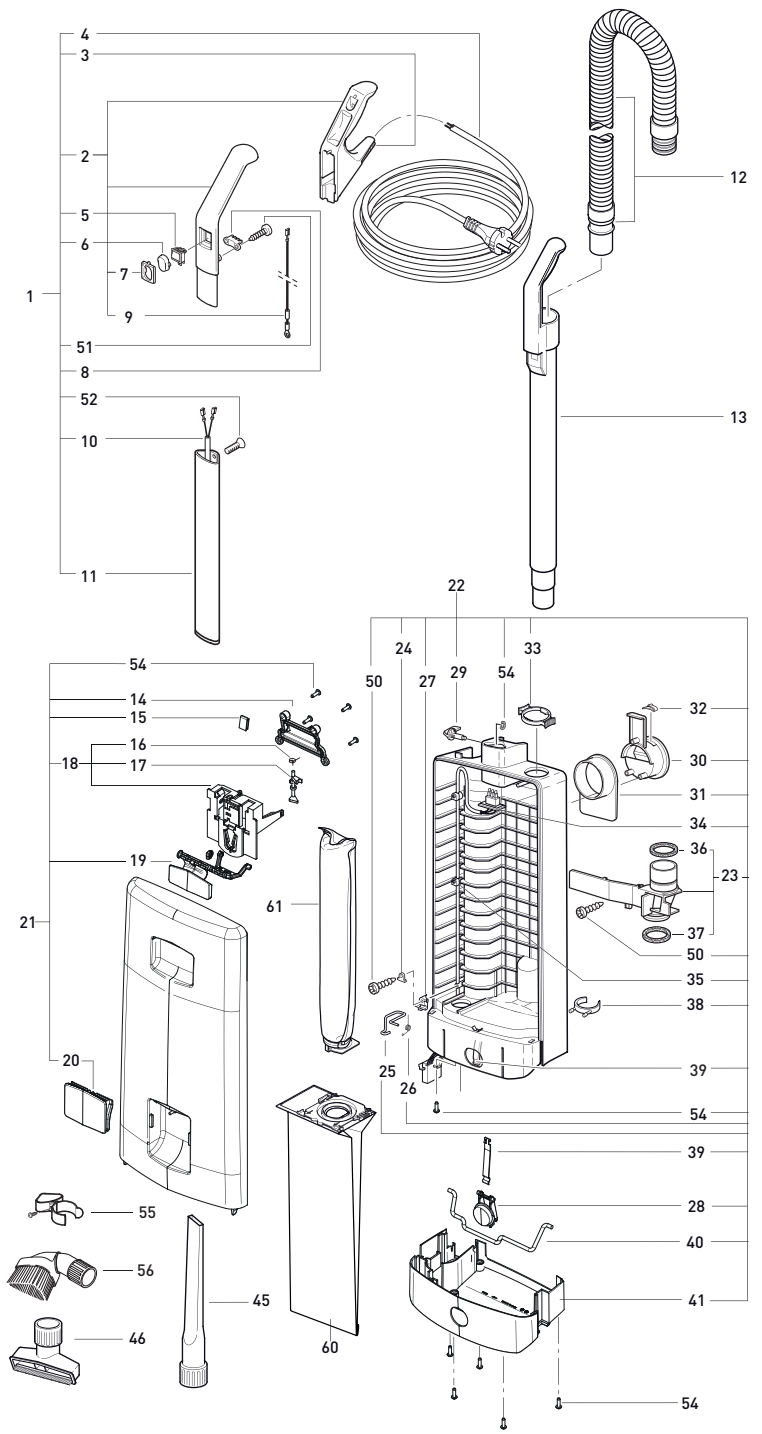

Logement de sac et poignée

No 91566FC X8 - Appareil bleu

Pos.	No pièce	Description
1	5642GS	Poignée, compl., gris noir/argent
2	5297SE	Poignée, gris noir, incl. pos. 7 et 9
3	5359GS	Passe-câble
4	5450DG	Cordon d'alimentation
5	05113	Interrupteur avec vis
6	5160SB	Capuchon d'interrupteur, argent
7	5161GS	Support de capuchon d'interrupteur, gris noir
8	5162	Serre-câble
9	5253UL	Fil antistatique
10	5216ER	Câble de poignée
11	5187	Tube de poignée X
12	5040SB	Tuyau X, compl., argent
13	5045GS	Tube de nettoyage, gris noir
14	51059GS	Couvercle, gris noir
15	5319	Ressort de porte-sac
16	5091	Ressort de cran de sécurité
17	5360	Cran de sécurité
18	5324	Porte-sac, compl., incl. pos. 16 et 17
19	51053SB	Dispositif d'ouverture du couvercle, argent
20	51052SE	Couvercle de poignée, argent
21	51051DBSB	Couvercle avant, compl., bleu foncé
22	51050DBUL	Logement de sac, compl., bleu foncé
23	5380GS	Couvercle interne, compl. gris noir, incl. pos. 40 et 41
24	1073	Pince
25	5208	Cran de sécurité du filtre
26	5210	Ressort de rappel
27	5164	Serre-câble
28	51003SB	Loquet de verrouillage du logement de sac, argent
29	1859SB	Loquet de la poignée, argent
30	5721DB	Poignée de transport, bleu foncé
31	5703DB	Crochet de câble, bleu foncé
32	5146	Ressort d'arrêt
33	5424GS	Anneau de retenue, argent
34	5217ER	Câble interne
35	5266	Serre-câble
36	5842	Joint
37	5289	Joint
38	1823GS	Clip de fixation, gris noir
39	5084	Ressort de la tige de verrouillage
40	5083	Tige de verrouillage
41	51002DB	Base de pare-chocs du logement de sac, bleu foncé
45	1092GS	Suceur plat, gris noir
46	1491GS	Suceur pour tissu d'ameublement
50	0102ER	Vis F3,9 × 13 DIN 7981
51	0103ER	Vis C3,9 × 16 DIN 7981
52	0129ER	Vis M4 × 12
53	0161ER	Clip 4, DIN 6799
54	01036ER	Vis 4 × 14, Torx 20
55	5460GS	Pince de fixation avec vis
56	1387GS	Brosse à épousseter
60	50931	Emballage du sac-filtre Ultra
61	5036ER	Microfiltre prémoteur

TÊTE DE NETTOYAGE ET-1 - SCHÉMA ET LISTE DES PIÈCES

No 9258FC Tête ET-1 - Blanc arctique
No 9299FC Tête ET-1 - Rouge
No 9951FC Tête ET-1 - Onyx (noir)

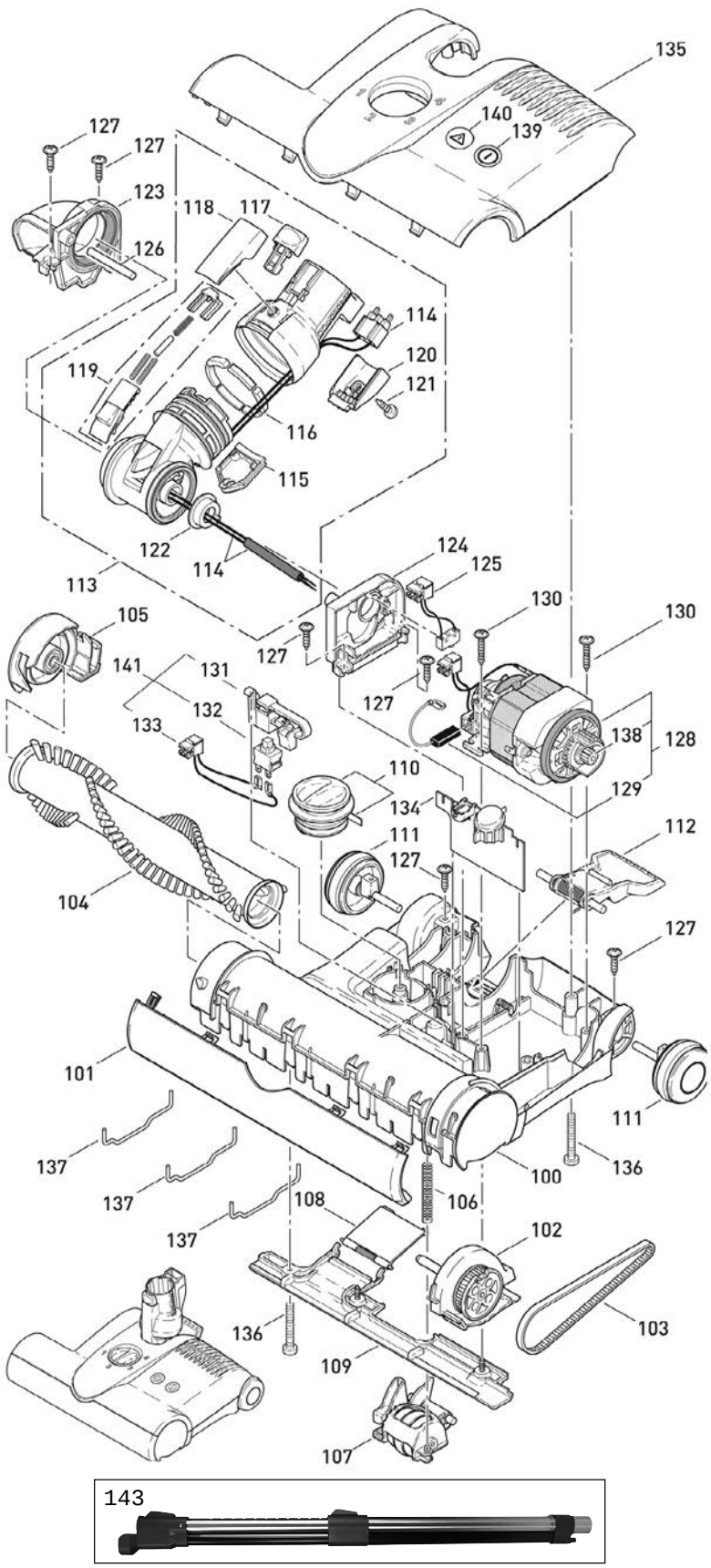

Tête ET-1 : 12 pouces
No 9258FC Tête de nettoyage ET-1 en blanc arctique

Pos.	No pièce	Description
100	2324GS	Chassis ET-1
101	2302GS	Pare-chocs, compl.
102	2314GS	Bloc de roulement, gauche, compl.
103	2923	Courroie 333 3M HTDII-6
104	5010ER	Rouleau brosse, compl.
105	2313GS	Bloc de roulement, droite, compl.
106	2929	Ressort
107	2316GS	Ensemble de réglage de la hauteur, compl.
108	2909VO	Trappe d'accès avec axe et ressort
109	2304GS	Plaque inférieure arrière, compl.
110	2931GS	Bouton de réglage de la hauteur
111	2306GS	Roue, compl.
112	2937OR	Pédale avec axe et ressort
113	2307GS	Ensemble du manchon pivotant, compl.
114	0876ER	Câblage du manchon pivotant
115	2947GS	Couvercle, manchon TS
116	2950ER	Segments, métal (ensemble de six morceaux)
117	1737GS	Bouton de libération avec ressort à lames
118	2952GS	Revêtement de bouton
119	2945GS	Roulement du manchon pivotant
120	2951GS	Couvercle
121	01027	Vis F3,9 × 9,5
122	2954	Roulement du manchon pivotant
123	2311	Support du manchon pivotant, droite
124	2312	Support du manchon pivotant, gauche
125	0880	Câblage de l'interrupteur du manchon pivotant
126	2928	Axe
127	01021	Vis F3,9 × 13
128	2973ER	Moteur de la brosse, 175 W avec poulie (129 et 138)
129	05141S	Ensemble de balai de carbone
130	01020	Vis F3,9 × 21
131	2958ER	Levier avec ressort à lames
132	05114	Interrupteur unipolaire
133	0881	Fil
134	2684ER	Carte de circuits imprimés
135	2326WEET	Couvercle de la tête de nettoyage ET-1, blanc
136	0176TER	Vis AM 4 × 30
137	5402	Séparateur long
138	2319	Poulie du moteur
139	2957	Interrupteur/lentille
140	2956	Lentille de voyant de la brosse
141	2959ER	Ensemble interrupteur, compl. (131 à 133)
143	6272CA	Tube télescopique pour aspirateur central

No 9299FC Tête de nettoyage ET-1 en rouge Exceptions

135	2326DRET	Couvercle de tête de nettoyage ET-1, rouge

No 9951FC Tête de nettoyage ET-1 en onyx (noir) Exceptions

110	2931SB	Bouton de réglage de la hauteur
135	2326SWET	Couvercle de tête de nettoyage ET-1, noir

TÊTE DE NETTOYAGE ET-2 - SCHÉMA ET LISTE DES PIÈCES

No 9259FC Tête ET-2 - Blanc arctique
No 9250FC Tête ET-2 - Rouge
No 9958FC Tête ET-2 - Onyx (noir)

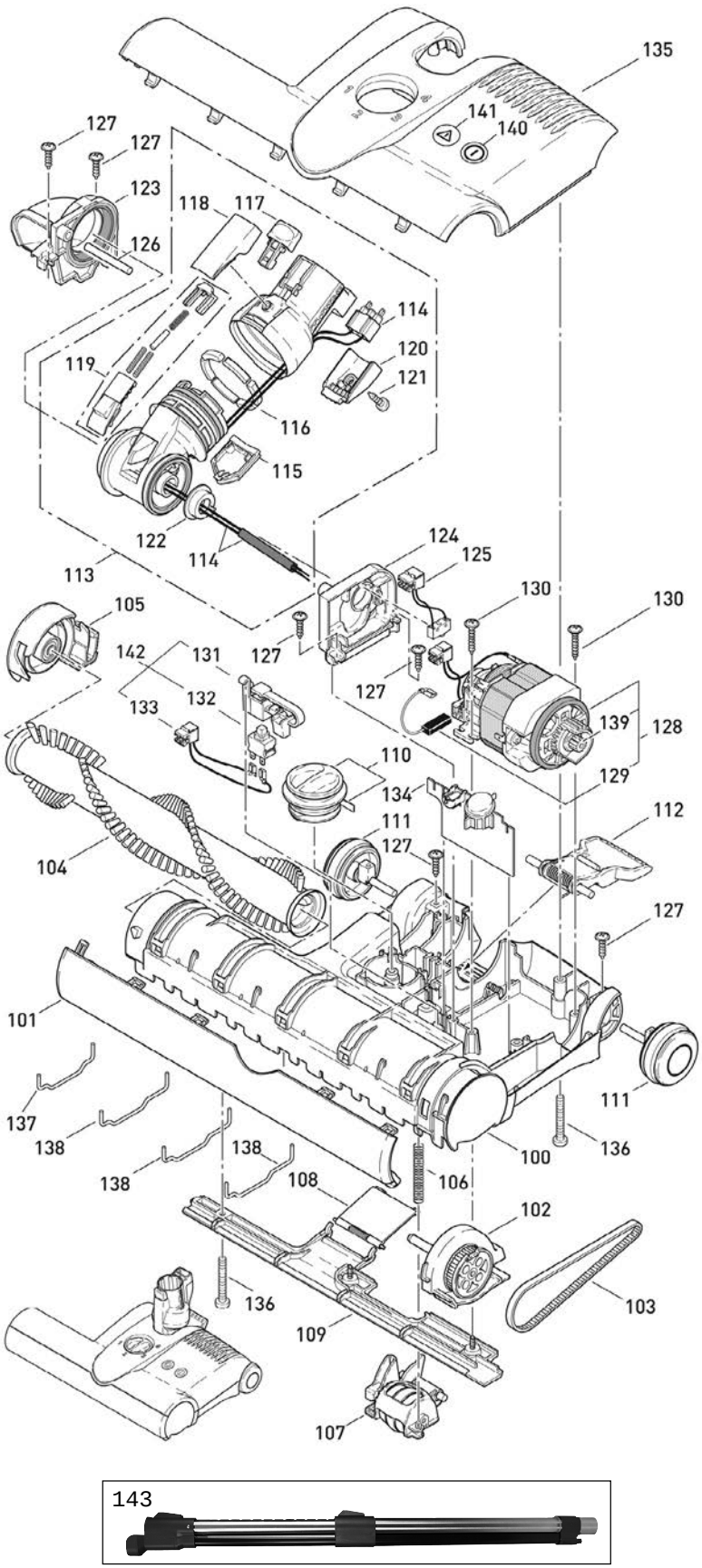

Tête ET-2 : 15 pouces
No 9259FC Tête de nettoyage ET-2 en blanc arctique

Pos.	No pièce	Description
100	2325GS	Chassis ET-2
101	2303GS	Pare-chocs, compl.
102	2314GS	Bloc de roulement, gauche, compl.
103	2923	Courroie 333 3M HTDII-6
104	2838ER	Rouleau brosse, compl.
105	2313GS	Bloc de roulement, droite, compl.
106	2929	Ressort
107	2316GS	Ensemble de réglage de la hauteur, compl.
108	2909VO	Trappe d'accès avec axe et ressort
109	2305GS	Plaque inférieure arrière, compl.
110	2931GS	Bouton de réglage de la hauteur
111	2306GS	Roue, compl.
112	2937OR	Pédale avec axe et ressort
113	2307GS	Ensemble du manchon pivotant, compl.
114	0876ER	Câblage du manchon pivotant
115	2947GS	Couvercle, manchon TS
116	2950ER	Segments, métal (ensemble de six morceaux)
117	1737GS	Bouton de libération avec ressort à lames
118	2952GS	Revêtement de bouton
119	2945GS	Roulement du manchon pivotant
120	2951GS	Couvercle
121	01027	Vis F3,9 × 9,5
122	2954	Roulement du manchon pivotant
123	2311	Support du manchon pivotant, droite
124	2312	Support du manchon pivotant, gauche
125	0880	Câblage de l'interrupteur du manchon pivotant
126	2928	Axe
127	01021	Vis F3,9 × 13
128	2974ER	Moteur de la brosse, 200 W avec poulie (129 et 139)
129	05141S	Ensemble de balai de carbone
130	01020	Vis F3,9 × 21
131	2958ER	Levier avec ressort à lames
132	05114	Interrupteur unipolaire
133	0881	Fil
134	2689ER	Carte de circuits imprimés
135	2341WEET	Couvercle de tête de nettoyage ET-2, blanc
136	0176TL	Vis AM 4 × 30
137	5401	Séparateur long - extérieur
138	5402	Séparateur long - intérieur
139	2319	Poulie du moteur
140	2957	Interrupteur/lentille
141	2956	Lentille de voyant de la brosse
142	2959ER	Ensemble interrupteur, compl. (131 à 133)
143	6272CA	Tube télescopique pour aspirateur central

No 9250FC Tête de nettoyage ET-2 en rouge Exceptions

135	2341DRET	Couvercle de tête de nettoyage ET-2, rouge

No 9958FC Tête de nettoyage ET-2 en onyx (noir) Exceptions

110	2931SB	Bouton de réglage de la hauteur - argent
135	2341SWET	Couvercle de tête de nettoyage ET-2, noir

TÊTE DE POLISSEUSE À PLANCHER DISCO

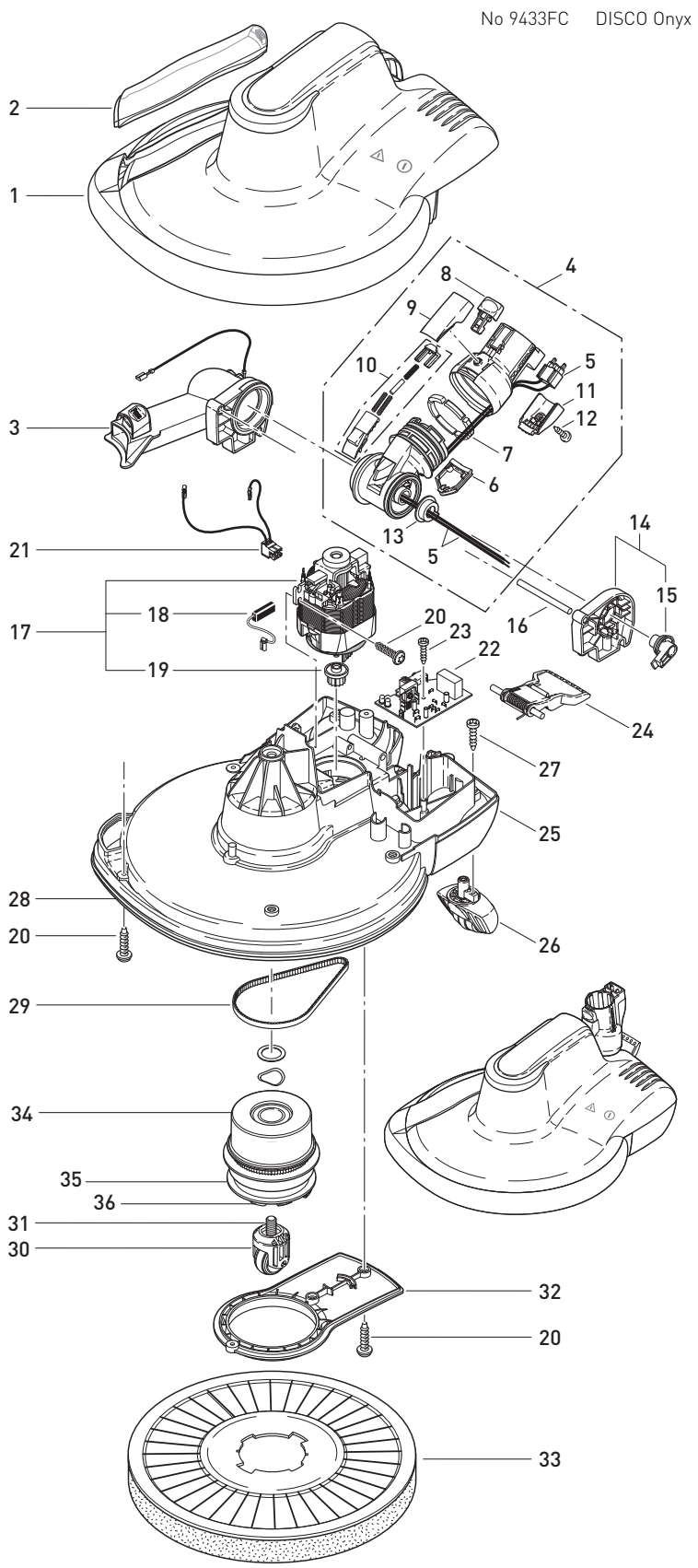

Tête de nettoyage

9433FC Appareil DISCO en onyx (noir)

Pos.	No pièce	Description
1	3204SWSE1	Couvercle de tête de nettoyage - noir
2	3205TG	Couvercle d'accàs au conduit d'aspiration
3	3258DG	Support du manchon pivotant
4	3226DG	Manchon pivotant orientable
5	0876ER	Câblage du machon pivotant
6	2947GS	Couvercle
7	2950ER	Segments de roulement
8	1737GS	Bouton de libération avec ressort à lames
9	2952GS	Revêtement de bouton, manchon TS
10	2945GS	Glissière de manchon pivotant
11	2951GS	Couvercle, manchon TS
12	01027	Vis F3,9 × 9,5 DIN 7981
13	2954	Roulement du manchon pivotant
14	3257ER	Support du manchon pivotant, gauche
15	3238	Levier d'interrupteur
16	2938ER	Axe
17	3252ER	Moteur de 120 V (incl. pos. 18)
18	05141S	Ensemble de balai de charbon
19	3222	Poulie du moteur
20	01016	Vis 4 × 16-T20
21	3245	Câble interne
22	3242ER	Carte de circuits imprimés de 120 V
23	01029	Vis C 2,9 × 13
24	2937OR	Pédale
25	3201DG	Châssis HSB - gris foncé
26	3254DG	Roue pivotante arrière
27	0102	Vis 3,9 × 13
28	3268ER	Bande d'étanchéité
29	3221	Courroie d'entraînement
30	3220ER	Roue pivotante centrale
31	01033	Vis M 10 × 25
32	3202DG	Couvercle de l'entraînement par courroie
33	3230ER00	Tampon à plancher SEBO - bleu
34	3250ER	Centrifugeuse
35	3219	Joint
36	3281ER	Dispositif de retenu du tampon

MACHINE À BROSSE DUO

No 9401AM Machine à brosse DUO - gris clair

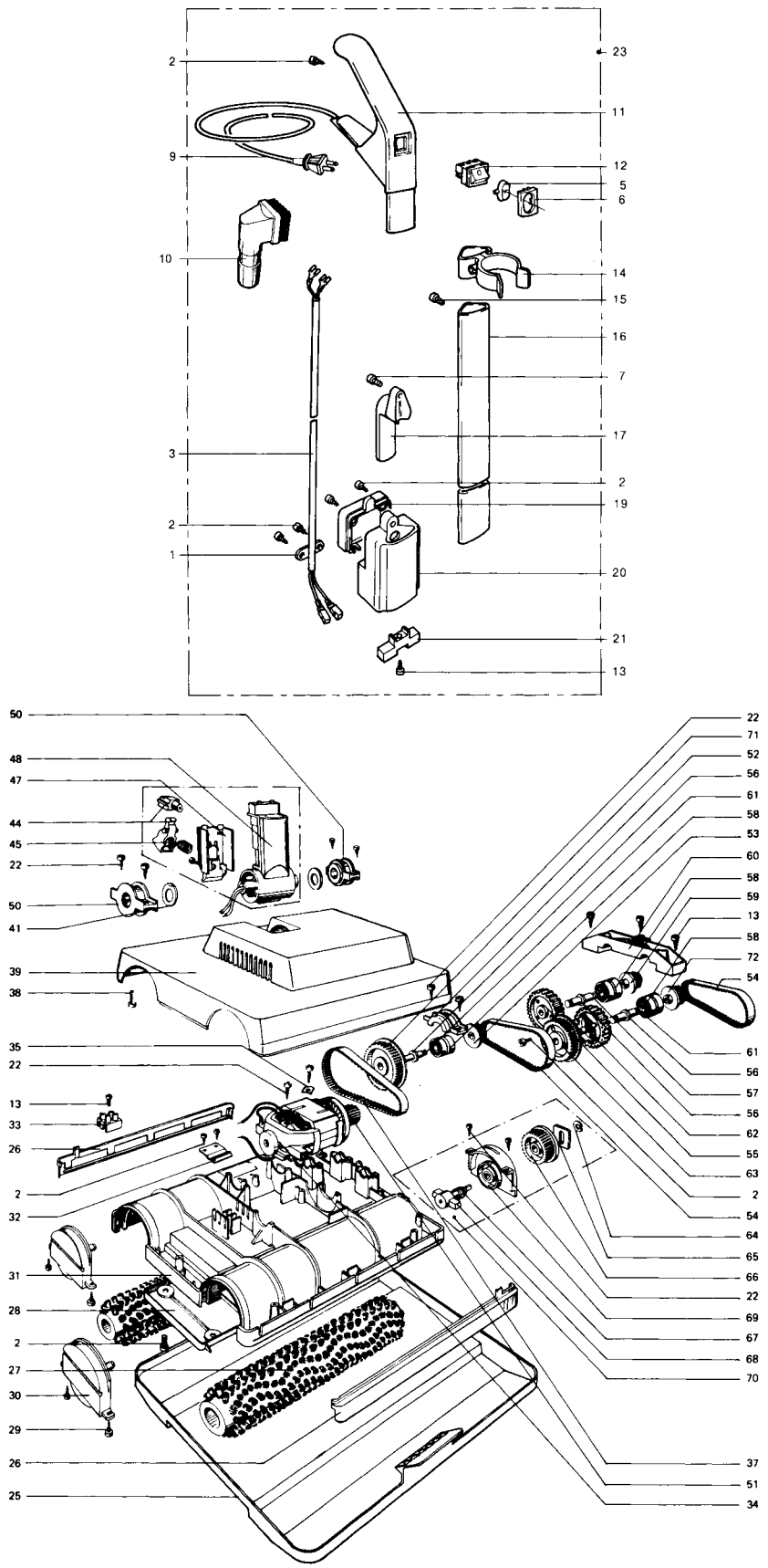

Ensemble de la poignée

9401FC Machine duo

Pos.	No Piece	Description
1	1030 UL	Serre-câble
2	0106	Vis 3,9 × 13 A2
3	3125	Câble de la poignée
5	3137GS	Capuchon d'interrupteur
6	3136HG	Support de capuchon d'interrupteur
7	0127	Vis Taptite M4 × 10
9	5433DG	Câble - Gris foncé
10	3055HG	Brosse à détacher
11	3142HG	Poignée
12	005113	Interrupteur à bascule (incl. pos. 5 et 6)
13	0105	Vis 3,9 × 19
14	5352HG	Pince
15	0129	Vis Taptite M4 × 12
16	3115	Tube de poignée disponible seulement comme partie de la position 23
17	3118HG	Crochet de câble
19	3027HG	Couvercle de connecteur de poignée
20	3113HG	Connecteur de poignée
21	1020UL	Couvercle de contact
22	0103	Vis 3,9 × 16
23	3122/H	Poignée, compl. (incl. pos. 1 à 21)

Tête de nettoyage

22	0103	Vis 3,9 × 16
25	3033HG	Plateau de rangement
26	2007MG	Pare-chocs
27	3005ER	Rouleau brosse 3005W Rouleau brosse souple
28	3002SW	Plaque de base
29	0112	Vis M4 × 10 A2
30	3010HG	Bloc de roulement, droite
31	3001HG	Logement de la brosse
32	3032	Patin de ressort d'arrêt de la poignée
33	0502	Bloc de jonction
34	3049ER	Moteur de 120 V 05084S Ensemble de balai de charbon
35	0141	Rondelle de blocage
37	3038	Courroie d'entraînement
38	0176TL	Vis AM4 × 30 A2 DIN 7985
39	3004SE	Couvercle
41	0149	Rondelle d'espacement
44	2438HG	Bouton de piston, complet
45	2423	Ressort
47	2022HG	Couvercle de manchon pivotant
48	3123HG	Manchon pivotant
50	3051	Support de manchon pivotant
51	3014	Poulie du moteur
52	3030	Pince
53	3013	Poulie
54	3042	Courroie d'entraînement
55	3022	Filetage gauche de roue d'engrenage
56	3036	Espaceur
57	3037	Filetage droit d'arbre
58	0222	Roulement à billes
59	3015	Filetage gauche de poulie
60	3039	Raccordement
61	3035	Filetage gauche d'arbre
62	3021	Roue d'engrenage
63	3018	Poulie
64	3071	Clip
65	3040	Plaque d'extrémité
66	3009	Poulie
67	3028	Ressort
68	3007	Engrenage de brosse
69	3074HG	Bloc de roulement
70	3052HG	Ensemble de bloc de roulement, gauche
71	3017	Poulie
72	3056	Poulie 12R/Ms

SCANNEZ-MOI

Vous souhaitez consulter le guide complet du produit depuis chez vous ?

Scannez le code QR pour télécharger une version PDF sur votre téléphone portable instantanément !

SEBO

ÇA FONCTIONNE POUR MOI

SEBO ÇA FONCTIONNE POUR MOI

Bien des choses peuvent survenir en dix ans.

Nous prenons soin de vous.

10 ANS PIÈCES • 10 ANS MOTEUR
10 ANS
GARANTIE
5 ANS MAIN-D'OEUVRE

SEBO Canada • 123, 18 Highland Park Way NE, Airdrie, Alberta, T4A 0R1 • 1-877-258-5005