SEBO ESSENTIAL G

MADE IN GERMANY

# MANUEL DE L'USAGER

Pour l'usage à la maison seulement.

Art-No. 06767E 01/2018

# TABLE DES MATIERES


**Details Technique** ..... **2**
**Schéma du Circuit Électrique** ..... **2**
**Pour Contacter SEBO** ..... **2**
**Instructions Importantes de Sécurité** ..... **3**
**Caractéristiques Des Produits SEBO ESSENTIAL G** ..... **4**
**Fonctionnalités Standard de Tous les Aspirateurs SEBO** ..... **5**
**Attachements, Accessoires, Sacs et Filtres En Option** ..... **6**
**Identification des Pièces** ..... **7**
Eléments Standard ..... 7
**Montage** ..... **7**
**Instructions Opératives** ..... **8**
Mise en Marche de l'Aspirateur ..... 8
Positions d'Utilisation ..... 8
Utilisation du Tube de Nettoyage, du Tuyau, et des Accessoires ..... 9
Le Panneau de Contrôles ..... 9
Roue d'Adjustement de la Hauteur ..... 9
**Entretien de l'Aspirateur** ..... **10**
Changement du Sac-filtre ..... 10
Changement du Microfiltre Pré-moteur ..... 10
Changement du Filtre d'Échappement ..... 10
Changement de la Brosse Tournante ..... 10
**Degagement d'un Blocage** ..... **11**
Blocage de la Circulation d'Air ..... 11
Blocage dans le Tuyau des Accessoires ..... 11
Blocage dans le Tube de Nettoyage ..... 11
Blocage à l'Entrée du Sac-filtre ..... 11
Blocage dans le Pivot du Manche ..... 11
**Comment Résoudre un Problème** ..... **12**
**Schéma et Liste des Piéces: Logement du Sac et Manche - ESSENTIAL G1 et G2** ..... **13**
**Schéma et Liste des Piéces: Tête Motorisée - ESSENTIAL G1** ..... **14**
**Schéma et Liste des Piéces: Tête Motorisée - ESSENTIAL G2** ..... **15**


# DETAILS TECHNIQUES

| | |
|---|---|
| Moteur aspirateur | 1300 watts (10,8 amps) |
| Remontée d'eau (au moteur) | 233 cm |
| Écoulement d'air (au moteur) | 103,8 CFM |
| Capacité du sac filtre | 5,3 litres |
| Niveau de bruit | 69 dBA |
| Poids | G1-7,66 kg / G2-7,75 lbs |
| Protection du moteur | coupe-circuit thermique |
| Largeur de travail | G1-30,5 cm / G2-38,1 cm |
| Transmission de la brosse | courroie dentée |
| Vitesse de la brosse | 3100 tours/minutes |
| Vitesse de la brosse | manuel |
| Longueur du cordon | 12 m |
| Antiparasitage | EN 55014 Verf. 242/91 |

# SCHÉMA DU CIRCUIT ÉLECTRIQUE

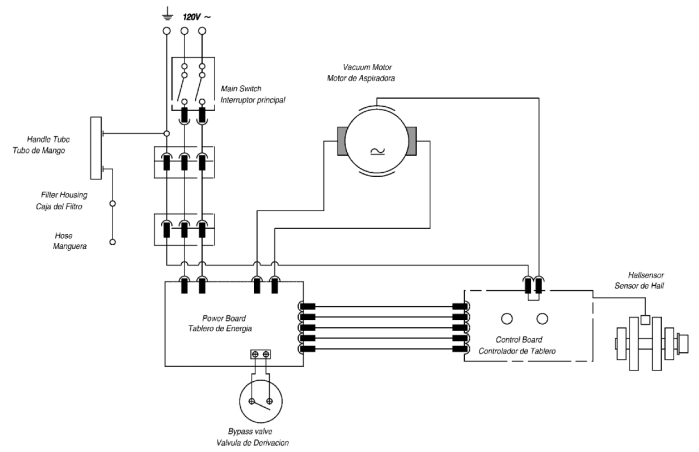


# POUR CONTACTER SEBO

**Pour contacter SEBO aux USA:**
SEBO América, LLC
Téléphone (800) 334-6614
Fax: (303) 792-9196
Sur le réseau Internet: www.sebo.us

**Pour contacter SEBO au Canada:**
Floor Care Equipment, Ltd.
Téléphone: (800) 661-8687
Fax: (800) 270-4807
Sur le réseau Internet: www.sebocanada.ca

Pour l'information d'assurance de garantie référez-vous s'il vous plaît à votre carte de garantie incluse avec votre aspirateur de SEBO.

# INSTRUCTIONS IMPORTANTES DE SÉCURITÉ

## LISEZ TOUTES CES DIRECTIVES AVANT D'UTILISER L'ASPIRATEUR

**Il faut toujours suivre ces premières précautions au moment d'utiliser un appareil électrique**

Afin de réduire le risque d'électrocution, cet aspirateur est muni d'une prise de courant, mâle polarisée: l'une de ses fiches est plus épaisse que l'autre. Cette prise entrera d'une seule façon dans la prise femelle, polarisée: si la prise mâle ne pénètre pas complètement, retournez-la. Si elle persiste à ne pas pénétrez, appelez un bon électricien pour qu'il installe la prise au mur qui convient. N'allez surtout pas changer la prise mâle. Branchez seulement sur le type de prise femelle spécifié sur la plaquette où se trouve le numéro de série, sous l'appareil.

**CONSERVEZ CES INSTRUCTIONS.**

## FAITES ATTENTION: vous éviterez le risque d'incendie, d'électrocution ou de lésion:

1. Ne pas laisser l'appareil seul quand il est branché. Le débrancher lorsqu'il n'est pas utilisé ou pendant l'entretien.
2. Ne pas utiliser à l'extérieur ou sur une surface humide.
3. Ne pas utiliser près des enfants ou des animaux domestiques. Ne pas utiliser comme un jouet. Une grande attention est nécessaire si l'appareil est utilisé près d'un enfant.
4. N'utiliser cet appareil que comme le recommande ce guide de l'utilisateur. N'utiliser que les accessoires recommandés par le fabricant.
5. Ne pas utiliser un cordon d'alimentation ou une prise endommagé. Si l'appareil ne fonctionne pas correcte ment,s'il a subi un choc, s'il a été endommagé, s'il a subi des intempéries ou s'il a été tre pé dans l'eau, apportezle à un centre de service SEBO.
6. Ne pas soulever ou porter l'appareil par le cordon, ne pas utiliser le cordon comme poignée, ne pas le coincer dans une porte, ne pas tirer le cordon sur des bordures ou des coins pointus. Ne pas passer l'aspirateur sur le cordon. Éloigner le cordon des surfaces chaudes.
7. Ne pas débrancher en tirant sur le cordon. Pour débrancher l'appareil, tirer sur la prise et non sur le cordon.
8. Ne pas brancher l'appareil si l'interrupteur est sur la position "I" (Allumé).
9. Ne pas utiliser une prise installée au-dessus d'un comptoir. Cela pourrait causer des dégâts aux objets posés sur le comptoir.
10. Porter l'aspirateur par-dessus les marches et les rebords.
11. Ne pas toucher la prise ou l'appareil avec des mains mouillées.
12. Ne pas insérer d'objets dans les ouvertures. Ne pas utiliser si une ouverture est bouchée; il faut garder cet appareil libre de poussière, de peluches, de cheveux, et de tout ce qui pourrait réduire le libre passage de l'air.
13. Ne pas réutiliser les sacs-filtré ou laver les filtres.
14. Ne pas enlever les vis de l'aspirateur.
15. Ne pas aspirer un objet brûlant ou fumant, tels que cigarettes, allumettes ou cendres chaudes.
16. Ne pas utiliser l'aspirateur sans sacs-filtré ou sans filtres.
17. Éteindre tous les contrôles de l'aspirateur avant de le débrancher.
18. Porter une attention particulière pendant le nettoyage des escaliers.
19. Ne pas utiliser cet appareil pour aspirer des liquides combustibles ou inflammables, comme de l'essence par exemple, ou dans des endroits qui pourraient en contenir.
20. Les appareils électriques peuvent causer un incendie s'ils sont utilisés près de vapeurs ou de matériaux inflammables. Ne pasutiliser cet appareil à proximité de vapeurs, de liquides ou de poussières inflammables.
21. L'entretien et les réparations doivent être effectués par un réparateur qualifié.
22. Utiliser seulement des pièces de rechange SEBO.
23. Ne pas utiliser cet appareil comme un escabeau.
24. Si l'aspirateur est utilisé sur une moquette épaisse ou une moquette installée sur un rembourrage, ne pas laisser la machine allumée immobile.
25. Ne pas utiliser la poignée de l'opérateur, située sur la partie supérieure du logement du sac, pour porter l'aspirateur. La poignée de transport est située au dos du logement du sac de la machine.
26. Éloigner les cheveux, les habits flottants, et toutes les parties du corps des ouvertures et des pièces mobiles de cet appareil. Ne pas mettre les doigts, ou toute autre partie du corps, sous l'aspirateur à moins qu'il ne soit débranché.
27. Ne pas placer la tête de la brosse sur les bords de la moquette ou du tapis.
28. Votre aspirateur est équipé d'un dispositif manuel de protection thermique qui est remis à zéro en éteignant l'aspirateur. Ce dispositif de protection a besoin de temps pour refroidir une fois l'aspirateur éteint. S'assurer qu'il n'y a aucun blocage ou autre problème mécanique avant de redémarrer l'aspirateur.
29. Entreposer l'aspirateur dans un endroit sec à température ambiante. Enrouler le cordon sur ses crochets lorsque l'aspirateur n'est pas utilisé.
30. Toute autre réparation doit être effectuée par un réparateur autorisé par SEBO.

# CARACTÉRISTIQUES DES PRODUITS SEBO ESSENTIAL G

**Étudiés pour tous les sols: Quatre niveaux de réglage de hauteur manuel de la brosse –** La hauteur de la brosse peut être ajustée vers le haut ou vers le bas pour un nettoyage optimal.

**Voyant d'obstruction de brosse et mise à l'arrêt automatique –** Un voyant d'avertissement se mettra à clignoter rapidement, le rouleau à brosse s'arrêtera immédiatement de tourner et l'aspirateur se mettra à l'arrêt si une obstruction se coince dans le rouleau à brosse. Cela évite la rupture de la courroie et protège le moteur de tout endommagement. L'utilisateur devra éteindre l'appareil, le débrancher et enlever immédiatement le blocage. Si l'utilisateur remet l'appareil en marche sans enlever le blocage, l'appareil s'éteindra à nouveau en 3 secondes et le voyant: "Vérifiez la brosse" clignotera.

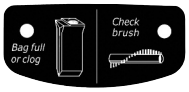


**Voyant de sac plein ou obturé et mise à l'arrêt automatique –** Un voyant d'avertissement s'allumera et la machine s'arrêtera automatiquement lors de la détection d'un sac plein, d'une obturation du passage de flux d'air ou en présence d'un micro-filtre excessivement sale. Si l'utilisateur ignore l'avertissement pendant environ 30 secondes, l'appareil s'éteindra et le voyant "Sac plein ou blocage" clignotera. L'utilisateur devra éteindre et débrancher l'appareil, et immédiatement remplacer le sac-filtré ou enlever le blocage (pour enlever un blocage, se référer à la section "Dégagement des Blocages" à la page 10). Si l'utilisateur remet l'appareil en marche sans avoir résolu le problème, le voyant "Sac plein ou blocage" s'allumera à nouveau et l'aspirateur s'éteindra après 30 secondes. Cette caractéristique évite l'endommagement du moteur par suite de surchauffe.

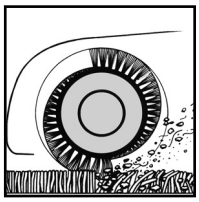

**Voyant lumineux de réglage incorrect de la hauteur ou d'usure de la brosse –** Lorsque la hauteur de la brosse est trop élevée pour un nettoyage optimal ou lorsque le rouleau-brosse doit être remplacé dû à l'usure, le voyant lumineux rouge "CHECK BRUSH" (VÉRIFIER LA BROSSE) s'allume (après un délai de 10 secondes) pour avertir l'utilisateur que le rouleau-brosse est mal réglé ou usé. Si le voyant lumineux rouge "CHECK BRUSH" (VÉRIFIER LA BROSSE) clignote de manière continue lorsque la tête est en position 1 (après un délai de 10 secondes), ceci signifie que le rouleau-brosse est trop usé et doit par conséquent être remplacé. Le voyant restera allumé jusqu'à ce que le rouleau-brosse usé soit remplacé, mais la machine continuera à fonctionner pendant ce temps.

**Dépose facile du rouleau à brosse –** Le nettoyage rapide de la brosse ou son remplacement sont faciles et aucun outil n'est nécessaire!

**Moteur de l'aspirateur –** L'ESSENTIAL G est muni d'un moteur de 1300 Watts.

**Cordon de 12,20 mètres –** Un cordon de 12,20 m fait gagner du temps parce qu'il réduit le nombre de prises de courant nécessaires durant l'utilisation.

**Finition matte durable –** L'ESSENTIAL G est doté d'un châssis extérieur ayant une finition matte spéciale qui résiste aux rayures et à l'usure, conservant une apparence élégante même après plusieurs années d'utilisation.

**Courroies extra-robustes et durables -** Les courroies à dents renforcées ne glissent et ne s'étirent pas, permettant une utilisation plus efficace de l'énergie ; elles devraient durer la vie entière de la machine.

**Bras et tuyau d'aspiration d'usage instantané –** Le bras ou le tuyau d'aspiration d'usage instantané intégré est toujours prêt. Tirez simplement sur n'importe quel outil, ou sur les deux ensemble, pour nettoyer les coins, bordures et interstices difficiles à atteindre. Le tuyau d'aspiration est idéal pour nettoyer les meubles. De plus, un tuyau prolongateur de 2,75 m est disponible, créant ainsi une longueur totale de 4,6 m, parfaite pour nettoyer les escaliers. Choisissez parmi une gamme d'accessoires en option pouvant s'adapter au bras ou au tuyau. Le bras et le tuyau ensemble donnent une longueur de 2,45 m permettant de nettoyer des endroits difficiles à atteindre.

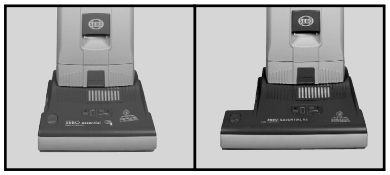
G1 G2

**Deux largeurs de têtes assistées –** La tête assistée ESSENTIAL G1 est d'une largeur de 30,5 cm, offrant une largeur de nettoyage de 26,6 cm. La tête assistée ESSENTIAL G2 est d'une largeur de 38,1 cm, offrant une largeur de nettoyage de 36,8 cm.

**Un profil, à plat sur le sol, de 14 cm –** Un profil si bas facilite le nettoyage sous les meubles et les lits!

**Trois outils pleine taille et un grand sac-filtre attachés –** L'aspirateur est livré en standard avec un outil pour interstices, une brosse de dépoussiérage et un embout pour tapisserie-capitonnage. De nombreux accessoires en option sont aussi disponibles. Le sac-filtre est en outre le plus grand de SEBO, avec une capacité de saleté de 5,3 litres.

Suceur pour les recoins | Brosse à poussière | Embout pour tissus d'ameublement

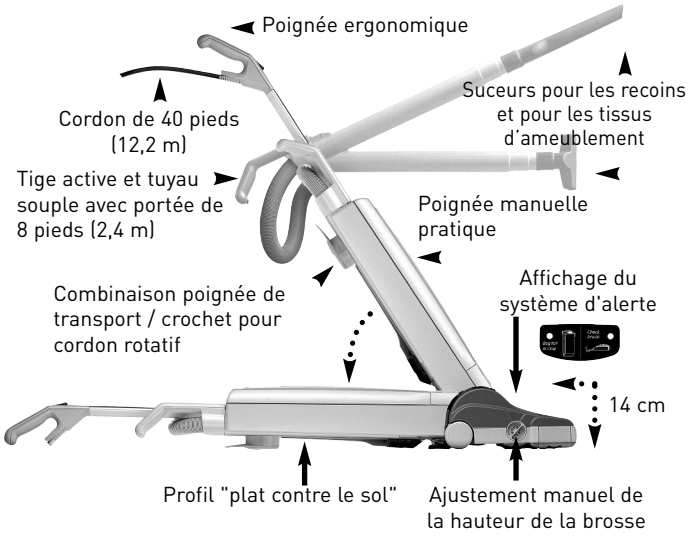

# FONCTIONNALITÉS STANDARD DE TOUS LES ASPIRATEURS SEBO

## SYSTÈME DE FILTRATION SEBO :

**Avec des Sacs ou sans Sacs... Les Sacs sont Meilleurs! –** Les sacs Ultra de remplissage supérieur, trois couches font partie intégrante du système de filtration SEBO car ils contiennent pratiquement toute la saleté capturée par le vide, ce qui améliore l'efficacité et la durée de vie des microfiltres. Ils assurent également une aspiration continue et continue, car la saleté entre par le haut, les dépôts au bas, s'accumule vers le haut et l'air sort par les côtés, ce qui permet un flux d'air sans entrave à leur capacité. Et ils peuvent être fermement scellés avec un capuchon d'hygiène lorsqu'il est plein, de sorte qu'aucune poussière ne peut s'échapper dans l'air pendant l'enlèvement et l'élimination du sac.

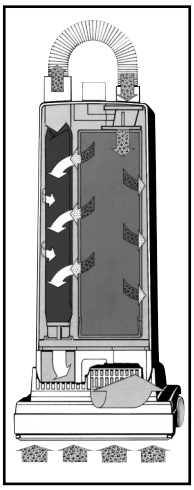

En revanche, sans sacs pour contenir presque toute la saleté capturée, les microfiltres sur les aspirateurs sans sac se bloquent rapidement de l'accumulation excessive de saleté et doivent être remplacés souvent, ou une perte d'aspiration et une efficacité de nettoyage se produiront. En outre, la poussière et d'autres allergènes deviennent aéroportés lors de la vidange de conteneurs de saleté sans sac. Enfin, les microfiltres à vide sans sac sont chers, coûtant habituellement plus d'un approvisionnement pluriannuel de sacs-filtre SEBO.

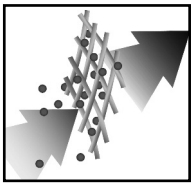

**Microfiltres de Type S, de Pré-moteur et/ou d'échappement –** Microfiltres de type S, de pré-moteur et d'échappement (S = "Schwebstoff" = particules en suspension dans l'air) sont fabriqués à partir de matériaux microfibres chargés électrostatiquement, qui attirent et capturent des particules de poussière À partir du flux d'air du vide avant et après qu'il passe sur le moteur pour le refroidir. Le refroidissement du moteur avec un air super-propre augmente la durée de vie du moteur et réduit la possibilité de maintenance, même après plusieurs années d'utilisation. En outre, l'air d'échappement est nettoyé au plus haut niveau avant d'être émis par la machine. Le standard de classe S exige que les filtres absorbent plus de 99,9% de particules jusqu'à 0,3 microns de diamètre. À titre de comparaison, 100 microns est le diamètre des cheveux humains. Leurs avantages sont une texture relativement ouverte qui permet un flux d'air plus fluide pour de meilleures performances d'aspiration, une espérance de vie plus longue et coûtent moins cher que les filtres HEPA.

**Conçu et Fabriqué en Allemagne –** Une qualité, une fiabilité et une performance légendaires font que SEBO vide le premier choix de professionnels du nettoyage à travers le monde.

**Les Meilleurs Aspirateurs pour Animaux de Compagnie au Monde –** En raison de la technologie supérieure de la tête d'alimentation et des rouleaux à brosse, les aspirateurs SEBO sont les meilleurs pour l'épilation des animaux de compagnie!

**Excellente pour les Utilisateurs Ayant des Allergies ou l'asthme –** La British Allergy Foundation recommande les filtres SEBO.

**Aspirateurs Hermétiquement Fermés Assurer une Filtration Efficace –** L'air sale, qui s'écoule dans un vide, ne peut être complètement filtré que s'il ne s'échappe pas dans la pièce par des coutures ou des joints dans la machine. C'est pourquoi tous les aspirateurs SEBO ont des joints serrés partout. De nombreuses entreprises de dépistage avec des réclamations à haute filtration sont en fait citées les spécifications du fabricant du matériau filtrant, mesurées en laboratoire, et non l'efficacité de filtration du vide lui-même en cours de fonctionnement. On ne considère pas si l'air sale peut ou non s'échapper par des fuites dans le corps de la machine. L'efficacité de filtration des aspirateurs SEBO est testée pendant leur fonctionnement.

**Composants fiables et de Qualité Commerciale –** Tous les aspirateurs SEBO sont construits avec des matériaux en plastique ABS, en aluminium renforcé et renforcé, en aluminium et en métal, des essieux et des roulements en acier et des moteurs haut de gamme. Par conséquent, les utilisateurs SEBO possèdent des aspirateurs fiables et durables. Les aspirateurs concurrents sont fabriqués avec des matériaux plastiques minces, fragiles et peu coûteux, dont aucun ne sont renforcés et ont généralement une durée de vie utile d'un ou deux ans.

**Roues en Caoutchouc et Pare-chocs doux Protégez les Maisons –** Les roues à alvéolisme, en caoutchouc protègent les sols durs et offrent une maniabilité exceptionnelle. Dans En outre, les pare-chocs qui entourent les têtes de puissance et les pare-chocs AIRBELT doux qui entourent les boîtes de SEBO protègent les meubles, les murs et les boîtiers sous vide contre les égratignures et les rayures pendant l'utilisation.

**Technologie Avancée, Brosse Tournante –** Les rouleaux à brosse SEBO sont conçus de manière unique pour entonnoir les cheveux et les débris dans le canal d'écoulement de la tête d'alimentation, ce qui améliore les performances de nettoyage sous vide sur toutes les surfaces de revêtement de sol.

**La Modification des Sacs est Facile et Propre –** Les sacs-filtre SEBO peuvent être changés en quelques secondes et un capuchon d'hygiène empêche l'étanchéité de la poussière à l'intérieur pendant l'enlèvement et l'élimination.

**Économiser de l'argent! Les Aspirateurs SEBO Durent des Années et Prolongent la Vie des Tapis! –** Si correctement entretenu, les aspirateurs SEBO enregistrent des centaines de dollars d'utilisateurs résidentiels ordinaires, en fournissant une excellente performance pendant dix à quinze ans ou plus, et leur technologie de nettoyage en profondeur et de technologie de pointe augmente la durée de vie des tapis. Les aspirateurs typiques fonctionnent mal, même quand ils sont neufs, et ne durent généralement pas au-delà de deux ans. Ainsi, six ou sept "aspirateurs jetables" doivent être achetés pendant l'espérance de vie moyenne d'une seule machine SEBO.

**Couverture de Garantie Incroyable –** Tous les modèles SEBO incluent une garantie GRATUITE de sept ans sur le moteur et cinq ans sur les pièces de non-usure et les charges de main-d'œuvre.

# ATTACHEMENTS, ACCESSOIRES, SACS ET FILTRES EN OPTION

Outre les outils attachés en standard, une variété d'attachements en option est disponible. Le tuyau prolongateur de 2,75 m (rallonge pour les tuyaux d'aspiration) et le tube prolongateur de 51 cm (prolonge les bras d'usage instantané) sont très populaires parce qu'ils constituent des outils utiles pour nettoyer les escaliers et les endroits difficiles à atteindre. Ces deux articles sont vendus séparément ou comme partie de kits d'attachements multiples. Un autre attachement répandu est la brosse turbo autonome pour aspirer les poils d'animaux domestiques des capitonnages.

Les sacs-filtre SEBO peuvent être achetés en boîtes de huit et les filtres sont vendus séparément. En outre, les sacs et les filtres peuvent être achetés ensemble en kits spécifiques aux modèles appelés Boîtes de Service. Les sacs, filtres et accessoires SEBO sont d'un prix raisonnable et largement disponibles. Pour créer un parfum de fraîcheur pendant l'emploi de l'aspirateur, SEBO FRESH est disponible. Pour l'utiliser, déposez un bâtonnet parfumé dans le sac-filtre.

## Attachements

### En Standard G1 et G2

Suceur pour les Recoins #1092JE

Brosse à Dépoussièr, Brins de Crin #1387GS

Embout pour Tissus d'Ameublement #1491JE

### Ensemble d'accessoires de 3 piéces en option

Tige d'Extension de 51 cm* #1084GS

Tuyau d'Extension de 2,75 m* #1495AM

Brosse à Parquet* #1359GS

*Chacun des trois éléments est disponible individuellement ou comme kit 3-piece de connexion, #1991AM.

### Options Supplémentaires

Brosse Radiateur #1496GS

Embout Plat pour Tissus d'Ameublement #1090HG

Brosse pour Mur et Sol #1325GS

Brosse Turbo à Main #6179ER

Brosse à Dépoussièr, Brin en Nylon #1329GS

Brosse à Dépoussièr grande ouverture, Brin en Nylon #1094GS

## Sacs-Filtre, Filtres, Accessoires et Pièces Susceptibles d'Usure

8 Sacs-filtre Ultra #5093AM

Filtre d'Echappement #2846

Microfiltre Pré-moteur de Classe S #5036AM

Microfiltre Pré-moteur de Classe S, d'Odeur à Charbon #5425AM

Brosse Tournante 31 cm #5010AM

Brosse Tournante 31 cm - brins mous #5010GE

Brosse Tournante 38 cm #2838AM

SEBO FRAIS 1 module de 5 #0496AM

# IDENTIFICATION DES PIECES

1. Poignée du manche
2. Interrupteur
3. Assemblage du manche
4. Collier
5. Trappe d'ouverture du couvercle
6. Logement du sac
7. Couvercle avant
8. Bouton d'ouverture du logement
9. Tête de l'aspirateur et brosse
10. Cordon
11. Poignée du tube de nettoyage
12. Tuyau des accessoires
13. Poignée de transport
14. Crochet du cordon
15. Tube de nettoyage
16. Suceur pour les recoins
17. Embout pour tissus d'ameublement
18. Roue d'adjustement de la hateur
19. Pédale
20. Pivot du manche
21. Levier de support
22. Verrou de la poignée
23. Languette en saillie
24. Tuyau de rallonge
25. Attache de la brosse à poussière

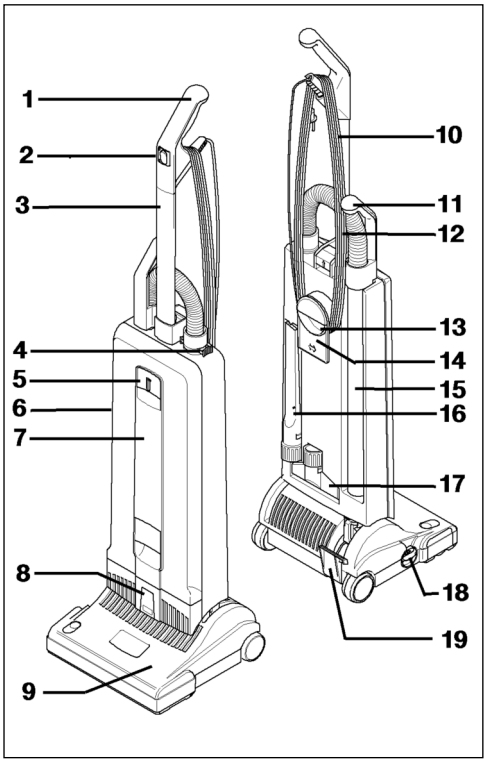


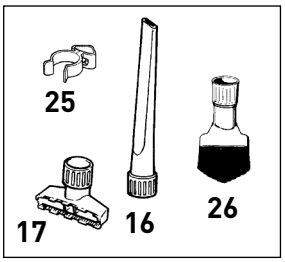


## Eléments Standard

16. Suceur pour les recoins
17. Embout pour tissus d'ameublement
25. Attache de la brosse à poussière
26. Brosse à poussière

# MONTAGE

Placer la tête de l'aspirateur (9) sur le sol avec le pivot du manche (20) et le levier de support (21) vers le haut. Tenir le logement du sac (6) verticalement et le placer par dessus le pivot du manche et le levier de support. Pousser fermement et **également** vers le bas jusqu'à ce que le bouton d'ouverture du logement (8) soit dans sa position fermée.

Faire glisser l'attache de la brosse à poussière (25) sur le tuyau du manche (3) et serrer la vis. La poignée de la brosse à poussière (26) se bloquera dans son attache avec un bruit sec.

Pour insérer le tube de la poignée (3) dans le châssis, soulevez le loquet (22), introduisez la poignée, en vous assurant de bien l'enfoncer jusqu'au bout, de sorte qu'elle ne puisse pas aller plus loin. Baissez le loquet (22) pour verrouiller la poignée en position. Si la poignée n'est pas en position entièrement abaissée, l'aspirateur ne fonctionnera pas.

Enfoncer le bout noir du tuyau des accessoires (12) dans le tube de connexion (24) jusqu'à ce qu'il s'enclenche avec un déclic. Insérer le tube de nettoyage (15) dans le pivot du manche et pousser la poignée (11) par-dessus l'languette en saillie (23).

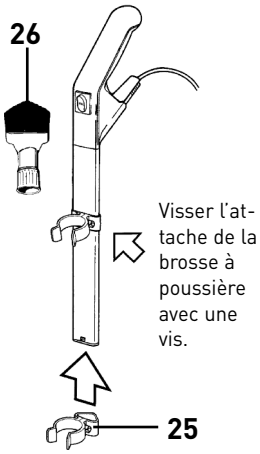


**NOTA:** Les schémas imprimés dans ce guide représentent le modèle G1, sauf lorsque les numéros de pièces ou les instructions sont différentes pour chaque modèle. Dans ces cas-là, les deux schémas pour le G1 et le G2 seront fournis.

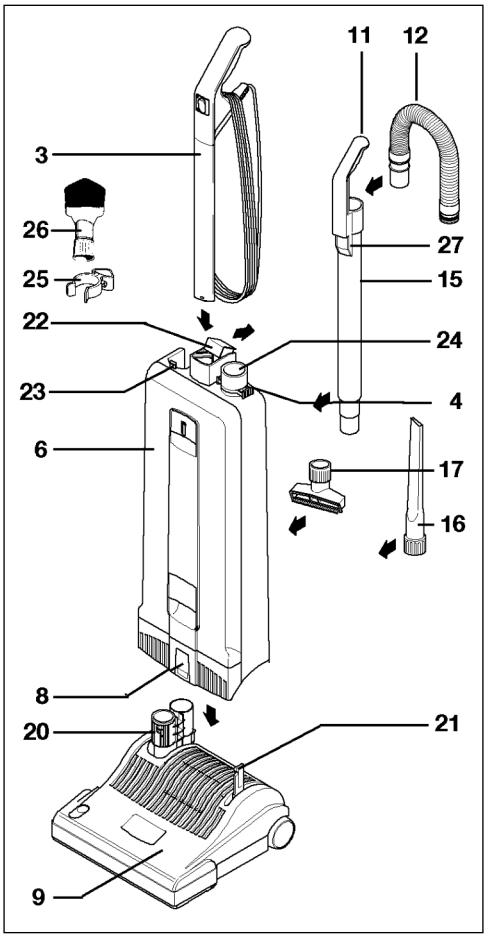

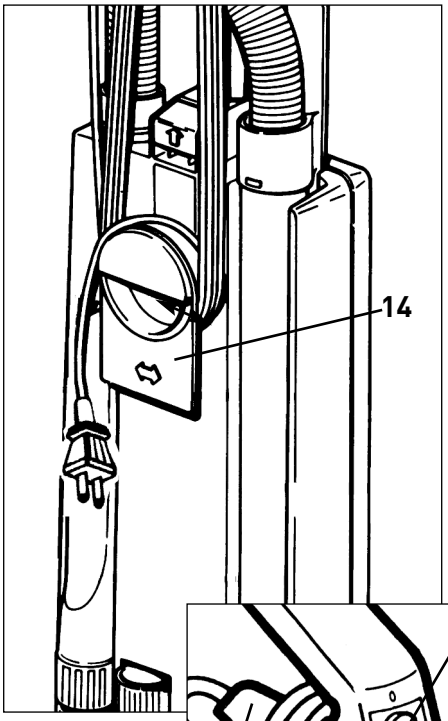


Figure 1

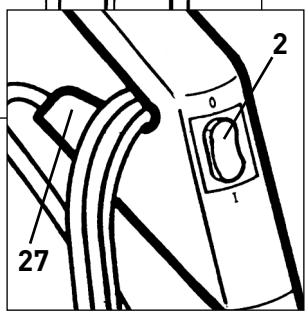


Figure 2

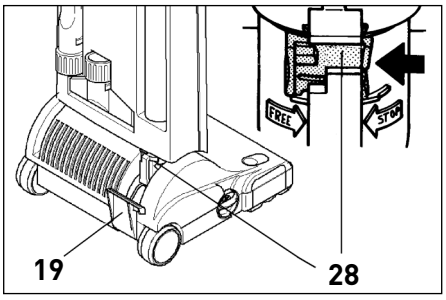


Figure 3

## Mise en Marche de l'Aspirateur - Figures 1 et 2

Avant de démarrer votre aspirateur, s'assurer que le manche est verrouillé dans sa position verticale et tenir fermement la poignée du manche afin d'éviter que l'appareil n'avance tout seul.

1. Tourner le crochet de relâche rapide du cordon (#14, figure 1) sur sa position supérieure en le faisant pivoter vers la droite ou vers la gauche.

2. Dégager la prise du cordon puis dégager le cordon du crochet supérieur (#27, figure 2).

3. Après s'être assuré que l'interrupteur (#2, figure 2) est éteint, enfoncer la fiche polarisée du cordon dans une prise électrique de 120 volts située près du sol.

## Position de l'Interrupteur

0 = Éteint
I = Allumé

## Positions d'Opération - Figure 3

Pour enlever l'aspirateur de la position relevée, appuyer sur la pédale (19) et baisser le manche dans sa position d'utilisation normale.

Le manche peut être abaissé à une position d'arrêt intermédiaire afin de rehausser la tête de la brosse, pour manœuvrer par-dessus un tapis, par exemple. Pour baisser le manche dans une position horizontale, utile pour nettoyer sous les lits, il sera nécessaire d'appuyer sur la pédale une deuxième fois. La position d'arrêt intermédiaire peut être désactivée grâce au bouton de couleur orange (28) au dos du pivot du manche (20), ceci permettra au manche d'aller de la position verticale à la position horizontale en un seul mouvement.

**AVERTISSEMENT!** La qualité, la condition, le revêtement, la texture, l'âge et la technique de fabrication des sols peut varier. Il s'ensuit que les aspirateurs balais équipés d'une brosse tournante, tels que votre SEBO, peuvent endommager certains revêtements ou certaines textures de sols. Les sols en bois poli, les rembourrages en vinyle, les moquettes berbères, les moquettes à longs poils et certains types de moquettes en laine sont particulièrement prédisposés aux dégâts causés par les brosses rotatives. **Veuillez consulter les instructions concernant le nettoyage et l'entretien de votre sol fournies par le fabricant. Afin de vérifier que votre nouvel aspirateur SEBO est compatible avec chaque type de sol dans votre maison, essayez-le sur chaque type de sol dans un endroit peu voyant afin de s'assurer que l'utilisation de l'aspirateur ne cause aucun dégât. Si le sol est endommagé, cessez d'utiliser l'aspirateur immédiatement!**

La brosse de votre aspirateur SEBO convient à la plupart des sols. Toutefois, une brosse à poils doux (X4-pièce # 5010GE ou X5-pièce # 5290GE), conçue pour les moquettes à longues mèches et les parquets, est disponible en option. Comme pour la brosse normale, il convient d'essayer l'aspirateur équipé de la brosse à poils doux dans un endroit peu voyant avant une utilisation plus générale. Les brosses à poils doux s'usent plus rapidement que les brosses normales et devront donc être changées plus souvent. Du fait de la douceur des poils, la hauteur sera légèrement plus basse que normal. **Il faudra faire très attention que la partie inférieure de l'aspirateur ne touche pas le sol**. Si cela arrivait, le sol pourrait être endommagé. **Si le sol est endommagé, cessez d'utiliser l'aspirateur immédiatement!**

## Utilisation du Tube de Nettoyage, du Tuyau et des Accessoires - Figures 4, 5 et 6

Le tube de nettoyage (15) est très utile pour nettoyer dans les coins et les endroits d'accès difficiles. La poignée du manche (1) doit être verrouillée dans sa position verticale **(voir figure 4)**. Attraper la poignée du tube de nettoyage (11), la tirer vers le haut en l'éloignant de l'aspirateur et étirer le tuyau (12) jusqu'à ce qu'il se verrouille au dos du tube (ce verrouillage empêchera le tuyau de se rétracter dans le tube de nettoyage pendant l'utilisation). Plusieurs accessoires peuvent être connectés au tube. Après l'utilisation, ôter l'accessoire et insérer à nouveau le tube de nettoyage au dos de l'aspirateur. **Assurez-vous que la poignée tubulaire accessoire (11) est engagée sur la languette en saillie (voir le nº 23, page 6)**. Si la poignée tubulaire accessoire est correctement mise en place sur la languette en saillie, le tuyau se rétractera automatiquement et vous pourrez reprendre l'emploi de l'aspirateur. Il n'y a pas besoin d'arrêter l'aspirateur pendant que vous passez d'un emploi en position droite à une utilisation du tube ou du tuyau accessoire.

L'emploi du tuyau sans le tube accessoire **(comme montré à la figure 5)**, fait le tube se détacher du tube accessoire alors que le tube est encore attaché à la machine et **bien en place sur la languette en saillie (23).** Engagez un outil accessoire, si désiré, sur l'extrémité du tuyau flexible. Vous pouvez également libérer le tuyau alors que le tube accessoire est détaché de la machine, en appuyant sur le bouton de libération (27) à la base de la poignée (11).

Pendant l'emploi d'outils accessoires, le voyant d'avertissement d'utilisation stationnaire clignotera. Vous pouvez maintenir le rouleau à brosse éloigné de la moquette en plaçant la poignée (1) dans sa position verticale bloquée et en abaissant la poignée d'une main pour relever le rouleau à brosse et l'éloigner du sol. Manœuvrez les accessoires qui s'attachent en vous servant de l'autre main. Ou, la poignée étant en position verticale bloquée, la machine peut être inclinée en arrière de sorte qu'elle repose contre un meuble ou le sol sur le côté arrière du logement du sac (6), et la tête assistée est bloquée en position perpendiculaire au sol. Assurez-vous qu'aucun enfant ou animal domestique ne puisse venir en contact avec le rouleau à brosse en rotation.

Afin de nettoyer les murs, sous les lits, ou les endroits en hauteur, l'aspirateur SEBO ESSENTIAL G peut être équipé d'un tube droit additionnel (45) et d'une brosse pour les murs et les sols (41). L'aspirateur deviendra ainsi un aspirateur traineau **(comme le montre la figure 6)**.

## Le Panneau de Contrôles - Figure 7

**Voyant lumineux rouge (A) :** Éteint – La machine fonctionne normalement.
**Voyant lumineux rouge (A) :** Allumé en continu – changez le sac ou débouchez le tuyau ou l'ensemble moteur.
**Voyant lumineux rouge (A) :** Clignote alors que le moteur est éteint – soit le sac-filtré est plein, soit le tuyau ou l'ensemble moteur est bouché après avoir ignoré le voyant lumineux continu d'avertissement signalant un sac plein ou un encombrement (voir ci-dessus).
**Voyant lumineux rouge (B) :** Éteint – La brosse fonctionne normalement.
**Voyant lumineux rouge (B) :** Clignote lorsque le bouton d'ajustement de la hauteur est en position 1 (18) – la brosse est usée – remplacez le rouleau-brosse.
**Voyant lumineux rouge (B) :** Allumé en continu lorsqu'en position 1 à 4 – réglage incorrect de la brosse – ajustez le bouton de réglage de la hauteur (18) pour la mettre dans une position plus haute ou plus basse.
**Voyant lumineux rouge (B) :** Clignote alors que le moteur est éteint – la brosse est bouchée ou encombrée.
**Voyant lumineux rouge (B) :** Clignote alors que le moteur est éteint et qu'il n'y a pas d'encombrement – réglez la brosse pour la mettre dans une position plus haute.
**Pour plus de détails sur le panneau de contrôles, voir à la page 4.**

## Roue d'Ajustement de la Hauteur - Figure 8

La roue d'ajustement de la hauteur (18) permet de sélectionner 4 réglages de la hauteur. Le réglage 1 représente la hauteur la plus basse et le réglage 4 représente la hauteur la plus élevée. Lorsque vous démarrez l'aspirateur, commencez toujours sur le réglage 4, puis baissez la hauteur jusqu'à ce que la brosse atteigne la hauteur souhaitée. Le voyant lumineux rouge de la brosse, sur le panneau d'affichage, s'allumera après 6 secondes si la brosse est trop haute. Ajustez la brosse vers le bas. Si le voyant lumineux rouge de la brosse reste éteint après 6 secondes, la brosse est à la bonne hauteur. Le voyant lumineux rouge de la brosse s'allumera également si elle est réglée à une hauteur trop faible. Ajustez la roue jusqu'à ce que le voyant reste éteint après 6 secondes.

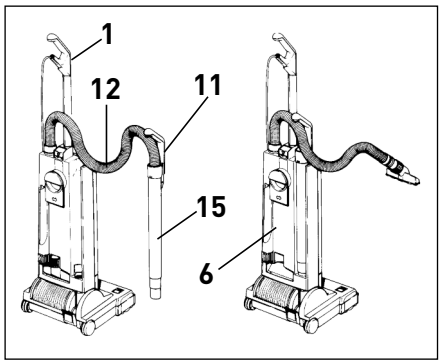

Figure 4 Figure 5

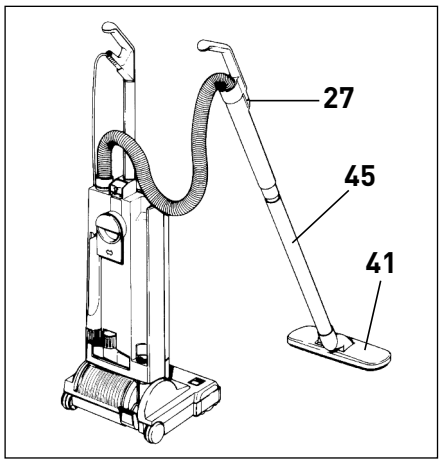

Figure 6

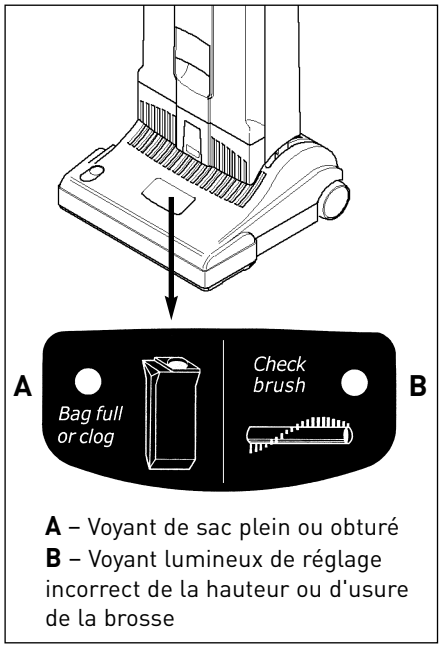

Figure 7

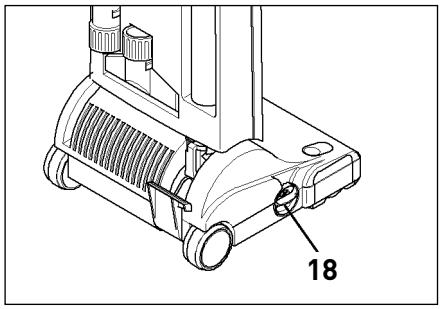

Figure 8

**Il faut toujours débrancher l'appareil avant de démonter l'aspirateur!**

## Changement du Sac-filtré - Figure 9

Pour changer le sac-filtré, tirer la trappe d'ouverture du couvercle vers l'avant (#5 à la page 6) et soulever le couvercle (7) du logement du sac. **La trappe d'ouverture du couvercle doit rester dans la position "tirée" pour que l'utilisateur puisse changer les sacs-filtré et les verrouiller en place.** Serrer les attaches de chaque coté de la plaque d'étanchéité du sac-filtré, faire glisser la plaque (29), de son support (30) et appuyer sur le bouchon pour fermer le sac. Faire glisser la plaque d'étanchéité (29) d'un sac neuf sur le support et le pousser fermement. Remettre le couvercle sur le logement du sac, le pousser vers l'avant, et le verrouiller en place en poussant la trappe d'ouverture du couvercle. Il est parfois pratique de garder le bouchon sous le sac à l'intérieur du logement du sac.

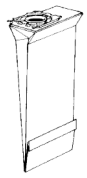

Sac-filtré Ultra
Pièce #5093AM

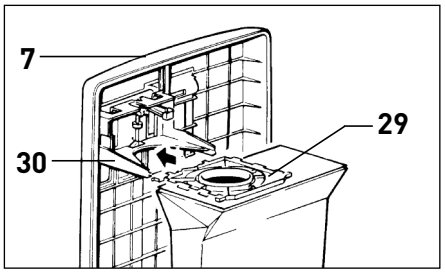


Figure 9

## Changement du Microfiltre Pré-moteur - Figure 10

Le microfiltre pré-moteur (31) doit être changé quand il devient très sale, lorsqu'il devient bouché par la poussière ou après l'utilisation d'environ 20 sacs-filtré. Pour changer le microfiltre pré-moteur, tirer la trappe d'ouverture du couvercle (#5 à la page 6) vers l'avant et soulever le couvercle du logement du sac (7). Retirer le filtre au fond du logement. Pour le remplacer, soulever le levier de sécurité (32) et faire glisser le nouveau filtre en utilisant les rails comme guides.

Microfiltre
Pré-moteur
Pièce #5036AM

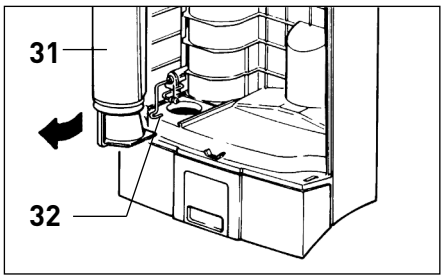


Figure 10

## Changement du Filtre d'Échappement - Figure 11

Après que 20 sacs aient été utilisés, changez le filtre d'échappement (33). Retirez le logement du sac (6) de l'ensemble moteur en appuyant sur le bouton de déclenchement du boîtier (8). Pour retirer le filtre d'échappements, poussez sur le loquet (34) et retirez le couvercle du filtre (35) puis le filtre d'échappements. Insérez le nouveau filtre, remettez le couvercle du filtre en place, puis réinsérez le logement du sac dans l'élément moteur.

Filtre
d'Échappement
Pièce #2846

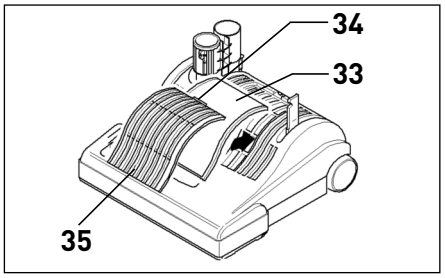


Figure 11

## Changement de la Brosse Tournante - Figure 12

Pour changer la brosse tournante (37), pousser le bouton (36), enlever la plaque latérale (38), faire tourner la brosse d'un quart de tour dans le sens des aiguilles d'une montre et retirer la vielle brosse. Insérer la nouvelle brosse dans son logement et la faire tourner jusqu'à ce qu'elle se bloque en position. Tout en poussant légèrement le bouton (36), enfoncer la plaque latérale (38) en position verrouillée.

Brosse Tournante - G1
Pièce #5010AM

Brosse Tournante G2
Pièce #2838AM

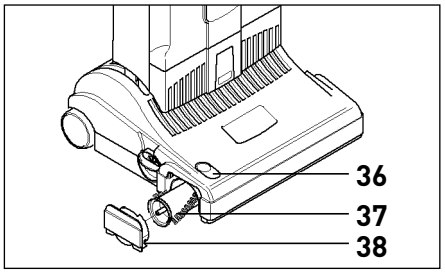


Figure 12

# DEGAGEMENT D'UN BLOCAGE

**Il faut toujours débrancher l'aspirateur avant de dégager un blocage!**

## Blocage de la Circulation d'Air - Figure 13

La plupart des blocages peuvent être éliminés en accédant au passage d'air par la trappe d'accès de couleur orange (39) située sous la tête de l'aspirateur. Par contre, certains blocages ne peuvent être éliminés qu'en démontant l'aspirateur, ceci en suivant à l'envers les instructions de l'assemblage (voir assemblage de l'aspirateur, page 6).

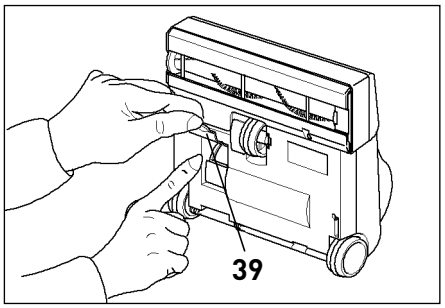


Figure 13

## Blocages dans le Tuyau des Accessoires - Figure 14

Les blocages du tuyau des accessoires peuvent être éliminés en détachant le tuyau (12) de l'appareil, ce qui se fait en appuyant sur la bague de retenue (4), et en insérant l'autre bout du tuyau dans le tube de connexion (24). Tenir ensuite le tuyau verticalement, une main bouchant la sortie, puis allumer l'aspirateur. Si nécessaire, enlever puis remettre rapidement la main sur la sortie du tuyau. Si cette procédure ne dégage pas le blocage, insérer une tige métallique droite dans le tuyau pour pousser le blocage. Faire attention de ne pas percer le tuyau avec la tige métallique.

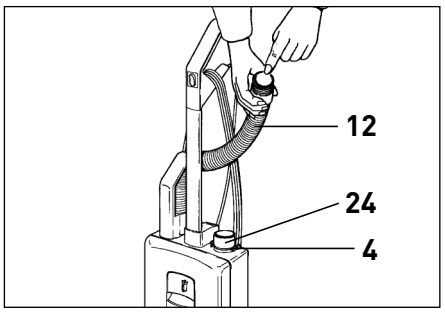


Figure 14

## Blocage dans le Tube de Nettoyage - Figure 15

Retirez le tuyau de connexion (12) du tube de nettoyage (15) en appuyant sur la plaquette de déverrouillage de tuyau (27). Puis, le traitement de tube de connexion de poignée (11) et retirent le tube de la machine. Une tige métallique droite peut ensuite être utilisé pour pousser le blocage.

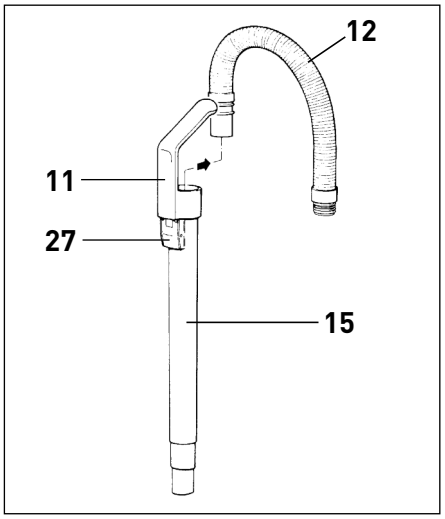


Figure 15

## Blocage à l'Entrée du Sac-filtré - Figure 16

Détacher le tuyau des accessoires (12) de l'aspirateur (voir la figure 14) et enlever le couvercle avant (7). Nettoyer le tube de connexion (24) ou l'entrée du sac-filtré (40).

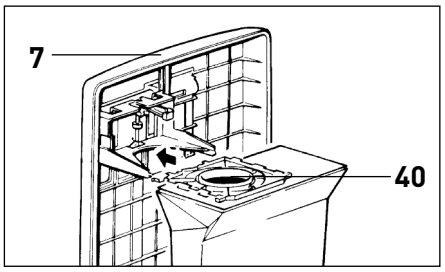


Figure 16

## Blocage dans le Pivot du Manche - Figure 17

Les blocages dans le pivot (20) du manche peuvent être éliminés en appuyant d'abord sur le bouton d'ouverture du logement du sac (8) et en soulevant fermement et également le logement du sac afin de le détacher de la tête de l'aspirateur (6). Appuyer ensuite sur la pédale (19), baisser le pivot du manche, regarder dans le conduit du pivot du manche le plus proche de la pédale (voir la flèche), puis dégager le passage.

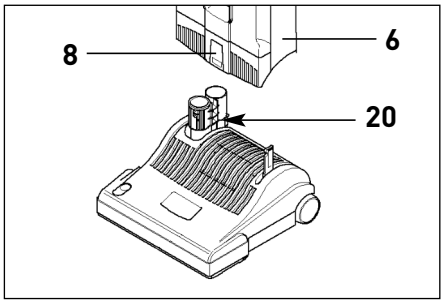


Figure 17

# COMMENT RÉSOUDRE UN PROBLEME

**Il faut toujours débrancher l'appareil avant de démonter l'aspirateur!**

| PROBLÉME | MOTIF | SOLUTION |
|---|---|---|
| **La machine ne s'allume pas ou s'arrête de façon intermittente** | 1. Le manche n'est pas inséré complètement dans le logement du sac, créant une mauvaise connexion. | 1. Faire jouer le verrou du manche, enfoncer le manche et fermer le verrou. |
| | 2. L'appareil est branché dans une mauvaise prise. | 2. Essayer une autre prise. |
| | 3. Le cordon usé. | 3. Remplacer le cordon. |
| | 4. Le logement du sac n'est pas verrouillé correctement sur la tête de l'aspirateur. | 4. Le bouton d'ouverture du logement (8) doit être rabattu en arrière dans sa position fermée. |
| **Le voyant "sac plein ou blocage" s'allume ou clignote, et l'aspirateur s'arrête (la lumière rouge A voir page 9, figure 7, voir aussie page 4)** | 1. Le sac est plein. | 1. Remplacer le sac. Voir page 10. |
| | 2. Blocage dans l'écoulement d'air, le tuyau, le tube, le pivot du manche ou l'entrée du sac. | 2. Voir dégagement des blocages, page 11. |
| | 3. Le micro filtre est sale. | 3. Changer le microfiltre. Voir page 10. |
| **Le voyant de la brosse s'allume ou clignote, (la lumière rouge B voir page 9, figure 7, voir aussie page 4)** | 1. La brosse est usée. | 1. Changer le brosse. Voir page 10. |
| | 2. Configuration incorrecte de taille de brosse | 2. Ajustez la brosse en tournant la roue d'adjustement de la hauteur vers le haut ou vers le bas. |
| **Le voyant de la brosse clignote et l'aspirateur s'arrête (la lumière rouge B voir page 9, figure 7, voir aussie page 4)** | 1. Brosse bloquée ou obstruée. | 1. Retirez l'entrave. Voir page 11. |
| | 2. La brosse est si basse pour la surface étant nettoyé à l'aspirateur. | 2. Soulevez la brosse en tournant la roue d'adjustement de la hauteur vers le haut. |
| **L'appareil n'aspire pas** | 1. Le tube de nettoyage n'est pas inséré correctement. | 1. Réinsérer le tube, s'assurer que la partie inférieure du tube est dans le trou inférieur et que la poignée est insérée correctement par-dessus languette en saillie (23). |
| | 2. Le couvercle avant n'est pas fermé. | 2. Voir ci-dessous. |
| **Le couvercle du sac à poussière ne ferme pas** | 1. La trappe d'ouverture du couvercle n'est pas complètement fermée. | 1. Réinsérer le sac. Verrouiller la trappe d'ouverture du couvercle fermement. |
| | 2. Le sac n'est pas installé correctement. | 2. Avec la trappe d'ouverture du couvercle (5) vers le haut, réinsérer le sac jusqu'à ce qu'il soit fermement attaché à son support. Voir figure 9, page 10. |
| | 3. Le micro filtre n'est pas inséré correctement. | 3. Lever le levier de sécurité et insérer le filtre avec la rainure en plastique vers l'avant. Voir figure 10, page 10. |
| **Le tuyau ne se rétracte pas une fois le tube des accessoires inséré.** | 1. Le tube de nettoyage n'est pas inséré correctement. | 1. Réinsérer en s'assurant que le haut de la poignée est vers l'arrière, et que le tube est bien assis sur l'attache en saillie (23) située sur le logement du sac. |

# ESSENTIAL G1 ET G2 SCHÉMA ET LISTE DES PIÉCES

#9591AM G1 - Gris Clair/Gris Foncé
#9592AM G2 - Gris Clair/Gris Foncé

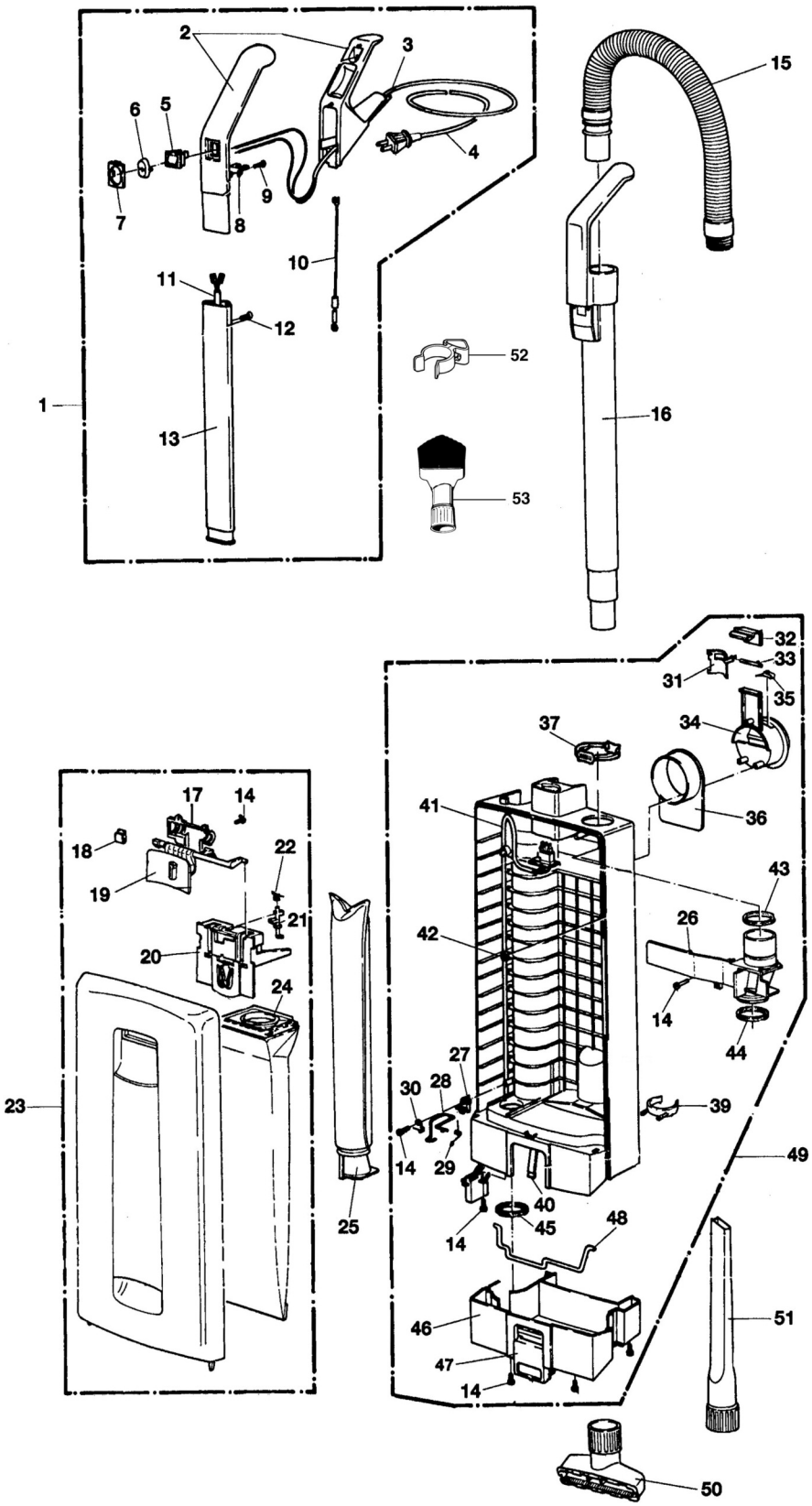


## Logement du Sac et Manche

**#9591AM G1 et #9592AM G2**
**Aspirateur Gris Clair/Gris Foncé**

| Pos. | Pièce no. | Description |
|---|---|---|
| 1 | 5624AM | Manche et cordon, cpl. |
| 2 | 5296ES | Poignée du manche (pos. 3, 7 et 10 inclus) |
| 3 | 5359HG | Œillet |
| 4 | 5450DG | Cordon électrique |
| 5 | 05113 | Interrupteur, cpl. |
| 6 | 5160GS | Bouton de l'interrupteur - gris/noir |
| 7 | 5161HG | Support du bouton de l'interrupteur - gris foncé |
| 8 | 5162 | Serre-fils du cordon |
| 9 | 0103 | Vis C 3,9 x 16 |
| 10 | 5253UL | Fil–antistatique |
| 11 | 5298ER | Cordon du manche |
| 12 | 0129 | Vis, M4 x 12 |
| 13 | 5187 | Tube du manche |
| 14 | 0102 | Vis F 3,9 x 13 |
| 15 | 5040SB | Tuyau, argent, cpl |
| 16 | 5045HG | Tube de nettoyage - gris clair |
| 17 | 5803HG | Couvercle |
| 18 | 5319 | Ressort du support du sac |
| 19 | 5706GS | Bouton d'ouverture du couvercle - gris/noir |
| 20 | 5324 | Support du sac cpl. (pos. 20 et 21 inclus) |
| 21 | 5360 | Cran de sûreté |
| 22 | 5091 | Ressort du cran de sûreté |
| 23 | 5805SE | Couvercle avant, cpl. - gris clair/gris foncé |
| 24 | 5093AM | Sac-filtré Ultra |
| 25 | 5036AM | Microfiltre pré-moteur |
| 26 | 5380HG | Couvercle interne cpl (pos. 43 + 44 inclus) |
| 27 | 5164 | Serre-fils du cordon |
| 28 | 5208 | Cran de sûreté du filtre |
| 29 | 5210 | Ressort de renvoi |
| 30 | 1073 | Attache |
| 31 | 5099 | Serrue de manche |
| 32 | 5098HG | Cran de serrure |
| 33 | 0187 | Vis serrure 4 x 33,5 |
| 34 | 5145HG | Poignée de transport |
| 35 | 5146 | Ressort d'arrêt |
| 36 | 5144HG | Crochet du cordon |
| 37 | 5424GS | Anneau de retenue |
| 39 | 1623HG | Bague d'attachement |
| 40 | 5084 | Ressort d' tige de sûreté |
| 41 | 5299ER | Cordon interne |
| 42 | 5266 | Serre-fils du cordon |
| 43 | 5842 | Joint |
| 44 | 5289 | Joint |
| 45 | 5163 | Joint |
| 46 | 5085HG | Base pare-chocs du logement du sac |
| 47 | 5082GS | Cran de serrure du logement du sac - gris/noir |
| 48 | 5083 | Tige de sûreté |
| 49 | 5214HG | Logement du sac, cpl. - gris clair |
| 50 | 1491JE | Embout pour les tissus d'ameublement - gris clair |
| 51 | 1092JE | Suceur pour les recoinse - gris clair |
| 52 | 5460GS | Collier de montage avec vis - gris/noir |
| 53 | 1387GS | Brosse à poussière |

# ESSENTIAL G1 SCHÉMA ET LISTE DES PIÉCES

#9591AM G1 - Gris Clair/Gris Foncé

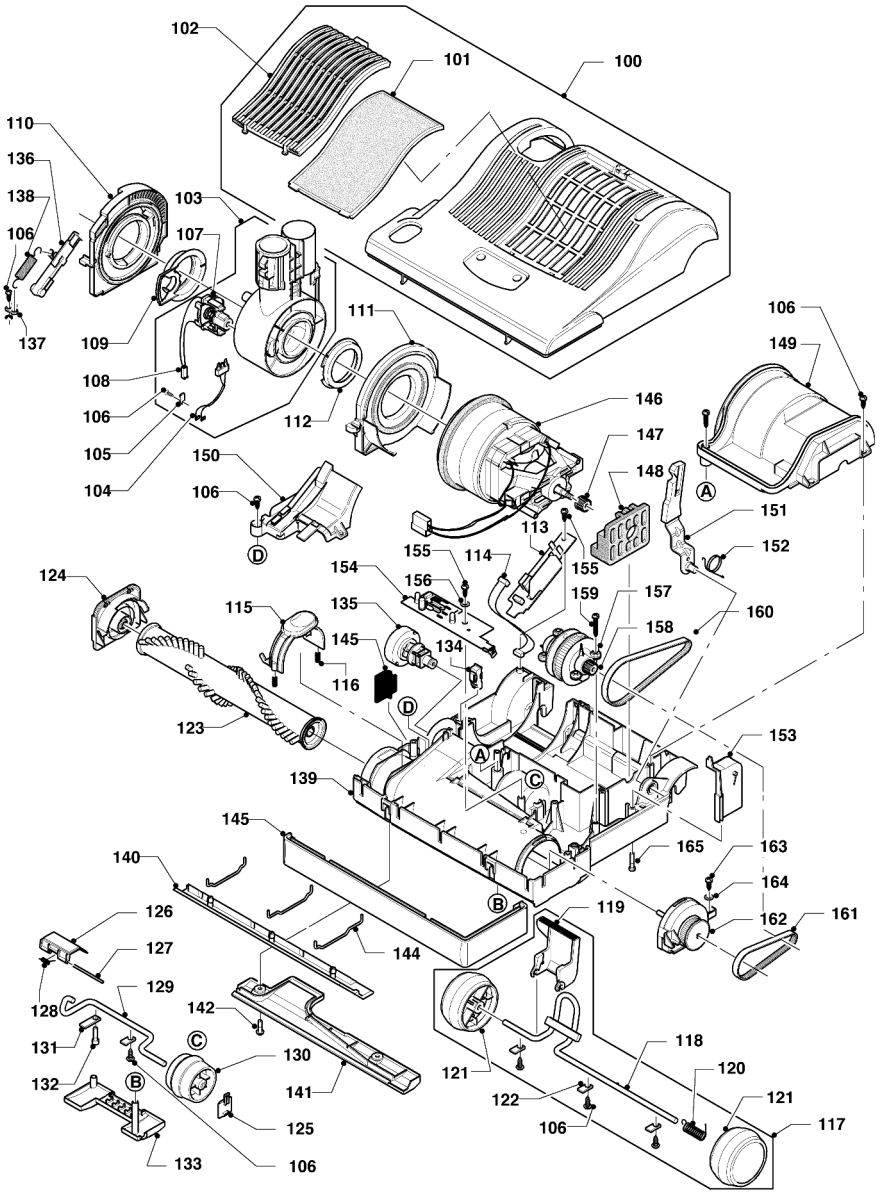


## Tête Motorisée

**#9591AM G1 Aspirateur Gris Clair/Gris Foncé**

| Pos. | Pièce no. | Description |
|---|---|---|
| 100 | 2831AM | Couvercle de la tête motorisée, cpl. - gris foncé |
| 101 | 2846 | Filtre d'échappement |
| 102 | 2820GS | Couvercle du filtre d'échappement - gris/noir |
| 103 | 2823UL | Assemblage du pivot du manche |
| 104 | 2883 | Support du contact male |
| 105 | 2494 | Serre-fils du cordon |
| 106 | 0102 | Vis F 3,9 x 13 |
| 107 | 2835 | Valve d'déviation |
| 108 | 0869 | Cordon interne |
| 109 | 2825 | Roulement à bille du pivot du manche, côté droit |
| 110 | 2824 | Support du pivot du manche, côté droit |
| 111 | 5479 | Support du pivot du manche, côté gauche |
| 112 | 5717 | Roulement à bille du pivot du manche, côté gauche |
| 113 | 2890ER | Alimentation électrique PCB |
| 114 | 0864 | Cordon interne |
| 115 | 5713GS | Déclenchement de la brosse tournante - gris/noir |
| 116 | 5103 | Ressort |
| 117 | 5051HG | Assemblage de l'axe |
| 118 | 5053 | Axe |
| 119 | 5059OR | Pédale - orange |
| 120 | 2010 | Ressort de l'axe |
| 121 | 5819HG | Roue, cpl. |
| 122 | 2014 | Attache de l'axe |
| 123 | 5010AM | Brosse tournante |
| 124 | 5031HG | Bloc du roulement à billes, côté droit - gris clair/gris foncé |
| 125 | 2869HG | Plaque de frottement |
| 126 | 2868OR | Trappe d'accès (incl. pos. 127 + 128) |
| 127 | 5303 | Axe de la trappe d'accès |
| 128 | 5304 | Ressort de la trappe d'accès |
| 129 | 2861 | Axe de réglage de la hauteur |
| 130 | 5174HG | Roulette de réglage de la hauteur |
| 131 | 2849 | Attache de l'axe |
| 132 | 01010 | Vis AM4 x 16 |
| 133 | 2860HG | Couvercle |
| 134 | 2833 | Élément d'impulsion |
| 135 | 2862HG | Roue d'adjustement de la hauteur |
| 136 | 2834 | Élément d'impulsion |
| 137 | 2856 | Attache |
| 138 | 2867 | Ressort |
| 139 | 2821HG | Chassis, cpl |
| 140 | 5411HG | Plaque avant inférieure. cpl. |
| 141 | 2829HG | Plaque derriere inférieure. cpl. (incl. pos. 142) |
| 142 | 0197 | Vis M4 x 12 |
| 144 | 5402 | Lacet métallique |
| 145 | 5005HG | Pare-chocs |
| 146 | 5468 | Moteur 1000W / 120V |
| | 05117S | Ensemble brosse carbone |
| 147 | 5462 | Moteur de la poulie 2MR |
| 148 | 5100 | Montage en caoutchouc |
| 149 | 2826GS | Couvercle du moteur |
| 150 | 2839SW | Couvercle du passage d'air |
| 151 | 5129 | Levier du support |
| 152 | 5107-1 | Ressort du support |
| 153 | 5112SW | Couvercle du moteur de la poulie |
| 154 | 2881ER | Ordinateur de contrôle |
| 155 | 0107 | Vis C 2,9 x 13 |
| 156 | 0143 | Rondelle 3,2 DIN 125 |
| 157 | 5464 | Senseur |
| 158 | 5117/1 | Senseur de la poulie |
| 159 | 0104 | Vis C 3,9 x 25 |
| 160 | 5463 | Courroie 2MR-310-6 |
| 161 | 5110 | Courroie 219 3M HTDII-6 |
| 162 | 5766HG | Bloc du roulement à billes, côté gauche, cpl. |
| 163 | 0103 | Vis C 3,9 x 16 |
| 164 | 0140 | Rondelle 4,3 |
| 165 | 0176TL | Vis AM4 x 30 DIN 7985 TL |

#9592AM G2 - Gris Clair/Gris Foncé

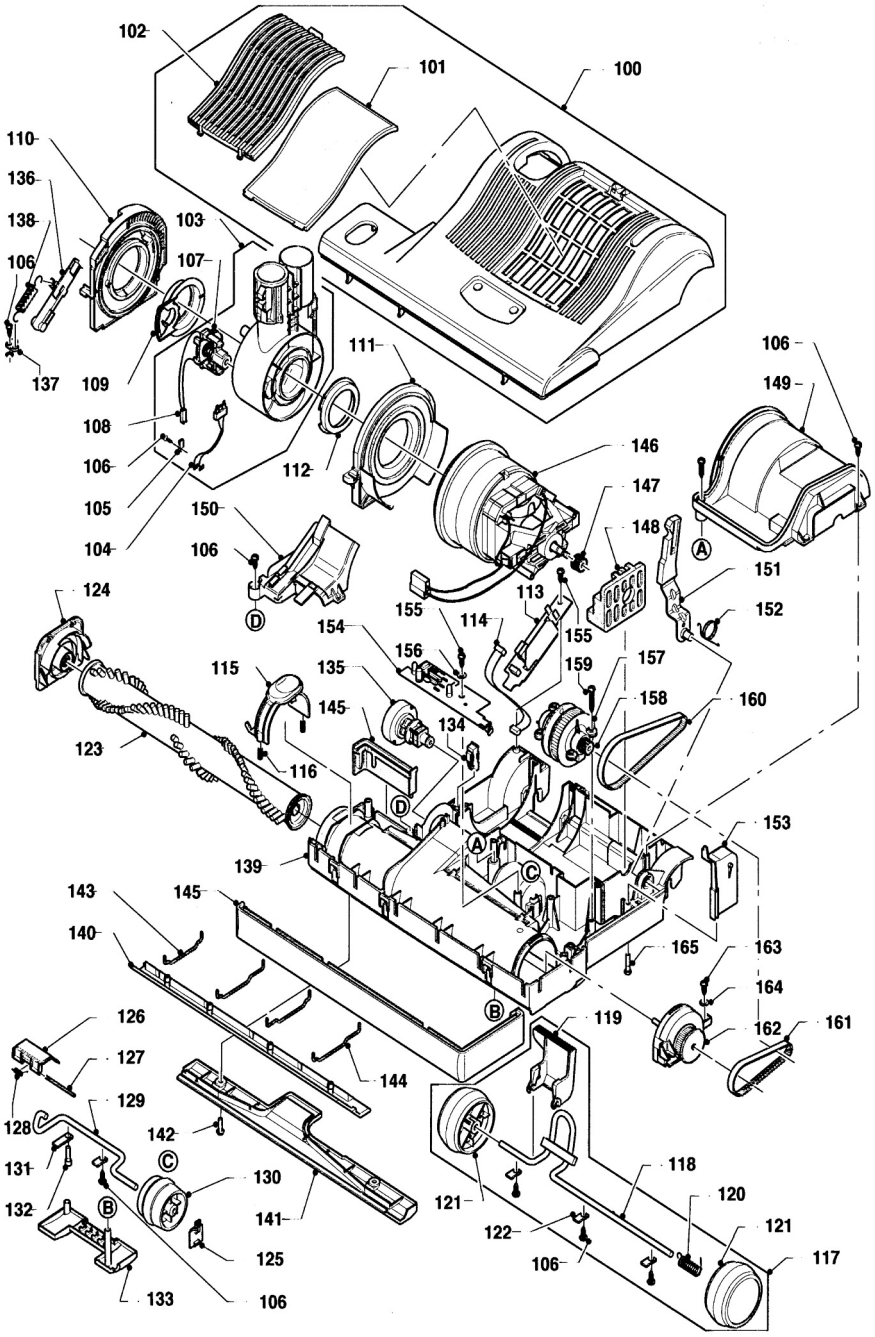


## Tête Motorisée

**#9592AM G2 Aspirateur Gris Clair/Gris Foncé**

| Pos. | Pièce no. | Description |
|---|---|---|
| 100 | 2832AM | Couvercle de la tête motorisée, cpl. - gris foncé |
| 101 | 2846 | Filtre d'échappement |
| 102 | 2820GS | Couvercle du filtre d'échappement - gris/noir |
| 103 | 2823UL | Assemblage du pivot du manche |
| 104 | 2883 | Support du contact male |
| 105 | 2494 | Serre-fils du cordon |
| 106 | 0102 | Vis F 3,9 x 13 |
| 107 | 2835 | Valve d'déviation |
| 108 | 0869 | Cordon interne |
| 109 | 2825 | Roulement à bille du pivot du manche, côté droit |
| 110 | 2824 | Support du pivot du manche, côté droit |
| 111 | 5479 | Support du pivot du manche, côté gauche |
| 112 | 5717 | Roulement à bille du pivot du manche, côté gauche |
| 113 | 2890ER | Alimentation électrique PCB |
| 114 | 0864 | Cordon interne |
| 115 | 2843GS | Déclenchement de la brosse tournante - gris/noir |
| 116 | 5103 | Ressort |
| 117 | 5051HG | Assemblage de l'axe |
| 118 | 5053 | Axe |
| 119 | 5059OR | Pédale - orange |
| 120 | 2010 | Ressort de l'axe |
| 121 | 5819HG | Roue, cpl. |
| 122 | 2014 | Attache de l'axe |
| 123 | 2838AM | Brosse tournante |
| 124 | 5031DG | Bloc du roulement à billes, côté droit - gris clair/gris foncé |
| 125 | 2869HG | Plaque de frottement |
| 126 | 2868OR | Trappe d'accès (incl. pos. 127 + 128) |
| 127 | 5303 | Axe de la trappe d'accès |
| 128 | 5304 | Ressort de la trappe d'accès |
| 129 | 2861 | Axe de réglage de la hauteur |
| 130 | 5174HG | Roulette de réglage de la hauteur |
| 131 | 2849 | Attache de l'axe |
| 132 | 01010 | Vis AM4 x 16 |
| 133 | 2860HG | Couvercle |
| 134 | 2833 | Élément d'impulsion |
| 135 | 2862HG | Roue d'adjustement de la hauteur |
| 136 | 2834 | Élément d'impulsion |
| 137 | 2856 | Attache |
| 138 | 2867 | Ressort |
| 139 | 2822HG | Chassis, cpl |
| 140 | 2828HG | Plaque avant inférieure, cpl. |
| 141 | 2830HG | Plaque derriere inférieure, cpl. (incl. pos. 142) |
| 142 | 0197 | Vis M4 x 12 |
| 143 | 5401 | Lacet métallique |
| 144 | 5402 | Lacet métallique |
| 145 | 2842HG | Pare-chocs |
| 146 | 5468 | Moteur 1000W / 120V |
| | 05117S | Ensemble brosse carbone |
| 147 | 5462 | Moteur de la poulie 2MR |
| 148 | 5100 | Montage en caoutchouc |
| 149 | 2826GS | Couvercle du moteur |
| 150 | 2839SW | Couvercle du passage d'air |
| 151 | 5129 | Levier du support |
| 152 | 5107-1 | Ressort du support |
| 153 | 5112SW | Couvercle du moteur de la poulie |
| 154 | 2881ER | Ordinateur de contrôle |
| 155 | 0107 | Vis C 2,9 x 13 |
| 156 | 0143 | Rondelle 3,2 DIN 125 |
| 157 | 5465 | Senseur |
| 158 | 5117/1 | Senseur de la poulie |
| 159 | 0104 | Vis C 3,9 x 25 |
| 160 | 5463 | Courroie 2MR-310-6 |
| 161 | 5110 | Courroie 219 3M HTDII-6 |
| 162 | 5766HG | Bloc du roulement à billes, côté gauche, cpl. |
| 163 | 0103 | Vis C 3,9 x 16 |
| 164 | 0140 | Rondelle 4,3 |
| 165 | 0176TL | Vis AM4 x 30 DIN 7985 TL |

# NOTES