SEBO

MADE IN GERMANY

TÊTES MOTORISÉE
SEBO ET-1 et ET-2

MANUEL D'UTILISATION DU PROPRIETAIRE

Pour usage domestique seulement

Art.-No. 06986 01/2018

TABLE DES MATIERES

Détails Techniques **2**
Comment Contacter SEBO **2**
Instructions de Sécurité Importantes **3**
Caractéristiques des Produits SEBO ET-1 et ET-2 ..... **4**
l'Tube Central de Vide SEBO **4**
Identification des Parties **5**
Attachement de la Tête Motorisée au Tube Télescopique **5**
Attachement de l'Adaptateur Central de Vide **5**
Instructions d'Operation **6**
Fonctionnement de la Tête Motorisée 6
Caractéristique du Réglage de l'Hauteur de la Brosse 6
Lumières d'Indication 6
Entretien **7**
Retirer la Brosse à Roulette 7
Nettoyer la Brosse à Roulette 7
Elimination des Peluches **7**
Peluches dans la Voie du Courant d'Air 7
Peluches dans le Cou Tournant 7
Guide des Problèmes **8**
Schéma et Liste des Piéces: Tête Motorisée ET-1 ..... **9**
Schéma et Liste des Piéces: Tête Motorisée ET-2 ..... **10**

DETAILS TECHNIQUES

	ET-1	**ET-2**
Moteur de la brosse	175 Watts, 1.6 Amps	200 Watts, 1.8 Amps
Largeur	12 in. (30,48 cm)	15 in. (38,1 cm)
Poids	5.4 lbs.	5.7 lbs.
Brosse à roulettes	remplaçable	remplaçable
Brosse conductrice	Ceinture à dents avec surcharge électronique protectrice	Ceinture à dents avec surcharge électronique protectrice

POUR CONTACTER SEBO

Pour contacter SEBO aux USA:
SEBO América, LLC
Téléphone (800) 334-6614
Fax: (303) 792-9196
Sur le réseau Internet: www.sebo.us

Pour contacter SEBO au Canada:
Floor Care Equipment, Ltd.
Téléphone: (800) 661-8687
Fax: (800) 270-4807
Sur le réseau Internet: www.sebocanada.ca

Pour l'information d'assurance de garantie référez-vous s'il vous plaît à votre carte de garantie incluse avec votre tête motorisée de SEBO.

INSTRUCTIONS DE SECURITÉ IMPORTANTES

LISEZ TOUTES LES INSTRUCTIONS AVANT D'UTILISER CET APPAREIL

GARDEZ CES INSTRUCTIONS.

ATTENTION: Pour réduire le risque d'incendie, décharge électrique ou dommages:

1. Ne pas laisser la tête motorisée s'il est connecté. Déconnecter quand il n'est pas utilisé et quand il est hors d' usage.
2. Ne pas utiliser dehors ou sur des surfaces humides.
3. Ne pas utiliser près des enfants ou animaux. Ne permettre pas l'utilisation comme jouet. L'usage de ce produit par des enfants doit être supervisé par des adultes.
4. Utiliser seulement comme décrit dans le manuel. Utiliser seulement les accessoires manufacturés pour cet appareil.
5. Si la tête motorisée ne fonctionne pas correctement, s'il a subit des dommages, laissé dehors, tombé dans l'eau, etc. contacter un centre de service SEBO.
6. Ne pas connecter si l'appareil se trouve sur la position (ON).
7. Porter la tête motorisée sur les escaliers et rebords.
8. Ne pas prendre la tête motorisée avec les mains mouillées.
9. Ne pas mettre des objets qui bloquent les ouvertures de la tête motorisée. Ne pas utiliser si les ouvertures sont bloquées. Laisser les ouvertures libres pour éviter le blocage d'air (cheveux, peluches, etc.).
10. Ne pas enlever les vis de la tête motorisée.
11. Ne pas aspirer des choses brûlantes comme des cigarettes, des cendres ou des allumettes.
12. Éteindre tous les contrôles de l'appareil avant d'enregistrer.
13. Faire attention pendant le nettoyage des escaliers.
14. L'appareil peut causer un incendie près des vapeurs ou matériaux inflammables. Ne pas utiliser cet tête motorisée près des liquides, poussières ou vapeurs inflammables ou ne pas utiliser l'appareil pour aspirer des liquides inflammables comme le combustible.
15. Entretien et réparation doivent être fait par personnel qualifié.
16. Utiliser seulement des pièces de rechange SEBO.
17. Ne pas utiliser la tête motorisée comme un escalier.
18. Ne pas laisser la tête motorisée connecté sans être utilisé.
19. Laisser loin de la tête motorisée ou des parties mouvantes les cheveux, vêtements et parties du corps. Ne pas mettre les doigts ou autre partie du corps sous la tête motorisée sauf si c'est déconnecté.
20. Ne pas placer la tête motorisée sur des bords ou franges des tapis.
21. Le moteur à brosses dispose d'un dispositif de protection électronique manuel. Si le rouleau à brosses se coince ou s'obstrue, la tête motorisée s'éteint automatiquement. Éteignez puis débranchez l'ensemble moteur avant de retirer l'obstruction. Une fois l'obstruction retirée, vous pouvez rebrancher puis allumer la tête motorisée.
22. Ranger tête motorisée dans un endroit sec à tem pérature ambiance.
23. Utiliser cette tête en combinaison avec un autre appareil SEBO ou un adaptateur central de vide SEBO.
24. Ne pas connecter la tête motorisée à un aspirateur ou système central de vide ou adaptateur central de vide qui se trouve endommagé ou qui fonctionne mal.

CARACTÉRISTIQUES DES PRODUITS SEBO ET-1 et ET-2

Vos ensembles moteur SEBO ET-1 et ET-2 sont conçus pour être utilisés avec les aspirateurs à traîneau et les aspirateurs à unité centrale SEBO. Nota: Certains modèles ne comportent pas de commutateur marche/arrêt.

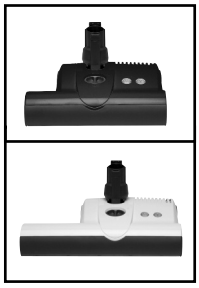

SEBO ET-1 (largeur de 12 pouces [30,5 cm], piste de nettoyage de 10,5 pouces [26,7 cm]) et ET-2 (largeur de 14,75 pouces [37,5 cm], piste de nettoyage de 13 pouces [33 cm]) – Ce modèle est disponible en deux largeurs et dispose d'un dispositif manuel d'ajustement de la hauteur de la brosse à 4 niveaux. Il nettoie les moquettes de manière agressive, mais le rouleau à brosses peut être éteint en appuyant sur le voyant lumineux marche/arrêt vert* pour un nettoyage par simple aspiration des tapis délicats et des sols durs. Son incroyable capacité de guidage à 180° permet une grande manœuvrabilité autour des meubles, et le côté extension de la tête en L facilite le nettoyage des rebords et des dessous de comptoir.

Voyant d'Obstruction de Brosse et mise à l'Arrêt Automatique – Si la brosse à roulettes est bloquée, la tête s'éteindra en 3 secondes, un voyant d'avertissement de brosse rouge placée en dessous de la tête s'allumera et la brosse à roulettes ne va plus rouler. Cela évite la rupture de la courroie et protège le moteur de tout endommagement. L'usager devra appuyer sur OFF (arrêt), déconnecter l'appareil et quitter l'obstruction immédiatement. Si l'usager allume la machine sans quitter ce qui bloque l'appareil, la tête s'éteindra de nouveau et la lumière rouge flashera.

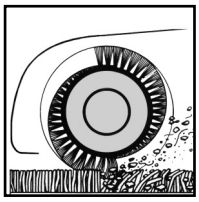

Voyant de Réglage Incorrect de la Hauteur ou de Détérioration de la Brosse – Afin d'assurer le nettoyage optimum à tout moment, un voyant d'avertissement de brosse rouge s'allumera, pour indiquer quand la hauteur de la brosse est réglée trop haut pour donner un nettoyage efficace ou quand le rouleau à brosse devrait être remplacé par suite d'usure excessive.

Réglage Manuel de l'Hauteur - L'hauteur des têtes ET-1 et ET-2 motorisée doit être ajusté pour des tapis à longs poils (position de réglage 4) et descendre progressivement pour des sols nus (position de réglage 1). La voyant d'avertissemen brosse placée sur la motorisée s'allumera si l'hauteur est grande ou si les brosses à roulettes sont usées ou abîmées. Baisser l'hauteur jusqu'à ce que la lumière rouge soit éteinte.

Éteinte Manuelle et Automatique des Rouleaux – La tête motorisée ET est capable de nettoyer les tapis délicats ou les sols durs par simple aspiration, car le rouleau à brosses peut être éteint manuellement en appuyant sur le voyant lumineux marche/arrêt vert* situé sur le couvercle de la tête motorisée. Le rouleau à brosses s'éteint aussi automatiquement dès que le tuyau d'aspiration d'un aspirateur branché est retiré de son embout ou dès que le cou tournant de la tête motorisée est dans sa position verticale/verrouillée.

Utilisation Stationnaire – Quand le pivot du manche de la tête de la brosse est verrouillé dans sa position verticale, il est conçu pour arrêter le rouleau à brosse. Le voyant marche/arrêt* s'allume en jaune quand il est verrouillé dans sa position verticale. Le voyant vert s'allume uniquement en position de fonctionnement. Lorsque la tête motorisée est en marche, il ne doit pas rester immobile sur le sol durant une période prolongée.

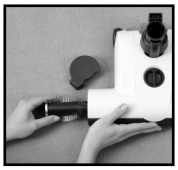

Brosse Facile à Retirer et à Nettoyer – Enlever les cheveux ou autres débris du rouleau-brosse, et le remplacer s'il est usé, sont des procédures faciles et rapides pour lesquelles aucun outil n'est requis ! Cette fonctionnalité garantit une efficacité constante de l'agitation par la brosse du velours de la moquette.

Entretien Facile – La porte d'évacuation des encombrements et le rouleau-brosse sont faciles d'accès sur la tête motorisée.

* Certains modèles ne comportent pas de commutateur marche/arrêt.

L'TUBE CENTRAL DE VIDA

Le tube central de vida SEBO facultatif attachés sur SEBO têtes motorisée ET-1 et ET-2 et peut se rattacher à la plupart des aspirateurs centraux unités poignée/tuyaux existants. Le tube télescopique peut être ajustée de 60,96 cm à 93,98 cm de longueur pour adapter la hauteur de travail correcte pour des utilisateurs individuels.

Le tube est fabriqué en acier inoxydable et de plastique de haute qualité qui est durable et fiable.

IDENTIFICATION DES PARTIES

1. Tête motorisée
2. Ajusteur de l'hauteur de la brosse
3. Cou tournant
4. Prise de courant
5. Lumière d'indication de la brosse
6. Interrupteur marche – arrêt de la brosse* et lumière de mise en marche (power)
7. Bouchon de la brosse à roulettes
8. Pédale à pied
9. Bouton de relâchement du tube télescopique
10. Bouton de relâchement de la brosse à roulettes

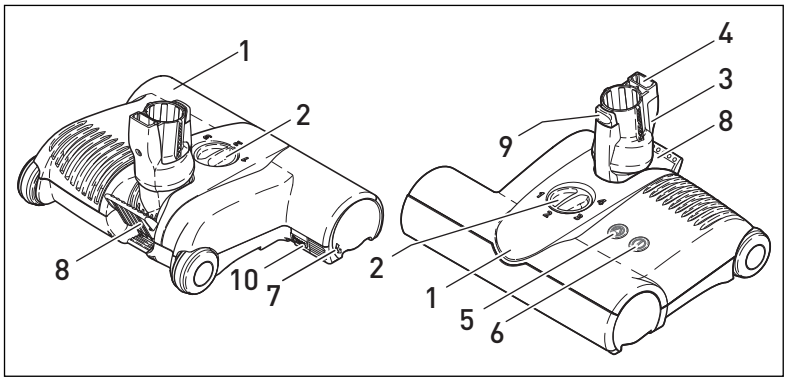

* Certains modèles ne comportent pas de commutateur marche/arrêt.

ATTACHEMENT DE LA TÊTE MOTORISÉE AU TUBE TÉLESCOPIQUE de votre aspirateur traîneau SEBO

1. Trouver l'étiquette de connexion (A) à la base du tube télescopique (B).
2. Retirer la connexion A du tube C. Voir détails ci-dessous. Celle-ci bougera seulement 1/8 inch. Approximativement. Note: Ne pas boucher l'ailette au-delà de la position "flush" du collier. Continuer avec le 3 ème pas.
3. Insérer la base du tube télescopique (D) au cou tournant de la tête motorisée (3). Vérifier que la connexion (A) est correctement alignée à la connexion de la prise (4) dans le cou tournant. Il peut y avoir des problèmes à la connexion si l'attache ou la prise ne sont pas alignées.

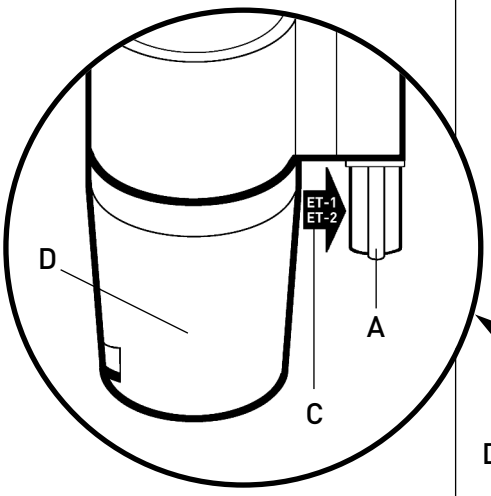

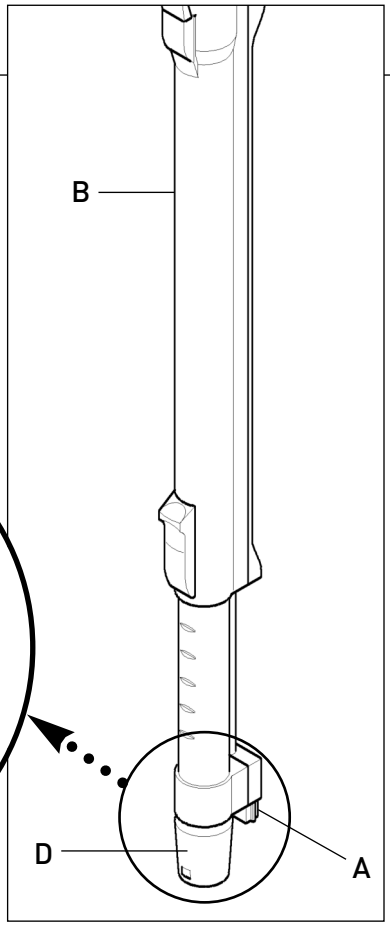

ATTACHEMENT DE L'ADAPTATEUR CENTRAL DE VIDA

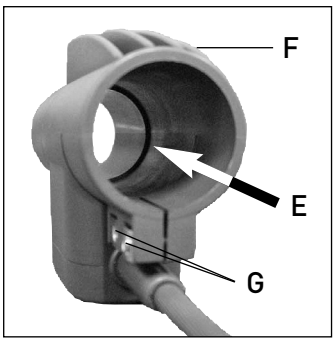

1. Reportez-vous à la photo pour situer la rainure d'arrêt (E) à l'intérieur de l'adaptateur (F).
2. Desserrez les deux vis (G) de l'adaptateur (F), mais sans les retirer. Insérez la tige dans le tube de l'adaptateur jusqu'à ce qu'il repose FERMEMENT contre la rainure d'arrêt (E). Le tube DOIT ABSOLUMENT être inséré entièrement jusqu'à la rainure d'arrêt. Si nécessaire, placez l'adaptateur contre une surface immobile et non dure, puis utilisez un maillet EN CAOUTCHOUC pour taper DOUCEMENT sur l'adaptateur jusqu'à ce que le tube repose contre la rainure d'arrêt.

   REMARQUE : Le tube DOIT ABSOLUMENT être ENTIÈREMENT inséré.
3. Serrez les vis (G), mais ne les serrez pas excessivement.

Fonctionnement de la Tête Motorisée - Figures 1 et 2

A. Quand la tête de la brosse est activée avec le pivot du manche (#3, figure 2) verrouillé dans sa position verticale, le rouleau à brosse ne tournera pas et le voyant marche/arrêt s'allumera en jaune*. Pour sortir la tête de brosse de sa position verticale, appuyer sur la pédale (#8, figure 2) et abaisser le pivot de manche pour le mettre en position de fonctionnement normal. Le rouleau à brosse commencera alors à tourner et le voyant marche/arrêt de la tête de brosse s'allumera en vert*.

La poignée peut se mettre en position horizontale pour nettoyer sous le lit.

B. Pour le nettoyage par simple aspiration des surfaces délicates ou des sols durs, la tête motorisée est équipé d'un interrupteur marche/arrêt (#6, figure 1)*. Lorsque cet interrupteur est utilisé pour éteindre le rouleau à brosses, une lumière jaune brille pour indiquer que la brosse en sous tension. Appuyer sur le bouton en position on, la brosse se met à tourner et la lumière s'allume en vert.

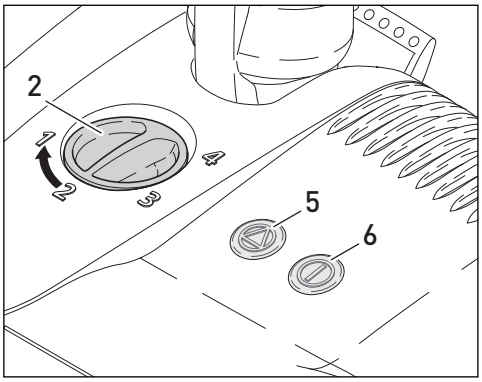

Figure 1
Certains modèles ne comportent pas de commutateur marche/arrêt (#6).

Caractéristique du Réglage de l'Hauteur de la Brosse - Figure 1

Pour ajuster l'hauteur de la brosse, roter le cadran (#2) jusqu'à la position de réglage 4 pour des tapis, et ainsi progressivement pour des sols nus (position de réglage 1). Le voyant d'obstruction à la brosse situé au sommet de la tête de la brosse (#5) s'allumera en rouge si le réglage de hauteur est trop élevé. Diminuer jusqu'au numéro suivant jusqu'à extinction du voyant. Si le voyant rouge ne s'éteint pas, le rouleau à brosse est peut-être usé.

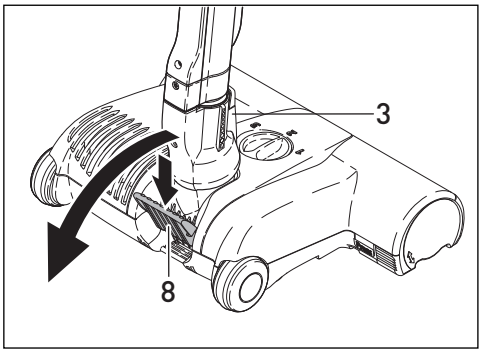

Figure 2

Lumières d'Indication - Figures 1, 2 et 3

L'usage de la tête motorisée est pour un nettoyage optimal des tapis. La rotation du cou tournant (figure 3) permet que la tête bouge à gauche et à droite.

En pressant le pédale (#8, figure 2) et en baissant le cou tournant, vous activez la tête et la brosse commence à tourner. Un mauvais usage de la pédale peut causer des dommages à la machine. Le contrôle électronique de la brosse agit comme moniteur et vérifie l'état de la brosse, en le communiquant à travers les lumières du haut de l'appareil.

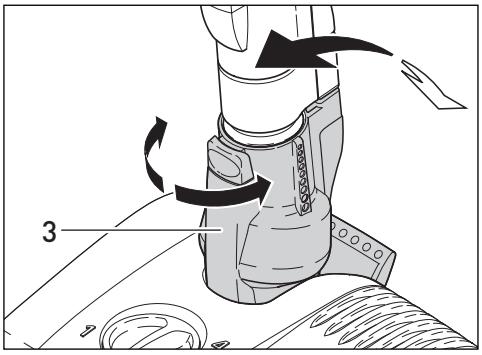

Figure 3

Lumière marche/arrêt verte*: (#6, figure 1) — La brosse est activée et tourne.

Lumière marche/arrêt jaune*: (#6, figure 1) — Le rouleau à brosse a été éteint et l'aspirateur fonctionne en mode d'aspiration verticale uniquement.

Lumière d'avertissement de brosse rouge: (#5, figure 1) — La brosse n'est pas totalement engagée au tapis. L'hauteur devrait être baissée. Si l'hauteur est déjà basse, la brosse est donc abîmée et doit être remplacée.

Lumière d'avertissement de brosse rouge clignotant: (#5, figure 1) — La brosse est bloquée. Éteindre la tête motorisée déconnecter et puis quitter le blocage (voir page 7).

* Certains modèles ne comportent pas de commutateur marche/arrêt.

ATTENTION! *La qualité, condition, texture, enduit, âge et manufacture technique des surfaces des sols varient. C'est pour cela que las têtes de l'appareil avec des brosses à roulettes comme votre SEBO peuvent endommager les surfaces. Quelques surfaces vulnérables aux brosses à roulettes: sols à bois dur et brillant, vinyle, tapis berbère, tapis à longs poils et tapis délicats. Si c'est possible, renseignez-vous sur les matériaux de vos sols pour nettoyage propre et correct.*

Pour vous assurer que votre SEBO est compatible avec votre sol, essayez la tête motorisée sur une petite partie pour observer s'il existe quelque dommage. Si quelque dommage se présente, arrêter l'usage de la tête motorisée immédiatement.

ENTRETIEN

Débranchez toujours la tête motorisée de la source d'alimentation avant de démanteler toute partie de la machine !

Retirer la Brosse à Roulettes - Figure 4

Pour changer la brosse, presser le bouton marqué "PRESS" (#10) et tourner le bouchon de la brosse à roulettes vers le bas. Tourner la brosse (#12) vers la droite et retirer. On recommande un changement régulier des cheveux et des fils qui se trouvent sur la brosse.

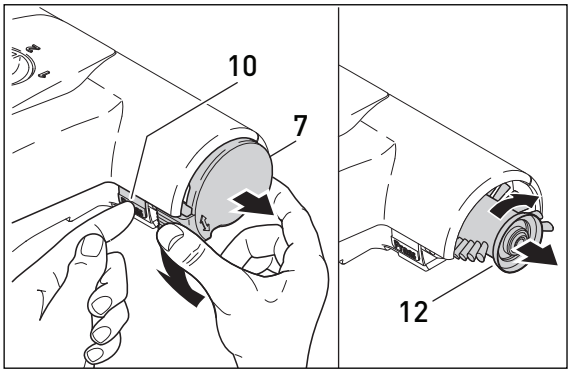

Figure 4

Nettoyer la Brosse à Roulettes

Débranchez la tête motorisée de la source d'alimentation avant de nettoyer la brosse.

La brosse doit être nettoyée régulièrement. Fibres et poils peuvent être enlevés de la brosse en la rotant manuellement ou en l'enlevant de la tête motorisée pour la nettoyer.

Brosse à Roulette ET-1
12-inch (30,48 cm)
Pièce #5010AM

Brosse à Roulette ET-2
15-inch (38,1 cm)
Pièce #2838AM

ELIMINATION DES PELUCHES

Débranchez toujours la tête motorisée de la source d'alimentation avant de retirer toute source d'obstruction !

Peluches dans la Voie du Courant d'Air - Figure 5

Beaucoup de peluches peuvent être enlevées en accédant via la porte orange (#13) le tube d'air, placée sous la tête motorisée.

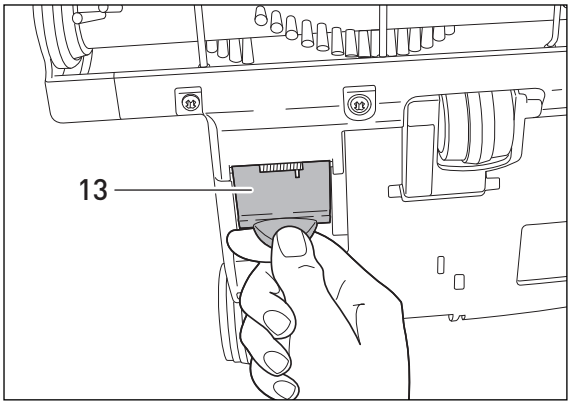

Figure 5

Peluches dans le Cou Tournant - Figure 6

Réviser régulièrement le cou tournant pour blocages. Ne pas ouvrir la machine. Pour réviser une peluche dans le cou tournant (#3), enlever le tube télescopique en pressant le bouton "release" (#9). Retirer le tube. Pousser l'obstruction vers le bas du cou avec un bâton ou un long tournevis et retirer par la porte orange (#13).

Pour les obstructions situées ailleurs que dans la tête motorisée, veuillez vous reporter au manuel d'utilisation de votre aspirateur à traîneau ou aspirateur à unité centrale.

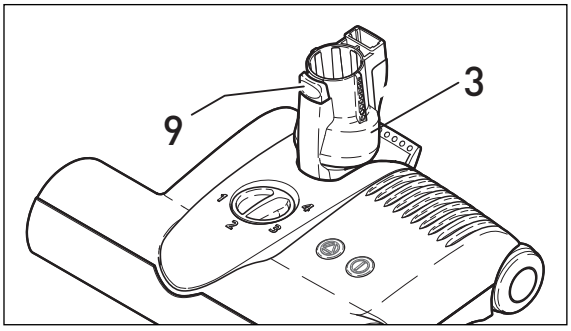

Figure 6

GUIDE DES PROBLEMES

Déconnecter toujours la tête motorisée avant de démanteler n'importe quelle pièce de la machine!

PROBLÉME	RAISON	SOLUTION
Tête motorisée Ne marche pas	1. Tube télescopique pas inséré correctement.	1. Voir page 5.
	2. Pas connecté à une bonne source.	2. Utiliser une autre source.
	3. L'interrupteur sur la tête de l'appareil est en OFF.	3. Presser l'interrupteur marche – arrêt. Voir page 6.
	4. Le bouton interne du cou tournant est en OFF parceque la poignée se trouve en position verticale.	4. Lâcher le pied de la pédale et laisser descendre le cou d'aspiration jusqu'à la position pour opérer. Voir page 6.
Lumière d'avertissement de brosse rouge est allumé	1. Action de la brosse réduite.	1. La brosse ne se trouve pas complètement en contact avec le sol. Ajuster l'hauteur de la brosse.
	2. Brosse abîmée.	2. Remplacer la brosse. Voir page 7.
Lumière marche/arrêt jaune est allumé*	1. Le bouton interne du cou tournant est en OFF parce-que la poignée se trouve en position verticale.	1. Appuyer sur la pédale et laisser ldescendre le cou d'aspiration jusqu'à la position pour opérer. Voir page 6.
	2. L'interrupteur de la tête de l'appareil brosse est en OFF.	2. Presser l'interrupteur marche - arrêt. Voir page 6.
Lumière d'avertissement de brosse rouge clignotant et la brosse ne roule plus.	1. Brosse à roulettes bloquée.	1. Enlever l'obstruction de la brosse à roulettes. Voir page 7.
	2. Surcharge a cause d'un tapis profond et lâche (long poils).	2. Si le tapis est profond et lâche utiliser un râteau de tapis à longs poils au lieu des têtes ET-1 et ET-2.
N'aspire pas	1. Tube télescopique d'aspirateur pas inséré correctement dans la puissance .	1. Voir page 5.
	2. Peluches dans le tube d'air ou cou tournant.	2. Enlever peluches. Voir page 7.

*Certains modèles ne comportent pas de commutateur marche/arrêt.

TÊTE MOTORISÉE ET-1: SCHÉMA ET LISTE DES PIÈCES

#9258AM	ET-1 - Blanc Arctique	#9951AM	ET-1 - Onyx (Noir)
#9260AM	ET-1 - Blanc Arctique - Aucun commutateur "Marche/Arrêt" sur la tête motorisée	#9261AM	ET-1 - Onyx (Noir) - Aucun commutateur "Marche/Arrêt" sur la tête motorisée
#9299AM	ET-1 - Rouge	#9981AM	ET-1 - Graphite

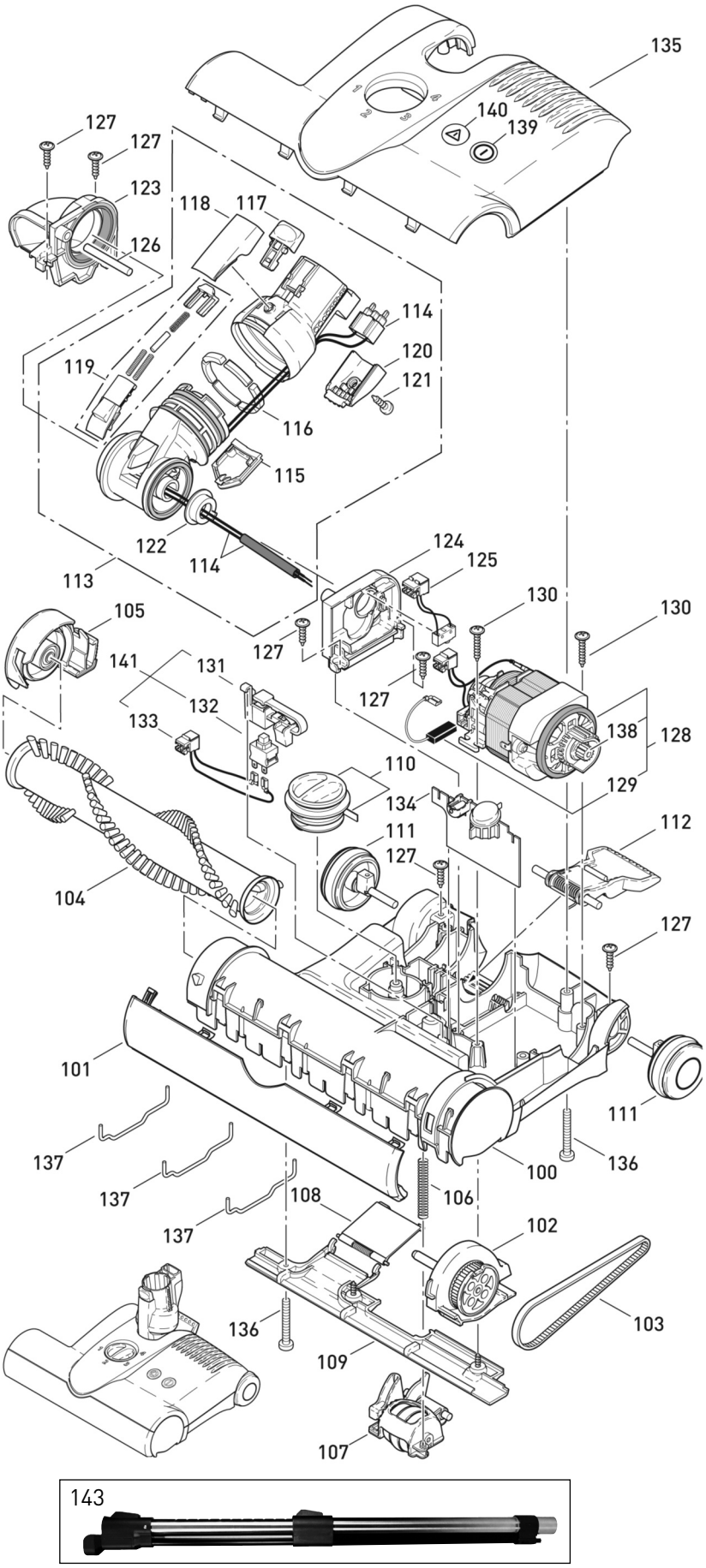

ET-1: 12 inches (30,48 cm)

#9258AM ET-1 Tête Motorisée Blanc Arctique

Pos.	Partie	Description
100	2324GS	Châssis ET-1
101	2302GS	Butoir, cpl.
102	2314GS	Bloc de soutien, gauche cpl.
103	2923	Ceinture 333 3M HTDII-6
104	5010AM	Brosse à roulettes, cpl.
105	2313GS	Bloc de soutien, droite, cpl.
106	2929	Ressort
107	2316GS	Assemblage de l'ajustement de pile, cpl.
108	2909VO	Accès porte avec l'axe et ressort
109	2304GS	Bas - arrière de la planche. cpl.
110	2931GS	Bouton de l'ajustement de pile
111	2306GS	Roue, cpl.
112	2937OR	Pédale à pied avec l'axe et ressort
113	2307GS	Assemblage du cou tournant, cpl.
114	0876ER	Câblage du cou tournant
115	2947GS	Couverture, cou TS
116	2950ER	Segments, métal (6 pcs)
117	1737GS	Bouton de remise avec roussart
118	2952GS	Couverture du bouton, cou TS
119	2945GS	Glissoir du cour tournant
120	2951GS	Couverture de la prise, cou TS
121	01027	Vis F 3.9x9.5
122	2954	Roulement du cou tournant
123	2311	Support du cou tournant, droite
124	2312	Support du cou tournant, gauche
125	0880	Interrupteur du câblage du cou tournant
126	2928	Axe
127	01021	Vis F 3.9x13
128	2973ER	Moteur de la brosse 175W avec la poulie (129 avec 138)
129	05141S	Ensemble en carbone de la brosse
130	01020	Vis F 3.9x21
131	2958ER	Levier avec roussart
132	05114	Interrupteur 1 – pôle
133	0881	Câble
134	2684ER	Carte électronique ET-1 – 175W
135	2326WEET	Couverture de la tête motorisée, ET-1 blance
136	0176TL	Vis AM 4x30
137	5402	Pneu de fil
138	2319	Poulie de moteur
139	2957	Bouton/objectif "Marche/Arrêt"
140	2956	Objectif léger de brosse
141	2959ER	Assemblage du interrupteur complet (131-133)
143	6272CA	Tube télescopique pour le vide central

#9260AM ET-1 Exceptions de la Tête Motorisée Blanc Arctique

135	2335WEAM	Couverture de la tête motorisée, ET-1, Blanc - Aucun commutateur "Marche/Arrêt" sur la tête motorisée

#9299AM ET-1 Exceptions de la Tête Motorisée Rouge

135	2326DR	Couverture de la tête motorisée, ET-1, Rouge

#9951AM ET-1 Exceptions de la Tête Motorisée Onyx (Noir)

110	2931SB	Bouton de l'ajustement de pile
135	2326SWET	Couverture de la tête motorisée, ET-1, Noir

#9261AM ET-1 Exceptions de la Tête Motorisée Onyx (Noir)

110	2931SB	Bouton de l'ajustement de pile
135	2337SWET	Couverture de la tête motorisée, ET-1, Noir - Aucun commutateur "Marche/Arrêt" sur la tête motorisée

#9981AM ET-1 Exceptions de la Tête Motorisée Graphite

110	2931SB	Bouton de l'ajustement de pile
135	2326GSET	Couverture de la tête motorisée, ET-1, Gris-noir

TÊTE MOTORISÉE ET-2: SCHÉMA ET LISTE DES PIÈCES

#9259AM ET-2 - Blanc Arctique
#9250AM ET-2 - Rouge
#9958AM ET-2 - Onyx (Noir)
#9251AM ET-2 - Onyx (Noir) - aucun commutateur "Marche/Arrêt" sur la tête de puissance

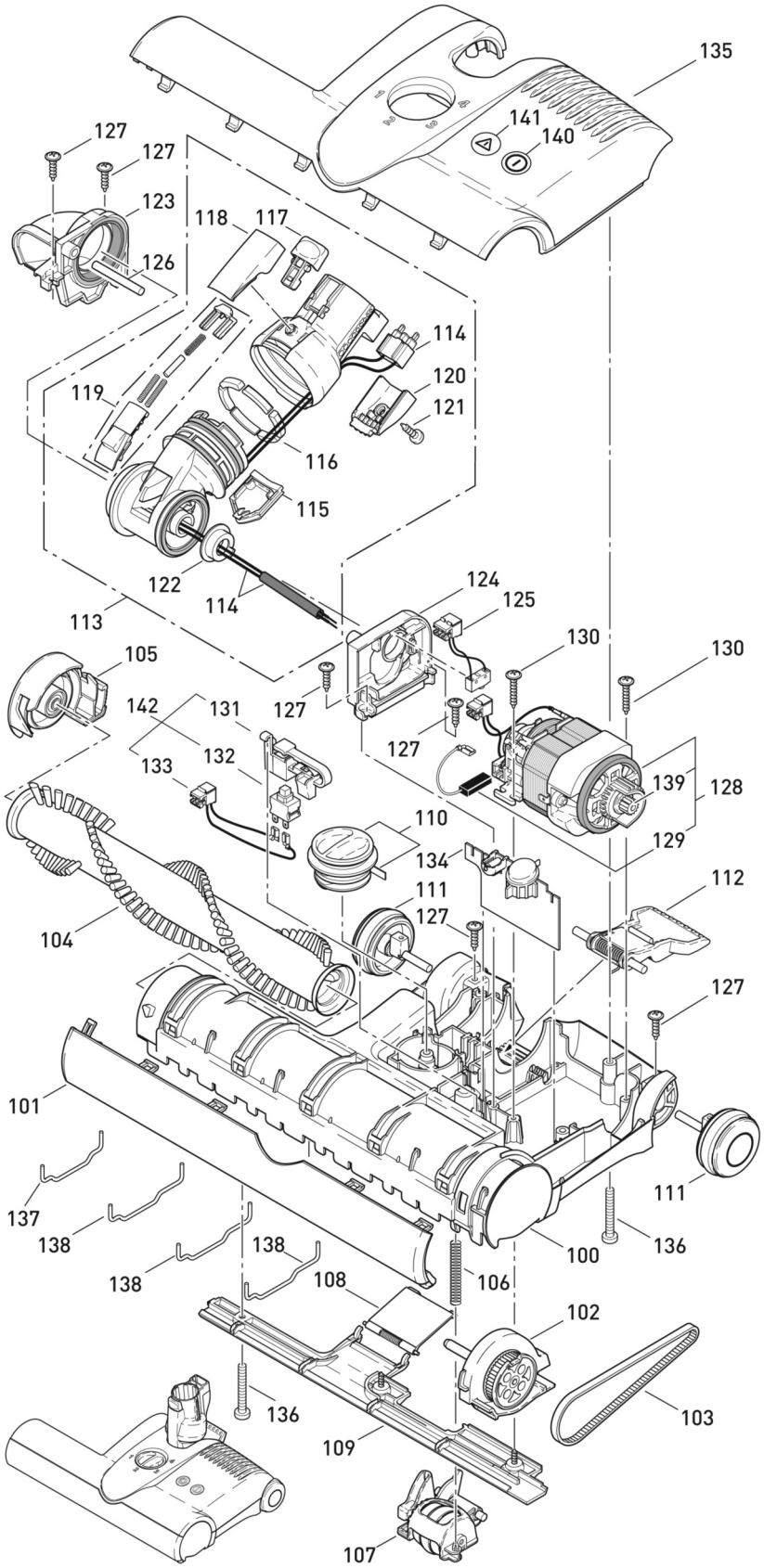

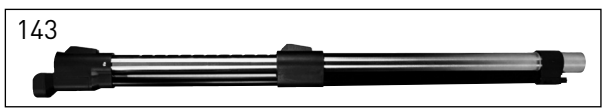

ET-2: 15 inches (38,1 cm)

#9259AM ET-2 Tête Motorisée Blanc Arctique

Pos.	Partie	Description
100	2325GS	Châssis ET-2
101	2303GS	Butoir, cpl.
102	2314GS	Bloc de soutien, gauche cpl.
103	2923	Ceinture 333 3M HTDII-6
104	2838AM	Brosse à roulettes, cpl.
105	2313GS	Bloc de soutien, droite cpl.
106	2929	Ressort
107	2316GS	Assemblage de l'ajustement de poile cpl.
108	2909VO	Accès porte avec l'axe et ressort
109	2305GS	Bas - arrière de la planche
110	2931GS	Bouton de l'ajustement de pile
111	2306GS	Roue, cpl.
112	2937OR	Pédale à pied avec l'axe et ressort
113	2307GS	Assemblage du cou tournant, cpl.
114	0876ER	Câblage du cou tournant
115	2947GS	Couverture, cou TS
116	2950ER	Segments, métal (6 pcs)
117	1737GS	Bouton de remise avec roussart
118	2952GS	Couverture du bouton, cou TS
119	2945GS	Glissoir du cour tournant
120	2951GS	Couverture de la prise, cou TS
121	01027ER	Vis F 3.9x13
122	2954	Roulement du cou tournant
123	2311	Support du cou tournant, droite
124	2312	Support du cou tournant, gauche
125	0880	Interrupteur du câblage du cou tournant.
126	2928	Axe
127	01021ER	Vis F 3.9x13
128	2974ER	Moteur de la brosse, 200W avec la poulie (129 avec 139)
129	05141S	Ensemble en carbone de la brosse
130	01020ER	Vis F 3.9x21
131	2958ER	Levier avec roussart
132	05114	Interrupteur 1 – pôle
133	0881	Câble
134	2689ER	Carte électronique ET-2 – 200W
135	2341WEET	Couverture de la tête motorisée ET-2, Blanc
136	0176TL	Vis AM 4x30
137	5401	Pneu de fil - externe
138	5402	Pneu de fil - intérieur
139	2319	Poulie de moteur
140	2957	Bouton/objectif "Marche/Arrêt"
141	2956	Objectif léger de brosse
142	2959ER	Assemblage du interrupteur complet (131-133)
143	6272CA	Tube télescopique pour le vide central

#9250AM ET-2 Exceptions de la Tête Motorisée Rouge

135	2341DRET	Couverture de la tête motorisée, ET-2, Rouge

#9958AM ET-2 Exceptions de la Tête Motorisée Onyx (noir)

110	2931SB	Bouton de l'ajustement de pile - argent
135	2341SWET	Couverture de la tête motorisée ET-2, Noir

#9251AM ET-2 Exceptions de la Tête Motorisée Onyx (noir)

110	2931SB	Bouton de l'ajustement de pile - argent
135	2345SWET	Couverture de la tête motorisée ET-2, Noir - aucun commutateur "Marche/Arrêt" sur la tête motorisée