SEBO

MADE IN GERMANY

SEBO DISCO

MANUEL D'UTILISATION

Pour l'usage à la maison seulement

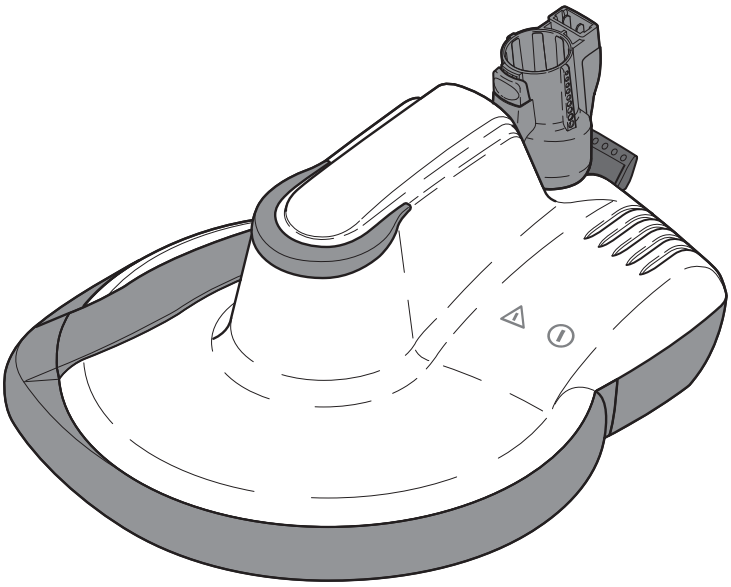

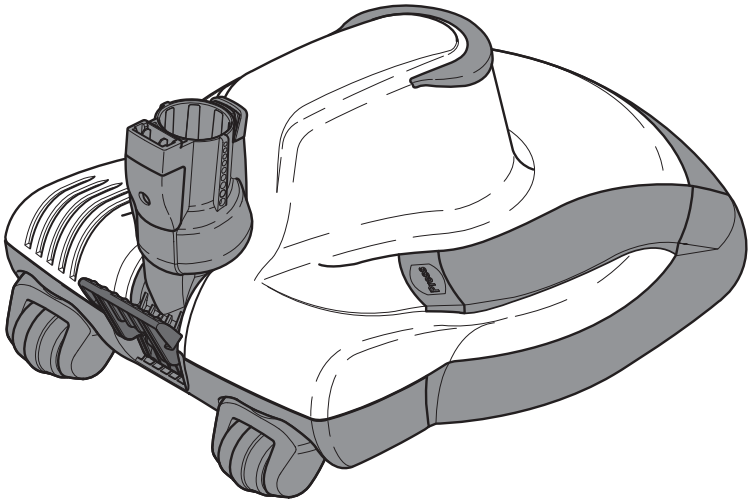

01/2018

Art.-No. 06048CA

TABLE DES MATIÈRES

Détails Techniques **2**
Pour Contacter SEBO **2**
Instructions de Sécurité Importantes **3**
Caractéristiques Spéciales du Produit SEBO **4**
Réglage Automatique de la Hauteur du Patin 4
Manche Pivotant 4
Pare-chocs et Roulettes 4
Protection en Utilisation Stationnaire 4
Alarme en Cas de Sac Plein ou Obstrué - Arrêt Automatique 4
Identification des Pièces **5**
Patins en Option 5
Montage **5**
Instructions de Fonctionnement **6**
Préparer le Sol 6
Adéquation des Sols 6
Démarrer la Machine 7
Faire Fonctionner la Machine 7
Affichage par Voyant Lumineux 7
Entretien **8**
Changer le Patin de Sol 8
Changer le Joint d'Étanchéité 8
Retrait d'Une Obstruction **8**
Obstruction au Patin de Sol 8
Obstruction de la Buse de Succion 8
Obstruction du Manche Pivotant 8
Comment Résoudre un Problème **9**
Schéma de laTête Motorisée de Polisseur de Plancher DISCO et Numéro des Pièces **10**

DÉTAILS TECHNIQUES

Motor	200 Watts
Moteur	8.5 lbs - 3,9 kg
Protection du moteur	disjoncteur électronique
Largeur de travail	12 in. - 30,5 cm.
Vitesse de rotation	2,000 tours/min
Réglage de la hauteur sol	contrôle par détecteur automatique

POUR CONTACTER SEBO

Pour contacter SEBO aux USA:
SEBO América, LLC
Téléphone: (800) 334-6614 • Fax: (303) 792-9196
Sur le réseau Internet: www.sebo.us

Pour contacter SEBO au Canada:
Floor Care Equipment, Ltd.
Téléphone: (800) 661-8687 • Fax: (800) 270-4807
Sur le réseau Internet: www.sebocanada.ca

Pour l'information d'assurance de garantie référez-vous s'il vous plaît à votre carte de garantie incluse avec votre machine de SEBO.

INSTRUCTIONS DE SÉCURITÉ IMPORTANTES

VEUILLEZ LIRE TOUTES LES INSTRUCTIONS AVANT D'UTILISER CET APPAREIL
Des précautions élémentaires doivent toujours être prises lors de l'utilisation d'appareils électriques. L'utilisation de l'appareil se fait à vos propres risques. Le fabricant/fournisseur ne sera pas tenu responsable pour les blessures ou dommages causés par l'usage inapproprié de la machine. Vérifiez toujours les instructions de nettoyage et d'entretien de votre fabricant de sols.

CONSERVEZ CES INSTRUCTIONS.

AVERTISSEMENT! *Les qualités, conditions, revêtements, textures, âges et techniques de fabrication de tous les sols varient. Dès lors, des machines avec des patins rotatifs comme votre SEBO DISCO peuvent endommager certaines surfaces. Certains types de sols en bois durs, en vinyle coussiné, en liège, en pierre poreuse ou en carrelages sont particulièrement vulnérables aux dégâts causés par des brosses ou des patins rotatifs. Consultez, si possible, les informations d'entretien et de nettoyage des produits fournis par votre fabricant de sols.* **Pour garantir que votre SEBO DISCO soit compatible avec votre sol, veuillez tester la lustreuse sur un petit endroit discret de chaque type de sol pour déterminer si des dommages peuvent se produire. Si tel est le cas, arrêtez immédiatement l'emploi de la lustreuse !**

ATTENTION: Pour limiter les risques d'incendie, d'électrocution, de blessure ou d'accident:

1. L'appareil SEBO DISCO n'est à utiliser qu'avec les aspirateurs SEBO FELIX. Ne pas l'utiliser avec les aspirateurs d'autres fabricants.
2. N'abandonnez pas l'appareil branché. Débranchez l'appareil de la prise de courant lorsque vous ne l'utilisez pas et avant de procéder à son entretien.
3. N'utilisez pas l'appareil à l'extérieur ou sur des sols non appropriés, comme par exemple de la pierre ou du béton.
4. N'utilisez pas l'appareil sur des sols irréguliers.
5. N'utilisez pas l'appareil sur des sols en vinyle souple non collés car ils peuvent être aspirés et endommagés.
6. **L'appareil SEBO DISCO n'est destiné qu'au polissage de surfaces dures et sèches. Ne l'utilisez pas sur des surfaces mouillées.**
7. Avant d'employer l'appareil, aspirez soigneusement le sol. Si des particules de poussière subsistent avant le polissage, le sol peut être endommagé.
8. N'immobilisez pas l'appareil avec la lustreuse branchée. Des dommages peuvent se produire.
9. Ne touchez pas les patins ou la courroie d'entraînement lorsque l'appareil est branché.
10. N'utilisez pas l'appareil DISCO sans patin. Ne l'utilisez pas sans sac et/ou sans filtre moteur installés.
11. N'utilisez pas l'appareil à proximité d'enfants ou d'animaux domestiques. Ne permettez pas qu'il soit utilisé comme un jouet. L'emploi de ce produit par des enfants doit toujours être supervisé par un adulte.
12. N'employez l'appareil que selon le mode d'emploi décrit dans ce manuel.
13. N'utilisez pas l'appareil avec un câble d'alimentation ou une prise endommagés. Si l'aspiration ou le corps de l'appareil ne fonctionnent pas comme il se doit, est tombé, est endommagé, a séjourné à l'extérieur ou est tombé à l'eau, apportez-le dans un centre de service SEBO.
14. Ne tirez ou ne transportez pas l'appareil par le câble d'alimentation, n'utilisez pas le câble d'alimentation comme une poignée, n'immobilisez pas une porte avec le câble d'alimentation ou ne tirez pas le câble d'alimentation sur des arrêtes ou des coins. Ne marchez pas sur le câble d'alimentation. Maintenez le câble d'alimentation éloigné de surfaces chaudes.
15. Ne débranchez pas l'appareil en tirant sur le câble d'alimentation. Pour le débrancher, prenez la prise - et non le câble d'alimentation.
16. Ne branchez pas l'appareil si l'interrupteur se trouve en position "I" (ON).
17. N'utilisez pas les prises de courant en hauteur pour brancher l'aspirateur - des dommages aux articles environnants peuvent se produire.
18. Portez toujours la lustreuse par dessus marches et seuils.
19. Ne manipulez pas la prise de courant ou la poignée de l'aspirateur avec des mains humides.
20. Ne disposez aucun objet dans les ouvertures de la lustreuse. N'utilisez pas l'appareil avec des ouvertures bloquées. Assurez-vous que les ouvertures soient libres de peluches, de cheveux ou de tout ce qui peut réduire le flux d'air.
21. Ne lavez pas ni ne réutilisez les patins. Ne réutilisez pas les sacs d'aspirateur et ne lavez pas les filtres.
22. Ne retirez pas les vis de l'appareil DISCO.
23. Ne passez pas l'appareil DISCO sur tout ce qui brûle ou fume comme, par exemple, des cigarettes, des allumettes ou des cendres chaudes.
24. Coupez toutes les commandes de l'appareil avant de le débrancher.
25. Faites très attention lors de son emploi dans des escaliers.
26. N'utilisez pas l'appareil pour aspirer des liquides inflammables ou combustibles ou ne l'utilisez pas dans des endroits où ceux-ci peuvent être présents.
27. Les appareils peuvent être à l'origine d'un incendie s'ils sont utilisés près de produits ou de vapeurs inflammables. N'utilisez pas cet aspirateur près de liquides, de poussières ou de vapeurs inflammables.
28. L'entretien et les réparations doivent être effectués par du personnel qualifié.
29. Cet appareil ne doit être utilisé qu'avec des patins et des pièces de rechange SEBO. L'emploi de pièces de rechange non d'origine annule la garantie et peut comporter un sérieux risque pour la sécurité.
30. N'utilisez pas le corps de l'appareil DISCO comme un marchepied ou un escabeau.
31. Les cheveux, les vêtements amples, les doigts et toutes les parties du corps doivent être maintenus à l'abri des ouvertures d'aspiration et des pièces en mouvement. N'introduisez pas les doigts ou toutes autres parties du corps dans l'aspiration, à moins que l'appareil ne soit débranché.
32. Ne passez pas le corps de l'appareil DISCO sur de petits tapis ou sur des bords de tapis. Ne l'utilisez pas sur des tapis.
33. L'aspirateur dispose d'un protecteur thermique à réinitialisation manuelle. Le protecteur est réinitialisé en débranchant l'aspirateur. Le protecteur thermique nécessite d'un certain temps pour refroidir après avoir été débranché! Avant de brancher l'aspirateur, vérifiez que les entrées d'air ne soient pas obstruées ou qu'il n'y ait pas de défauts mécaniques.
34. Rangez l'appareil dans un endroit sec à température ambiante. Lorsque l'appareil n'est pas utilisé, vous devez enrouler le câble d'alimentation sur ses supports.
35. Tout entretien doit être réalisé par un préposé agréé à l'entretien.

CARACTÉRISTIQUES SPÉCIALES DU PRODUIT SEBO

Votre appareil SEBO DISCO, aspirateur lustreuse à haute vitesse, est un produit de haute qualité, fiable et innovant qui a été développé et produit en Allemagne et incorpore les techniques les plus modernes. La vitesse de rotation des patins à 2.000 tours/min couplée à un produit adéquat pour l'entretien des sols crée une enduction protectrice d'un brillant élevé. L'utilisation de la lustreuse à intervalles réguliers protègera vos sols des fissures, de la poussière et de l'humidité et maintiendra la valeur et la beauté de sa surface. Une caractéristique importante est sa capacité de « contrôler » la résistance du patin contre le sol de sorte que la hauteur correcte soit toujours maintenue. De plus, l'appareil est équipé de systèmes d'alarme et de coupure automatique conçus pour alerter l'opérateur de l'appareil des problèmes qui, si ignorés, endommageraient l'appareil ou en diminueraient les performances.

Les cinq caractéristiques exceptionnelles de votre appareil SEBO DISCO sont:

1. Réglage automatique de la hauteur du patin. L'appareil SEBO DISCO règle automatiquement le patin à la bonne hauteur par rapport au sol. Le couple de rotation du patin est mesuré en permanence pour garantir une performance optimale sur les sols durs.

2. Manche pivotant. Le manche pivotant à 90º verticalement et 180º horizontalement permet à l'appareil SEBO DISCO d'être déplacé avec facilité autour des meubles et dans les espaces réduits

3. Pare-chocs et roulettes. L'appareil SEBO DISCO est équipé de deux pare-chocs souples pour protéger vos meubles et vos murs des griffes et éraflures. Le corps de l'appareil DISCO glisse sur trois roulettes avec bande caoutchouc pour ne pas marquer vos sols. À l'arrière, deux roulettes souples pivotant à 360° sont solidement montées sur une tige d'acier. La roulette du centre supporte et stabilise le corps. Les roulettes souples et le manche pivotant garantissent des manœuvres sans heurts.

4. Protection stationnaire. Lorsque le manche de l'appareil se trouve bloqué en position verticale, il est conçu de telle manière que le patin se trouve dégagé par rapport au niveau du sol. Le patin s'arrête de tourner. Un appareil en fonctionnement ne doit pas rester stationnaire sur le sol pour des durées de temps inadéquates. Si le patin entre en contact avec un tapis, le patin se soulèvera et s'arrêtera de tourner.

5. Alarme sac plein ou obstrué - Arrêt automatique. Si la lustreuse ou le flux d'air de l'aspirateur venait à être réduit par un sac plein ou par une obstruction, le voyant rouge située sur le dessus du DISCO s'al lumera. Si l'opérateur ignore cette alarme pour environ 30 secondes, l'appareil se coupe. L'opérateur devra alors éteindre l'appareil, le débrancher et placer immédiatement un nouveau sac ou retirer ce qui l'obstrue (pour retirer une obstruction, reportez-vous à la section « Retirer une obstruction » à la page 8). Si l'opérateur redémarre l'appareil sans avoir réglé le problème, le voyant rouge s'allumera à nouveau et l'appareil se coupera dans les 30 secondes.

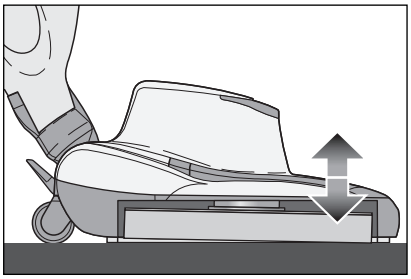

Le patin ajuste automatiquement sa hauteur pour différentes hauteurs de sols durs.

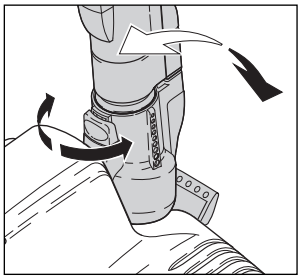

Le manche pivote à 90º verticalement et à 180º horizontalement.

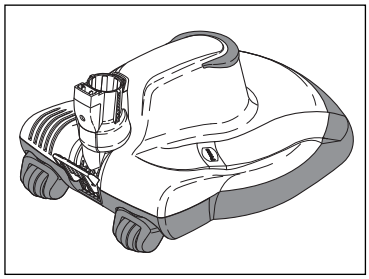

Les pare-chocs caoutchouc supérieur et inférieur protègent les meubles et les murs et les roulettes pivotantes se déplacent sans à-coups sur le sol.

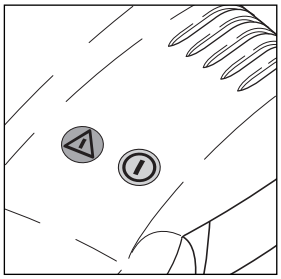

L'affichage d'alarme LED avise l'opérateur d'un sac plein ou obstrué.

IDENTIFICATION DES PIÈCES

1. Pare-choc
2. Couvercle d'accès à la buse de succion
3. Pare-choc
4. Bouton de déverrouillage
5. Manche pivotant
6. Bouton de déverrouillage du capot
7. Pédale
8. Alarme lumineuse d'obstruction/surcharge
9. Indicateur lumineux de tension
10. Roulette de support
11. Joint
12. Roulette
13. Patin
14. Rétention du patin

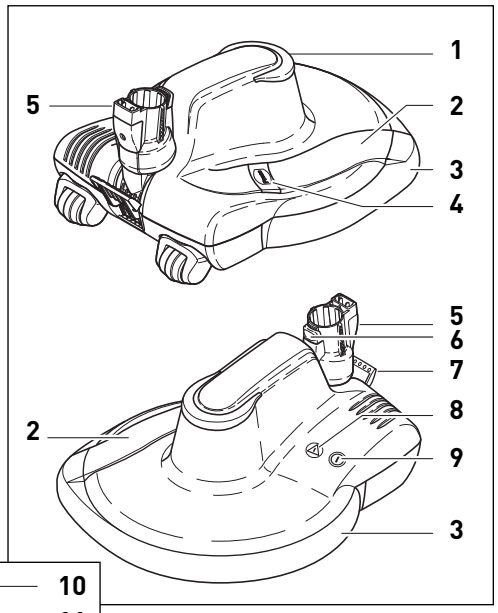

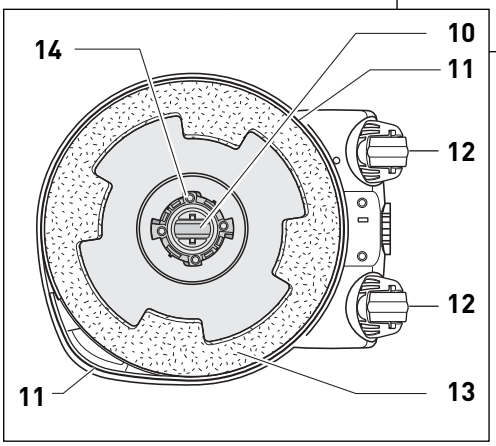

Les Patins del Sol

En Standard

Patin Bleu
#3230ER00

Patins en Trois Étapes En Option

Étape Une **Étape Deux**

Patin Rouge

Patin Jaune

#3286ER40
Patins rouges et jaunes dans un cadre

Étape Trois

Patin Vert
#3230ER30

La patin bleu est conçue pour mettre à jour les enduits mous, comme la cire, sur les planchers durs, et il convient pour l'usage quotidien. Il devrait être utilisé avec une cire de plancher appropriée pour la surface spécifique de plancher ou recommandé par le constructeur de plancher. Les patins rouges, jaunes et vertes facultatives de plancher restaurez l'éclat des surfaces mates, rayées et éraillées de dur-plancher sans utilisation de l'eau, des produits chimiques ou des sables de polissage. Les garnitures effectuent le travail suivant une procédure en trois temps (les enduits mous ne devraient pas être présents).

MONTAGE

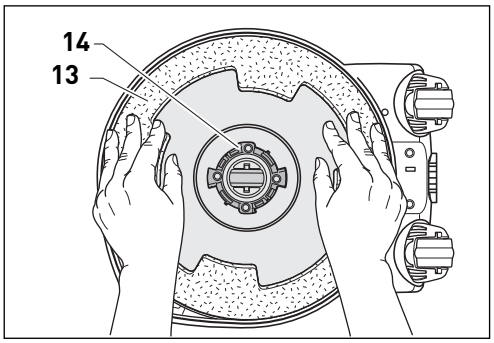

Figure 1

Fixez le patin (13) à son dispositif de retenue (14) en vous guidant avec les encoches pour une position correcte. Pressez le patin sur son dispositif de retenue (14) jusqu'à ce qu'il se bloque. Voir figure 1.

Pressez les onglets du dispositif de retenue (15) entre l'index et le pouce et tournez le patin dans le sens des aiguilles d'une montre jusqu'à ce qu'il se bloque à nouveau en position. Voir figure 2

Pour fixer le DISCO sur votre SEBO FELIX: déposez le DISCO sur le sol avec le manche pivotant (5) en position verticale. Maintenez l'aspirateur verticalement et insérez l'ouverture de succion du FELIX (16) dans la bague pivotante du corps. Pressez fermement et de façon homogène vers le bas jusqu'à ce que ce que le bouton de verrouillage du corps (6) se clipse en position bloquée. Voir figure 3.

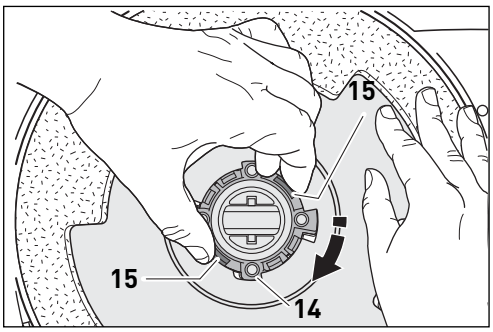

Figure 2

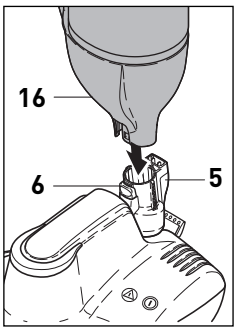

Figure 3

Préparer le sol

Déplacez tous les meubles et recouvrez ceux qui subsistent.

Premier nettoyage:

1. Aspirez soigneusement le sol avant d'utiliser le SEBO DISCO pour la première fois, en vous assurant qu'il soit complètement dégagé de débris, comme du sable par exemple.

2. Si nécessaire, ajoutez un peu de produit d'entretien pour les sols à de l'eau en suivant les instructions et nettoyez le sol avec un balai et un chiffon. Attendez que le sol soit complètement sec avant de passer à l'étape 3.

3. Appliquez un produit d'entretien des sols* approprié, en suivant les instructions. Avant de lustrer le sol, assurez-vous qu'il soit parfaitement sec. Passez ensuite à l'étape 4.

1. Aspirer le sol, en vous assurant qu'il soit complètement dégagé de débris, comme du sable par exemple. | **2. Passer un coup de serpillière.** | **3. Appliquer du produit d'entretien pour sols. Assurez-vous qu'il soit parfaitement sec. Passez ensuite à l'étape 4.** | **4. Lustrer le sol.**

4. Déplacez lentement le SEBO DISCO sur le sol de la même manière que vous passeriez l'aspirateur.

Entretien intermédiaire:
Le lustrage régulier de la surface maintiendra le fini et assurera plus longtemps un aspect brillant du sol. Avant d'utiliser la lustreuse, aspirez d'abord le sol pour retirer saletés et poussières.

REMARQUE: Avant d'utiliser la lustreuse, aspirez BIEN le sol. Du sable et des débris laissés sur le sol peuvent entraîner des dommages. Vérifiez toujours le patin avant de l'utiliser - toute particule incrustée dans le patin peut abîmer votre sol.

Adéquation du sol

*** Veuillez vous reporter aux recommandations du guide d'entretien des fabricants de vos sols pour les produits d'entretien.**

Adéquat - La DISCO est habituellement appropriée aux types suivants de planchers :	**Contre-indiqué** - La DISCO N'EST pas appropriée aux types suivants de planchers :**
• Vinyle enduit ou non-enduit de PVC (ou tuiles composées de vinyle). • Pierre normale, telle que le granit, le marbre ou le sol de terrazzo. • Plancher acrylique ou polyuréthane-enduit. • Bois dur avec des finitions de pétrole ou de vernis. • Bois dur ou d'autres planchers avec des finitions doux-enduites, comme la cirex (utilisez la patin bleu seulement).	• Tout plancher sur lequel une finition brillante n'est pas désirée. • Tuiles glacé, en céramique et de porcelaine, ou tuiles poreuses telles que la terre cuite et l'ardoise. • Vinyle amorti, linoléum, stratifié, et tous types de plancher qui sont mal collés sur le plancher secondaire. • Tous les planchers avec les surfaces ou les tuiles textur-isées ou inégales avec les bords augmentés. • Planchers avec les enduits exempts d'entretien, planchers dans lesquels l'acceptabilité du polisseur est incertaine, ou quand l'utilisation de polisseur est contraire aux recommandations de constructeur.

**** Veuillez noter que des dommages peuvent se produire si utilisé sur ces types de sols.**

AVERTISSEMENT! Les qualités, conditions, revêtements, textures, âges et techniques de fabrication de tous les sols varient. Dès lors, des machines avec des patins rotatifs comme votre SEBO DISCO peuvent endommager certaines surfaces. Certains types de sols en bois durs, en vinyle coussiné, en liège, en pierre poreuse ou en carrelages sont particulièrement vulnérables aux dégâts causés par des brosses ou des patins rotatifs. Consultez, si possible, les informations d'entretien et de nettoyage des produits fournis par votre fabricant de sols. **Pour garantir que votre SEBO DISCO soit compatible avec votre sol, veuillez tester la lustreuse sur un petit endroit discret de chaque type de sol pour déterminer si des dommages peuvent se produire. Si tel est le cas, arrêtez immédiatement l'emploi de la lustreuse !**

Démarrer la machine - Figure 4

Avant d'allumer votre aspirateur avec le DISCO attaché, assurez-vous que le manche de l'aspirateur se trouve en position bloquée verticale et que vous le maintenez fermement pour empêcher la machine d'avancer.

Assurez-vous que l'interrupteur ON/OFF (19) de votre SEBO FELIX (figure 4) se trouve en position OFF.

Position de l'interrupteur

O = OFF (débranché)

I = ON (branché)

Libérez le câble d'alimentation de son support et branchez-le dans une prise 120 volts située au niveau du sol.

Mettez l'interrupteur en position ON.

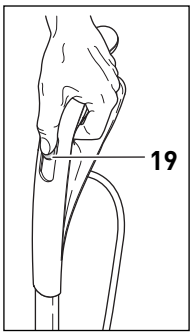

Figure 4

Faire fonctionner la machine - Figure 5

REMARQUE: Le SEBO DISCO dispose d'un système de démarrage en douceur. Il peut donc y avoir un léger retard avant qu'il ne puisse fonctionner.

Lorsque l'appareil est branché avec le manche en position bloquée verticale, le patin DISCO, automatiquement, se soulève du sol et arrête de tourner. Pour libérer la lustreuse de la position bloquée verticale, appuyez sur la pédale (7) et baissez le manche dans sa position normale de fonctionnement. Le patin DISCO, automatiquement, s'abaissera à la hauteur appropriée et se mettra à tourner.

Lorsque vous aurez terminé, coupez l'appareil et continuez à maintenir fermement l'aspirateur jusqu'à ce que le patin s'arrête de tourner. Ensuite, remettez le manche dans sa position bloquée verticale.

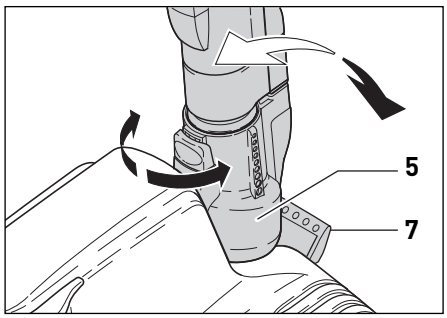

Figure 5

Affichage par voyant lumineux - Figure 6

Le voyant vert (9) indique que la lustreuse est branchée et opérationnelle.

Si le flux d'air venait à être réduit par une obstruction ou un sac plein, le voyant rouge (8) s'allume et l'appareil se coupe. Si cela se produit, mettez l'interrupteur sur la position OFF, débranchez l'appareil et vérifiez immédiatement les obstructions dans le corps du DISCO (voir "Retirer une obstruction" à la page 8). Si aucune obstruction n'est trouvée, vérifiez les obstructions au niveau de l'aspirateur ou causées par un sac plein. Reportez-vous au mode d'emploi de votre aspirateur.

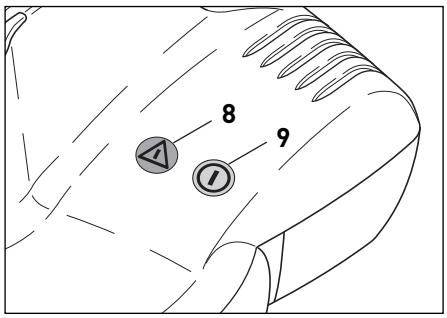

Figure 6

ENTRETIEN

Débranchez toujours l'appareil de la prise de courant avant d'en démonter des pièces!

Changer le patin de sol - Figures 7, 8 & 9

Vérifiez régulièrement que le patin ne porte pas de matériaux pointus ou abrasifs comme du gravier, des grains de sable, etc. Changez le patin si nécessaire.

Pour changer le patin, pressez les onglets du dispositif de retenue (15) vers l'intérieur entre l'index et le pouce. Faites pivoter le patin (13) dans le sens inverse des aiguilles d'une montre (figure 7). Retirez le patin.

Pour insérer un nouveau patin, disposez-le (13) sur le dispositif de retenue (14), en vous guidant avec les encoches pour une position correcte. Pressez le patin sur son dispositif de retenue (14) jusqu'à ce qu'il se bloque. Ensuite, pressez les onglets du dispositif de retenue (15) entre l'index et le pouce et faites pivoter le patin dans le sens des aiguilles d'une montre jusqu'à ce qu'il se bloque à nouveau (figure 9).

N'utilisez que des patins de substitution SEBO d'origine pour garantir performance, longévité et sécurité.

Le dessous de l'appareil doit être régulièrement nettoyé.

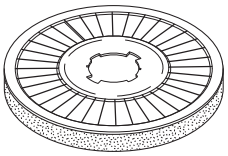

Patin de sol, bleu
Pièce n° 3231ER00

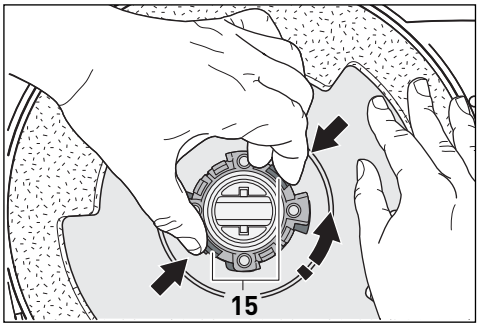

Figure 7

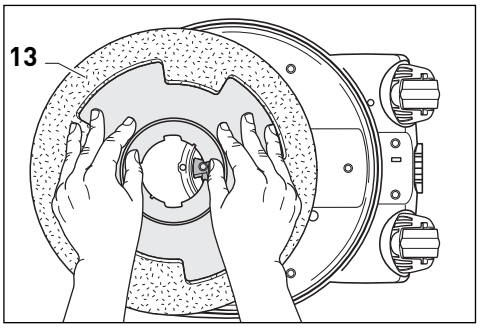

Figure 8

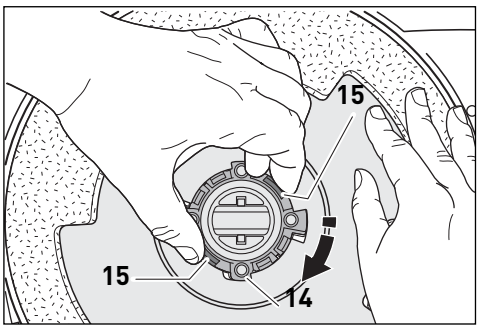

Figure 9

RETIRER UNE OBSTRUCTION

Débranchez toujours l'appareil de la prise de courant avant de retirer toute obstruction!

Obstructions au niveau du patin - Figure 10

Si une obstruction est indiquée, vérifiez d'abord la zone du patin (20). Retirez le patin (voir instructions ci-avant). Vérifiez que les deux faces ne contiennent pas de débris.

Obstructions dans la buse de succion - Figure 11

Pour vérifier la buse de succion (21), pressez le bouton de verrouillage du corps (4) et retirez le couvercle d'accès à la buse de succion (2). Vérifiez que le passage ne contienne pas de débris.

Obstructions au niveau du manche pivotant - Figure 11

Pour vérifier une obstruction au niveau du manche pivotant (5), retirez le capot en pressant le bouton de déverrouillage (6). Retirez l'aspirateur du manche pivotant. Nettoyez le passage

REMARQUE: Si votre aspirateur SEBO est obstrué, reportez-vous à son mode d'emploi.

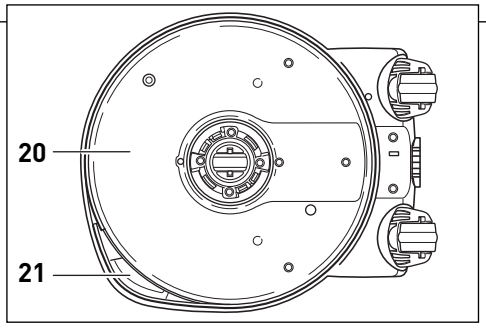

Figure 10

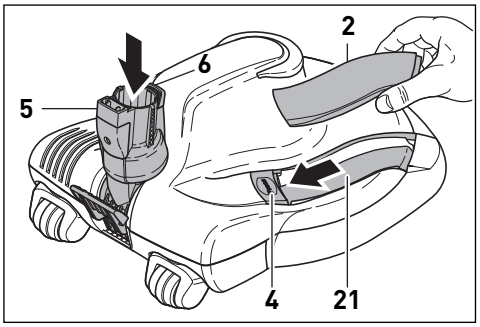

Figure 11

COMMENT RÉSOUDRE UN PROBLÈME

Débranchez toujours le vide de la sortie avant de démanteler n'importe quelle pièce de la machine !

PROBLÈME	RAISON	SOLUTION
Ne s'allume pas	1. Non branché dans la bonne prise de courant.	1. Utilisez une autre prise de courant.
	2. Câble usé.	2. Remplacez le câble.
	3. Le commutateur d'alimentation est en sur "0" (position « off »).	3. Mettez le commutateur d'alimentation en position « on ».
	4. Le contact interne du manche pivotant est « off » car l'appareil est en position bloquée verticale.	4. Relâchez la pédale et baissez la poignée à la hauteur de fonctionnement. Voir page 7.
Le voyant rouge est allumé et l'appareil se coupe	1. Sac plein.	1. Remplacez le sac. Voir le mode d'emploi de votre aspirateur.
	2. Obstruction sur les passages d'air, au tuyau, au tube ou à l'entrée du sac.	2. Voir « Retirer une obstruction » dans le mode d'emploi de votre aspirateur.
	3. Micro filtre encrassé.	3. Remplacez le micro filtre. Voir le mode d'emploi de votre aspirateur.
	4. Filtre d'aspiration encrassé.	4. Remplacez le filtre d'aspiration. Voir le mode d'emploi de votre aspirateur.
	5. Obstruction au patin, à la buse de succion ou au manche pivotant	5. Voir page 8.
N'aspire pas	1. Le montage tuyau/manche n'est pas correctement réalisé.	1. Remontez l'ensemble tuyau/manche en vous assurant qu'ils sont correctement alignés et qu'ils sont clipsés. Voir le mode d'emploi de votre aspirateur.
	2. L'interrupteur d'alimentation est en position de non succion.	2. Mettez l'interrupteur sur la position MAX. Voir le mode d'emploi de votre aspirateur.
	3. Le capot du filtre de sac n'est pas fermé.	3. Voir le mode d'emploi de votre aspirateur.

Vérifiez le mode d'emploi du boîtier de votre FELIX pour plus de problèmes et solutions de dépannage.

TÉTÉ MOTORISÉE DE POLISSEUR DE PLANCHER DISCO

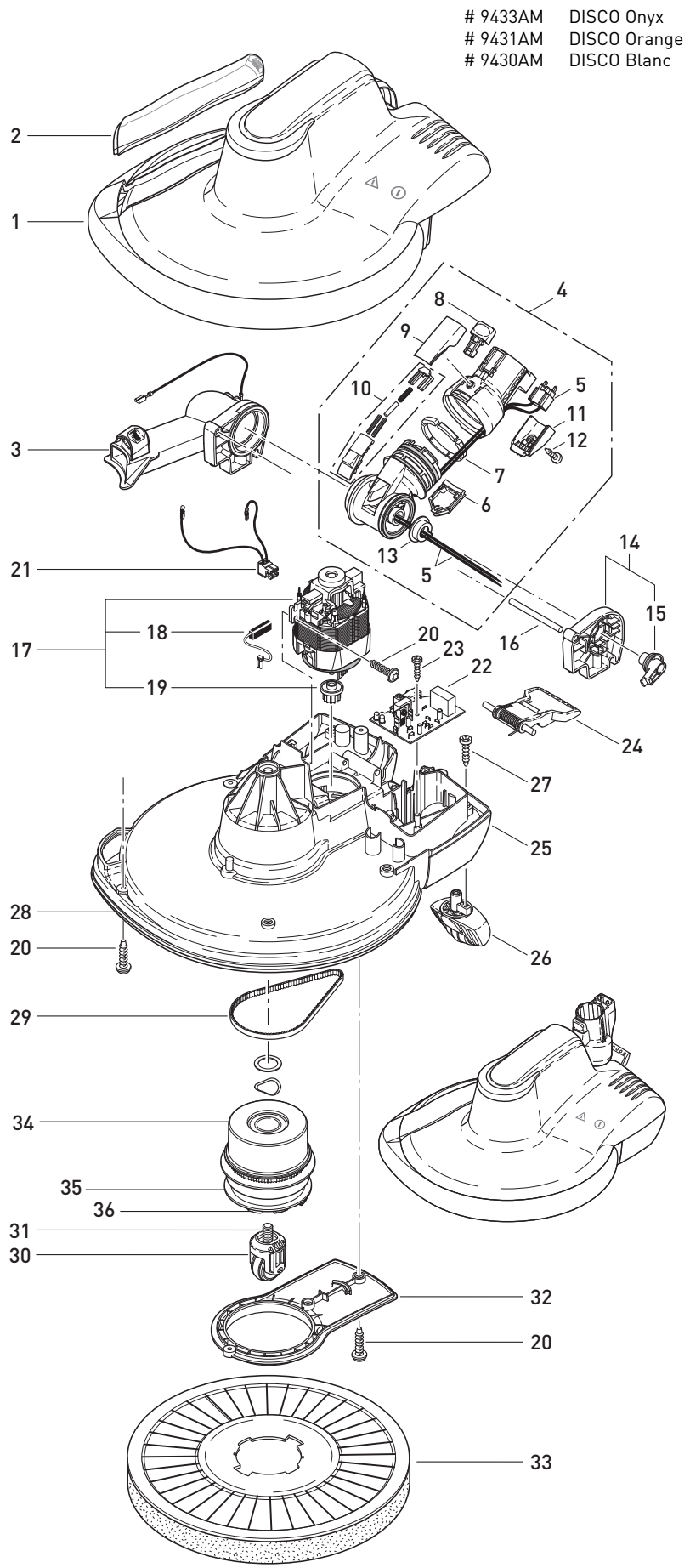

Tête Motorisée

9433AM DISCO Appareil Onyx (Noir)

Pos.	Pièce #	Description
1	3204SWSE1	Capot d'alimentation - noir
2	3205TG	Couvercle d'accès à la buse de succion
3	3258DG	Support du manche pivotant
4	3226DG	Pivot du manche pivotant
5	0876	Câblage du manche pivotant
6	2947GS	Couvercle
7	2950ER	Segments de roulement
8	1737GS	Bouton de déverrouillage avec ressort lame
9	2952GS	Couvercle du bouton, collier TS
10	2945GS	Coulissant du collier de pivot
11	2951GS	Couvercle de la prise, collier TS
12	01027	Vis F 3,9x9,5 DIN 7981
13	2954	Roulement du collier de pivot
14	3257ER	Support du collier de pivot L.H.
15	3238	Levier d'interrupteur
16	2938ER	Axe
17	3252ER	Moteur 120V (incl pos.18)
18	05141S	Série de brosses carbone
19	3222	Poulie moteur
20	01016	Vis 4x16 T20
21	3245	Câble interne
22	3242ER	Carte de circuits imprimés 120V
23	01029	Vis C 2,9x13,
24	2937OR	Pédale
25	3201DG	Châssis HSB - gris foncé
26	3254DG	Roulette arriére
27	0102	Vis 3,9x13
28	3268ER	Joint d'étanchéité
29	3221	Courroie
30	3220ER	Roulette cntrale
31	01033	Vis M 10x 25
32	3202DG	Capot de courroie
33	3231ER00	Patin de sol SEBO - bleu
34	3250ER	Centrifugeusee
35	3219	Joint
36	3281ER	Arrêtoir de garniture

9431AM DISCO Exception pour appareil Orange

1	3204VOSE	Capot d'alimentation - orange

9430AM DISCO Exception pour appareil Blanc

1	3204GWSE	Capot d'alimentation - blanc