SEBO DART

MANUEL DE L'UTILISATEUR

Pour l'usage à la maison seulement

Art.-No. 06935AM 06/2018

TABLE DES MATIERES

Caractéristiques Techniques **2**
Pour contacter SEBO **2**
Instructions Importantes de Sécurité **3**
Caractéristiques Spéciales des Produits SEBO DART **4**
Caractéristiques du Tête Motorisée 4
Caractéristiques du Produits SEBO **5**
Filtrage S-Class 5
Fixation, Accessoires, Sacs et Filtres Facultatifs **6**
Identification des Pièces **7**
Fixations Standards 7
Assemblage **7**
Instructions d'Utilisation **8**
Allumer l'Appareil 8
Utiliser la Tête Motorisée 8
Utiliser le Manche du Tube & ses Accessoires 9
Unité d'Aspiration Détachable 9
Indicateur de Sac Plein ou d'Encombrement – Arrêt Automatique 9
Voyant Lumineux d'Obstruction de la Brosse – Arrêt Automatique 9
Fonction d'Ajustement de la Hauteur de la Brosse 9
Indicateurs Lumineux 9
Entretien de la Tête Motorisée **10**
Retirer le Mécanisme de Roulement de la Brosse 10
Nettoyer le Mécanisme de Roulement de la Brosse 10
Utilisation et Entretien des Accessoires de Sol et Brossess **10**
Brosse de Parquet Premium Facultatif 10
Embout Kombi Premium Facultatif 10
Entretien de l'Aspirateur **11**
Changer le Sac-filtre 11
Changer le Filtre de Protection du Moteur 11
Changer le Filtre d'Echappement 11
Elimination des Bourrages **12**
Bourrage du Tube 12
Bourrage du Col Pivotant Pivotant d' Accessoires de Sol Facultatifs 12
Elimination de Bourrages dans la Tête Motorisée **12**
Bourrages dans le Circuit d'Air 12
Bourrages dans le Col 12
Comment Résoudre un Problème **13**
Guide des Problèmes Additionnel pour les Têtes Motorisées **14**
Schéma et Liste des Piéces: Logement du Sac et du Manche - DART **15**
Schéma et Liste des Piéces: Tête Motorisée - DART **16**

CARACTERISTIQUES TECHNIQUES – ASPIRATEUR

Moteur de l'aspirateur	1000 Watts
Levée d'eau (au niveau du moteur)	228,6 cm
Circulation d'air (au niveau du moteur)	102 CFM
Capacité du sac-filtre	3,5 litres
Niveau sonore	68 décibels A
Poids	7 kg
Longueur du fil d'alimentation	9,14 m
Portée	10,52 m

Les caractéristiques techniques sont susceptibles de changement.

CARACTERISTIQUES TECHNIQUES – TÊTE MOTORISEÉ

Moteur de brosse	175 Watts, 1.6 Amps
Largeur	31 cm
Vitesse de Brosse	2700 RPM
Roulement de Brosse	Remplaçable
Entraînement de Brosse	Courroie crantée avec protection anti-surcharge électronique

Les caractéristiques techniques sont susceptibles de changement.

POUR CONTACTER SEBO

Pour contacter SEBO aux USA:
SEBO América, LLC
Téléphone: (800) 334-6614 • Fax: (303) 792-9196
Sur le réseau Internet: www.sebo.us

Pour contacter SEBO au Canada:
Floor Care Equipment, Ltd.
Téléphone: (800) 661-8687 • Fax: (800) 270-4807
Sur le réseau Internet: www.sebocanada.ca

Pour l'information d'assurance de garantie référez-vous s'il vous plaît à votre carte de garantie incluse avec votre aspirateur de SEBO.

INSTRUCTIONS IMPORTANTES DE SECURITE

LIRE L'INTEGRALITE DE CES INSTRUCTIONS AVANT D'UTILISER CET APPAREIL

Lors de l'utilisation d'un appareil électrique, des précautions élémentaires doivent toujours être prises.

Afin de réduire le risque d'électrocution, cet aspirateur possède une fiche polarisée; une lame est plus large que l'autre. Cette fiche ne s'introduira que dans un sens dans une prise polarisée. Si la fiche ne s'introduit pas complètement dans la prise, inversez le sens de la fiche. Si elle ne s'introduit toujours pas correctement dans la prise, contactez un électricien qualifié afin qu'il installe une prise adaptée. Ne modifiez la fiche en aucune manière. Connectez l'appareil uniquement aux types de prises spécifiés sur la plaque de numéro de série sous l'appareil.

CONSERVEZ CES INSTRUCTIONS.

AVERTISSEMENT: Pour réduire le risque d'incendie, d'électrocution, ou de blessure:

1. Ne laissez pas l'aspirateur branché. Débranchez le de la prise quand il n'est pas utilisé et avant entretien.
2. Ne pas utiliser à l'extérieur ou sur des surfaces mouillées.
3. Ne pas utiliser à proximité de jeunes enfants ou d'animaux domestiques. Ne pas autoriser son utilisation en tant que jouet. Son utilisation par des enfants doit toujours être supervisée par un adulte.
4. Utiliser uniquement comme indiqué dans ce manuel. Utiliser uniquement des accessoires recommandés par le fabricant.
5. Ne pas utiliser avec un fil d'alimentation ou une prise endommagés. Si l'aspirateur ne fonctionne pas comme il le devrait, a subi un choc, a été endommagé, a été laissé à l'extérieur, ou a été immergé dans l'eau, le porter a un centre de maintenance SEBO.
6. Ne pas tirer ou transporter par le fil d'alimentation, utiliser le fil d'alimentation comme poignée, coincer le fil dans une porte, ou faire courir le fil sur un angle ou une arête aigus. Ne pas aspirer par-dessus le fil. Eloigner le fil d'alimentation de surfaces chaudes.
7. Ne pas débrancher en tirant sur le fil d'alimentation. Pour débrancher, tirer sur la fiche et non pas sur le fil.
8. Ne pas brancher si l'interrupteur d'allumage est sur la position «MARCHE»
9. Ne pas brancher l'aspirateur sur des prises situées au dessus de plans de travail – des dommages pourraient être causés aux objets alentours.
10. Toujours porter l'aspirateur par-dessus des marches et pas-de-porte.
11. Ne pas manipuler la fiche ou l'aspirateur avec des mains mouillées.
12. Ne pas introduire d'objets dans les ouvertures de l'aspirateur. Ne pas utiliser l'appareil si une ou plusieurs ouvertures sont obstruées. S'assurer que les ouvertures sont propres et ne contiennent ni charpie, cheveux ou quoi que ce soit qui réduise la circulation d'air.
13. Ne pas réutiliser les sacs-filtre ou laver les filtres.
14. Ne pas retirer de vis de l'aspirateur.
15. Ne rien aspirer qui se consume ou qui émette de la fumée, tel que des cigarettes, allumettes ou cendres chaudes.
16. Ne pas utiliser l'aspirateur sans que le sac-filtre et les filtres soient en place.
17. Eteindre toutes les fonctions de l'appareil avant de la débrancher.
18. Utiliser des précautions accrues lors du nettoyage d'escaliers.
19. Ne pas utiliser l'appareil pour aspirer des liquides inflammables ou combustibles tels que l'essence, et ne pas utiliser à des endroits où ils pourraient être présents.
20. Les machines peuvent causer des incendies quand elles sont utilisées à proximité de vapeurs ou matériaux inflam mables. Ne pas utiliser cet aspirateur à proximité de fluides, poussière, ou vapeurs inflammables.
21. La maintenance et la réparation doivent être effectues par du personnel qualifié.
22. Utiliser seulement des pièces de rechange SEBO.
23. Ne pas utiliser l'aspirateur comme marchepied.
24. Ne pas utiliser l'assemblage de la poignée (5), qui s'insère dans la partie supérieure du compartiment du sac, pour porter l'appareil. La poignée de transport se trouve sur le côté de l'appareil.
25. Si l'aspirateur est utilisé sur une moquette épaisse ou une moquette avec rembourrage épais, ne pas laisser l'appareil immobile à un endroit pendant qu'il est allumé.
26. Pendant l'utilisation de l'aspirateur, le fil d'alimentation doit être déroulé de l'enrouleur au moins des deux tiers de sa longueur.
27. Eloignez cheveux, vêtements larges, doigts et toute partie du corps des ouvertures et parties mobiles de l'aspirateur. Ne pas placer ses doigts, ou autres parties du corps sous l'aspirateur à moins qu'il ne soit éteint. Ne pas toucher le mécanisme de roulement de la brosse pendant que l'ap pareil est en marche.
28. Ne pas placer la tête motorisée sur des rebords de moquette ou de tapis.
29. Entreposez l'aspirateur dans un endroit sec et à température ambiante. Quand l'aspirateur n'est pas en cours d'utilisation, ré-enroulez le fil d'alimentation sur l'enrouleur.
30. Toute autre maintenance doit être effectuée par du personnel de maintenance autorisé.
31. Evitez de ramasser des objets coupants.
32. Débranchez toujours l'aspirateur avant de rattacher soit le tube ou la tête motorisée.
33. Utilisez exclusivement une tête motorisée SEBO avec un aspirateur SEBO.
34. Ne connectez pas la tête motorisée à un aspirateur endommagé ou qui fonctionne mal.

SEBO DART - CARACTÉRISTIQUES DU PRODUIT

CONÇU POUR LES MOQUETTES ET SOLS DURS – L'élégant DART offre toute la souplesse d'un aspirateur traîneau dans une configuration verticale ! Il possède un système de filtration ultramoderne, une unité d'aspiration détachable qui devient un aspirateur portatif, et un tuyau d'aspiration utilisable instantanément

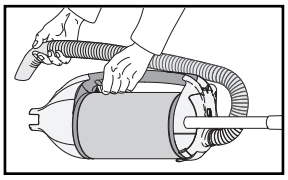

L'unité d'aspiration détachable crée un aspirateur portatif – En retirant l'ensemble moteur ou l'embout, le DART se transforme instantanément d'un aspirateur de sol vertical en un aspirateur à main, idéal pour les escaliers, les meubles et l'intérieur des voitures. It se porte facilement grâce à sa poignée latérale ou à l'attache pour bandoulière en option.

Un profil "plat contre le sol" de 15 cm – Grâce au profil bas de l'aspirateur, il est facile d'aspirer sous les meubles et les lits !

Tuyau d'aspiration utilisable instantanément – Le tuyau d'aspiration intégré est toujours prêt à utiliser ! Retirez-le simplement pour nettoyer les coins, les fissures ou les meubles. Deux outils embarqués et une gamme d'accessoires en option peuvent être attachés au tuyau, tels qu'une tige de 51 cm pour nettoyer les endroits difficiles d'accès ou un tuyau d'extension de 2,74 m, pour une longueur totale de 4,57 m...idéal pour aspirer les escaliers.

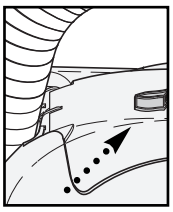

Indicateur de sac plein ou d'encombrement – Quand un sac plein, un encombrement de la voie de circulation de l'air ou un microfiltre trop sale est détecté, une jauge indicatrice sur le boîtier du sac "se remplit" d'une couleur orange et une vanne de contournement de la voie de circulation de l'air s'ouvre afin d'empêcher toute surchauffe et tout endommagement du moteur en raison d'une circulation insuffisante de l'air.

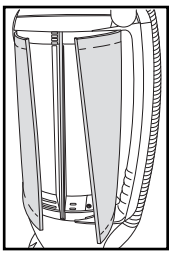

Filtre d'évacuation innovateur...Design et fonctionnalité – La surface élégante dissimule un microfiltre d'évacuation de classe S ultramoderne, qui non seulement fournit une excellente filtration, mais absorbe également les bruits du moteur, produisant ainsi un fonctionnement extrêmement silencieux.

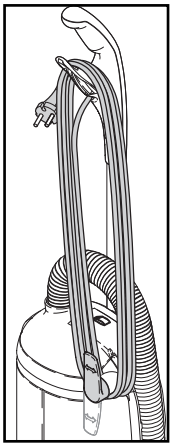

Cordon de 9,14 m avec crochet rotatif à décrochage rapide – Le cordon est facile à dérouler grâce au crochet rotatif !

Le modèle DART comprend un ensemble moteur et deux outils embarqués – En plus de son ensemble moteur de qualité commerciale, le DART est fourni avec un suceur pour les recoins et un brosse à dépoussiérer.

Ensemble moteur DART – Conçus pour toutes les surfaces de sols.

L'ensemble moteur nettoie en profondeur les moquettes, et son rouleau-brosse rotatif peut être désactivé pour nettoyer les tapis délicats et les sols durs au moyen d'une simple aspiration. Le rouleau-brosse est également facile à retirer, et un voyant lumineux s'illumine lorsque la hauteur de la brosse est trop élevée pour un nettoyage optimal, la brosse est usée ou un arrêt automatique a lieu en raison d'une obstruction de la brosse.

Largeur d'ensemble moteur avec nettoyage de rebord – Le modèle DART a une largeur de 31 cm avec une voie de nettoyage de 26,7 cm.

Arrêt manuel et automatique de la brosse – Le DART est capable de nettoyer les tapis délicats ou les sols durs par simple aspiration, car le rouleau à brosses peut être éteint manuellement en appuyant sur le voyant lumineux marche/arrêt vert situé sur le couvercle de la tête de l'appareil. Le rouleau à brosses s'éteint aussi automatiquement dès que le cou de la tête de l'appareil est dans sa position verticale/verrouillée.

Voyant lumineux d'obstruction de la brosse avec arrêt automatique de la brosse – Si la brosse à roulettes est bloquée, la tête s'éteindra en 3 secondes, un voyant d'avertissement de brosse rouge placée en dessous de la tête s'allumera et la brosse à roulettes ne va plus rouler. Cela évite la rupture de la courroie et protège le moteur de tout endommagement. L'usager devra appuyer sur OFF (arrêt), déconnecter l'appareil et quitter l'obstruction immédiatement. Si l'usager allume la machine sans quitter ce qui bloque l'appareil, la tête s'éteindra de nouveau et la lumière rouge flashera.

Ajustement manuel à quatre niveaux de la hauteur de brosse – La brosse peut être réglée vers le haut ou le bas pour une efficacité de nettoyage optimale.

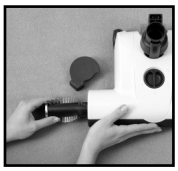

Brosse facile à retirer et à nettoyer – Enlever les cheveux ou autres débris du rouleau-brosse, et le remplacer s'il est usé, sont des procédures faciles et rapides pour lesquelles aucun outil n'est requis ! Cette fonctionnalité garantit une efficacité constante de l'agitation par la brosse du velours de la moquette.

Entretien facile – La porte d'évacuation des encombrements et le rouleau-brosse sont faciles d'accès sur l'ensemble moteur.

SYSTÈME DE FILTRATION SEBO :

Avec des Sacs ou sans Sacs... Les Sacs sont Meilleurs! – Les sacs Ultra de remplissage supérieur, trois couches font partie intégrante du système de filtration SEBO car ils contiennent pratiquement toute la saleté capturée par le vide, ce qui améliore l'efficacité et la durée de vie des microfiltres. Ils assurent également une aspiration continue et continue, car la saleté entre par le haut, les dépôts au bas, s'accumule vers le haut et l'air sort par les côtés, ce qui permet un flux d'air sans entrave à leur capacité. Et ils peuvent être fermement scellés avec un capuchon d'hygiène lorsqu'il est plein, de sorte qu'aucune poussière ne peut s'échapper dans l'air pendant l'enlèvement et l'élimination du sac.

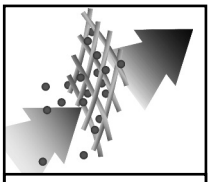

En revanche, sans sacs pour contenir presque toute la saleté capturée, les microfiltres sur les aspirateurs sans sac se bloquent rapidement de l'accumulation excessive de saleté et doivent être remplacés souvent, ou une perte d'aspiration et une efficacité de nettoyage se produiront. En outre, la poussière et d'autres allergènes deviennent aéroportés lors de la vidange de conteneurs de saleté sans sac. Enfin, les microfiltres à vide sans sac sont chers, coûtant habituellement plus d'un approvisionnement pluriannuel de sacs-filtre SEBO.

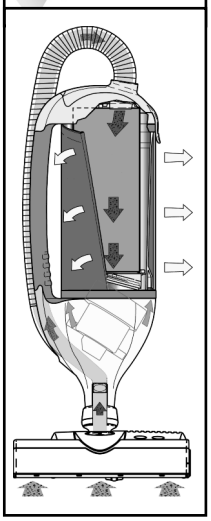

Microfiltres de Type S, de Pré-moteur et/ou d'échappement – Microfiltres de type S, de pré-moteur et d'échappement (S = "Schwebstoff" = particules en suspension dans l'air) sont fabriqués à partir de matériaux microfibres chargés électrostatiquement, qui attirent et capturent des particules de poussière À partir du flux d'air du vide avant et après qu'il passe sur le moteur pour le refroidir. Le refroidissement du moteur avec un air super-propre augmente la durée de vie du moteur et réduit la possibilité de maintenance, même après plusieurs années d'utilisation. En outre, l'air d'échappement est nettoyé au plus haut niveau avant d'être émis par la machine. Le standard de classe S exige que les filtres absorbent plus de 99,9% de particules jusqu'à 0,3 microns de diamètre. À titre de comparaison, 100 microns est le diamètre des cheveux humains. Leurs avantages sont une texture relativement ouverte qui permet un flux d'air plus fluide pour de meilleures performances d'aspiration, une espérance de vie plus longue et coûtent moins cher que les filtres HEPA.

Conçu et Fabriqué en Allemagne – Une qualité, une fiabilité et une performance légendaires font que SEBO vide le premier choix de professionnels du nettoyage à travers le monde.

Les Meilleurs Aspirateurs pour Animaux de Compagnie au Monde – En raison de la technologie supérieure de la tête d'alimentation et des rouleaux à brosse, les aspirateurs SEBO sont les meilleurs pour l'épilation des animaux de compagnie!

Excellente pour les Utilisateurs Ayant des Allergies ou l'asthme – La British Allergy Foundation recommande les filtres SEBO.

Aspirateurs Hermétiquement Fermés Assurer une Filtration Efficace – L'air sale, qui s'écoule dans un vide, ne peut être complètement filtré que s'il ne s'échappe pas dans la pièce par des coutures ou des joints dans la machine. C'est pourquoi tous les aspirateurs SEBO ont des joints serrés partout. De nombreuses entreprises de dépistage avec des réclamations à haute filtration sont en fait citées les spécifications du fabricant du matériau filtrant, mesurées en laboratoire, et non l'efficacité de filtration du vide lui-même en cours de fonctionnement. On ne considère pas si l'air sale peut ou non s'échapper par des fuites dans le corps de la machine. L'efficacité de filtration des aspirateurs SEBO est testée pendant leur fonctionnement.

Composants fiables et de Qualité Commerciale – Tous les aspirateurs SEBO sont construits avec des matériaux en plastique ABS, en aluminium renforcé et renforcé, en aluminium et en métal, des essieux et des roulements en acier et des moteurs haut de gamme. Par conséquent, les utilisateurs SEBO possèdent des aspirateurs fiables et durables. Les aspirateurs concurrents sont fabriqués avec des matériaux plastiques minces, fragiles et peu coûteux, dont aucun ne sont renforcés et ont généralement une durée de vie utile d'un ou deux ans.

Roues en Caoutchouc et Pare-chocs doux Protégez les Maisons – Les roues à alvéolisme, en caoutchouc protègent les sols durs et offrent une maniabilité exceptionnelle. Dans En outre, les pare-chocs qui entourent les têtes de puissance et les pare-chocs AIRBELT doux qui entourent les boîtes de SEBO protègent les meubles, les murs et les boîtiers sous vide contre les égratignures et les rayures pendant l'utilisation.

Technologie Avancée, Brosse Tournante – Les rouleaux à brosse SEBO sont conçus de manière unique pour entonnoir les cheveux et les débris dans le canal d'écoulement de la tête d'alimentation, ce qui améliore les performances de nettoyage sous vide sur toutes les surfaces de revêtement de sol.

La Modification des Sacs est Facile et Propre – Les sacs-filtre SEBO peuvent être changés en quelques secondes et un capuchon d'hygiène empêche l'étanchéité de la poussière à l'intérieur pendant l'enlèvement et l'élimination.

Économiser de l'argent! Les Aspirateurs SEBO Durent des Années et Prolongent la Vie des Tapis! – Si correctement entretenu, les aspirateurs SEBO enregistrent des centaines de dollars d'utilisateurs résidentiels ordinaires, en fournissant une excellente performance pendant dix à quinze ans ou plus, et leur technologie de nettoyage en profondeur et de technologie de pointe augmente la durée de vie des tapis. Les aspirateurs typiques fonctionnent mal, même quand ils sont neufs, et ne durent généralement pas au-delà de deux ans. Ainsi, six ou sept "aspirateurs jetables" doivent être achetés pendant l'espérance de vie moyenne d'une seule machine SEBO.

Couverture de Garantie Incroyable – Tous les modèles SEBO incluent une garantie GRATUITE de sept ans sur le moteur et cinq ans sur les pièces de non-usure et les charges de main-d'œuvre.

FIXATION, ACCESSOIRES, SACS ET FILTRES EN OPTION

En plus des outils embarqués standard, une variété d'accessoires en option sont disponibles. Le tuyau d'extension de 2,74 m (extension pour tuyau d'aspiration) et la tige d'extension de 51 cm sont très populaires car ils créent des outils pratiques pour le nettoyage des escaliers et des endroits difficiles d'accès. La brosse Turbo, avec brosse rotative actionnée à l'air, est également populaire pour enlever les poils d'animaux des ameublements et des escaliers. Voir la page 10 pour plus d'informations sur les embouts Parquet et Kombi.

Les sacs-filtre SEBO Ultra peuvent être acheté par boîtes de huit. Les sacs, filtres et accessoires SEBO sont vendus à des prix raisonnables et sont largement disponibles.

Pour créer un parfum frais pendant le nettoyage, SEBO FRAIS est disponible. Pour l'utiliser, déposer un bâtonnet parfumé dans le sac-filtre.

ATTACHEMENTS

En Standard

Brosse à Dépoussière Brins de Crin #1387GS

Suceur pour les Recoins #1092GS

Ensemble d' Accessoires de 3 Pièces en option

Tige d'Extension de 51cm* #1084GS

Tuyau d'Extension de 2,74m* #1495AM

Embout pour Tissus d'Ameublement* #1491GS

*Chacun des trois éléments est disponible individuellement ou comme kit 3-piece de connexion, #1999AM.

Options Supplémentaires

Brosse Turbo à Main #6179ER

Brosse Radiateur #1496GS

Embout Plat pour Tissus d'Ameublement #1090HG

Brosse à Dépoussièr Grande Ouverture, Brin en Nylon #1094GS

Brosse à Dépoussièr, Brin en Nylon #1329GS

Brosse à Parquet Premium #7200GS

Embout Kombi Premium #7260GS

Brosse pour Mur et Sol #1325GS

SACS-FILTRE, FILTRES, ACCESSOIRES et PIÉCES SUSCEPTIBLES d'USURE

8 Sacs-filtre Ultra #7029ER

Filtre de Protection du Moteur #7012ER

Filtre de Protection du Moteur, d'Odeur à Charbon #7185ER

Filtre d'Echappement Bleu Marin #7095ER08

Brosse Tournante 31cm #5010AM

Brosse Tournante 31 cm, brins mous #5010GE

Bandoulière #7158

SEBO FRAIS 1 module de 5 #0496AM

IDENTIFICATION DES PIECES

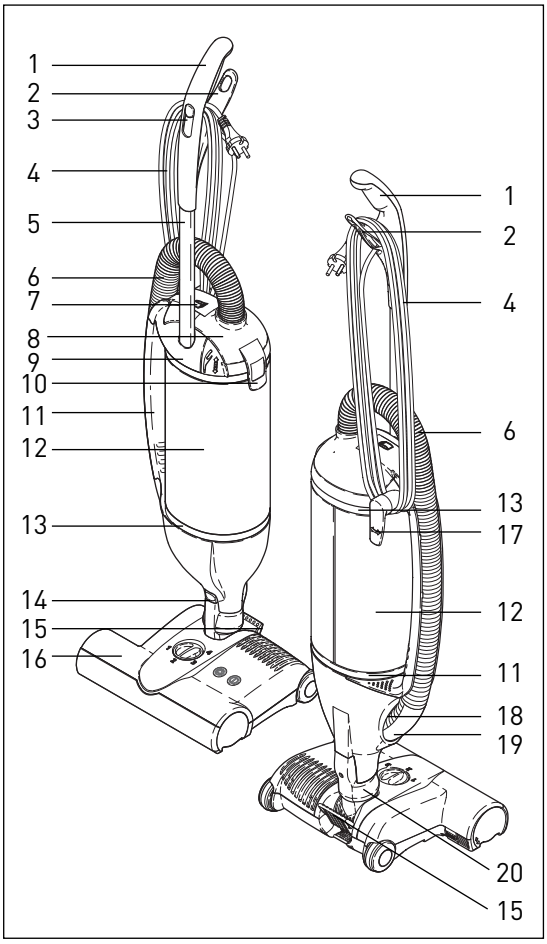

1. Poignée du manche
2. Crochet supérieur du fil
3. Interrupteur Marche/Arrêt, bouton
4. Fil d'alimentation
5. Embouchure du manche
6. Tube
7. Indicateur sac plein
8. Couvercle d' logement du sac
9. Logement du sac
10. Clenche du compartiment d' logement du sac
11. Poignée de transport
12. Filtre d'échappement
13. Fixation du filtre d'échappement
14. Bouton de déverrouillage des accessoires
15. Pédale
16. Tête motorisée
17. Crochet du fil d'alimentation
18. Ouverture d'aspiration
19. Manche du tube
20. Col du tête motorisée

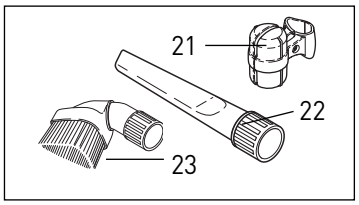

Accessoires de Série

21. Bague de fixation
22. Suceur pour les recoins
23. Brosse à dépoussiérer

ASSEMBLAGE

Placez la tête motorisée (16, 28) ou l'accessoire de sol (29, 30) sur le sol avec le col (20) à la verticale. Tenez l'aspirateur verticalement et insérez l'ouverture d'aspiration de l'aspirateur dans le col de la tête motorisée. Poussez fermement et de manière régulière vers le bas jusqu'à ce que le bouton d'ouverture de l'accessoire (14) s'enclenche dans la position verrouillée – voir Figure 1.

Insérer la partie noire du tube (6) dans la connexion sur le couvercle du filtre (8)- voir Figure 2a. Insérer le manche du tube (19) dans l'ouverture d'aspiration (18) sur le côté de l'aspirateur - voir Figure 2b. Appuyer pour le mettre en place sur le côté de l'appareil.

Installer la bague de fixation (21) sur l'embouchure du manche (5) en utilisant la vis fournie. Insérer l'suceur pour les recoins et la brosse à dépoussiérer dans l'élément de fixation (voir figure 3).

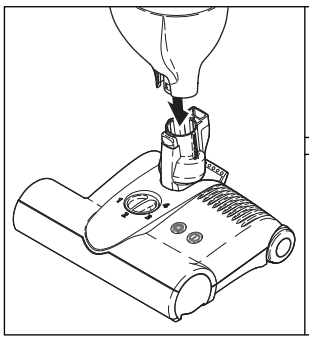

Figure 1

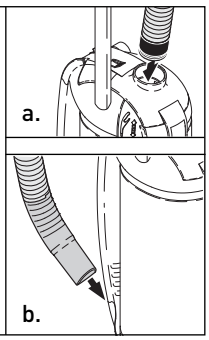

Figure 2

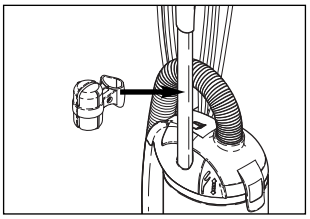

Figure 3

Allumer l'appareil - Figures 4 & 5

Avant d'allumer l'aspirateur, assurez vous que l'aspirateur est en position verticale verrouillée (figure 6).

1. Avec le bouton Marche/Arrêt (ON/OFF) (3) sur la position Arrêt (OFF), tournez le crochet du fil d'alimentation (17) vers la gauche ou la droite afin de libérer le fil (4). Soulevez le fil du crochet supérieur – voir Figure 4.
2. Branchez le fil d'alimentation polarisé dans une prise murale de 120 volts située près du sol.
3. Poussez l'interrupteur Marche/Arrêt (ON/OFF) (3) vers la position marche (ON) – voir Figure 5.

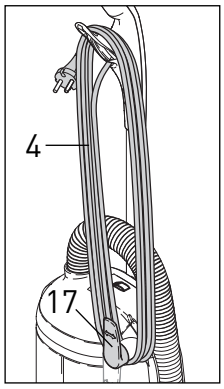

Figure 4

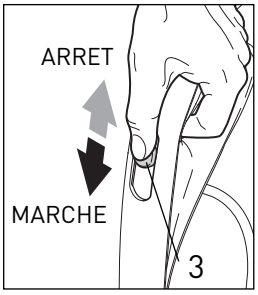

Figure 5

Utiliser la Tête Motorisée - Figures 6, 7 & 11

A. Quand la tête de la brosse est activée avec le col (figure 6) verrouillé dans sa position verticale, le rouleau à brosse ne tournera pas et le voyant marche/arrêt s'allumera en jaune. Pour sortir la tête de brosse de sa position verticale, appuyer sur la pédale (15, figure 7) et abaisser le manche pour le mettre en position de fonctionnement normal. Le rouleau à brosse commencera alors à tourner et le voyant marche/arrêt de la tête de brosse s'allumera en vert. La poignée peut se mettre en position horizontale pour nettoyer sous le lit.

B. Pour le nettoyage par simple aspiration des surfaces délicates ou des sols durs, la tête de l'appareil est équipé d'un interrupteur marche/arrêt (35, figure 11). Lorsque cet interrupteur est utilisé pour éteindre le rouleau à brosses, une lumière jaune brille pour indiquer que la brosse en sous tension. Appuyer sur le bouton en position on, la brosse se met à tourner et la lumière s'allume en vert.

NOTE: *le mécanisme de roulement est éteint et arrêté uniquement quand l'appareil est en position verticale et que le manche est complètement verrouillé. Si l'appareil est incliné, le mécanisme de roulement de la brosse tournera. Laisser l'appareil immobile pendant une longue période pendant que le mécanisme de roulement de la brosse tourne peut endommager votre sol ou votre moquette. Vous pouvez également éteindre le mécanisme de roulement de la brosse en appuyant sur le bouton Marche/Arrêt (35, figure 11) sur le dessus de la tête motorisée.*

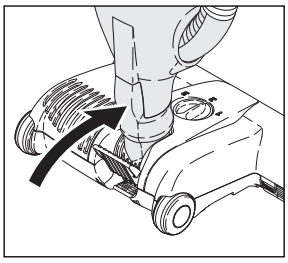
Figure 6

Eteignez toujours l'interrupteur d'allumage lorsque vous changez les têtes ou que vous débranchez l'aspirateur. Tournez le commutateur "Marche/Arrêt" (ON/OFF) à sa position de Arrêt (OFF), puis débranchez l'aspirateur lorsque vous changez les têtes ou que vous rangez l'aspirateur. Assurez-vous que la poignée soit dans la position verrouillée à la verticale avant de lâcher la poignée. Un clignotement intermittent est normal. ***NOTE:*** *lorsque vous éteignez le bouton Marche/Arrêt, assurez-vous toujours que le bouton s'enclenche bien dans la position Arrêt avant de débrancher le fil d'alimentation.*

Quand vous avez fini d'utiliser l'aspirateur, éteignez le bouton Marche/Arrêt (ON/OFF) en position Arrêt. Puis débranchez le fil et enroulez le sur le crochet supérieur du fil et le crochet supérieur. Le bout caoutchouté à l'extrémité du manche permet à l'aspirateur d'être appuyé contre un mur sans l'endommager.

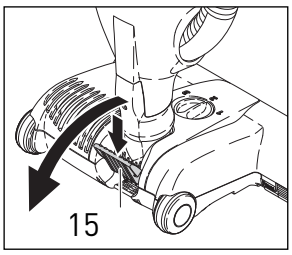

Figure 7

ATTENTION! *La qualité, l'état, le revêtement, la texture, l'âge et le mode de fabrication des surfaces de sol varient. En conséquence, les aspirateurs avec brosses rotatives, y compris votre SEBO, peuvent endommager certains revêtements de sols ou surfaces. Certains types de parquets ultra-brillants, revêtements en vinyle à dos coussiné, tapis berbères, tapis à longs poils, et les tapis faits main ou fragiles sont particulièrement vulnérables aux dommages causés par les brosses rotatives. Lorsque c'est possible, consultez la documentation fournie par votre fabricant de revêtements de sols pour obtenir des informations sur l'entretien et le nettoyage adéquats.* **Pour vous assurer que votre nouvel aspirateur SEBO est compatible avec votre sol, veuillez tester l'aspirateur sur chaque type de revêtement de sol sur une surface petite et discrète pour déterminer si des dommages sont causés.**
Si un dommage se produit, arrêtez d'utiliser l'aspirateur immédiatement!

Utiliser le Manche du Tube et ses Accessoires - Figures 8 & 9

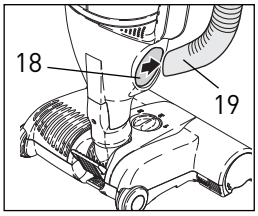

Figure 8

Le manche du tube (19) est utile pour aspirer dans les coins et dans les endroits difficiles d'accès. Vous pouvez utiliser le manche du tube avec ou sans accessoire. Tirer le manche du tube (19) de l'ouverture d'aspiration (18) sur le côté de l'aspirateur. Tenez fermement la poignée pendant l'utilisation du manche du tube car il pourrait se renverser si le tube est tiré trop loin. Les *accessoires* de série (l'suceur pour les recoins [22] et la brosse à dépoussiérer [23]) et les *accessoire*s optionnels (la brosse Turbo manuelle, l'embout pour tissus d'ameublement, le tube droit et le tube d'extension [voir page 6) peuvent être installés sur le manche du tube. Il n'est pas nécessaire d'éteindre l'aspirateur pour changer d'accessoire. ***NOTE:*** *Lors de l'utilisation du tube et des accessoires, maintenez l'aspirateur en position verticale.*

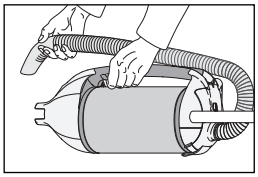
Figure 9

Pour changer un accessoire de sol ou la tête motorisée, éteignez et débranchez l'aspirateur. Appuyez sur le bouton de déverrouillage de l'accessoire et détachez l'aspirateur du col. Introduisez l'aspirateur dans le nouvel accessoire et poussez délicatement vers le bas jusqu'à ce qu'il s'enclenche. Branchez l'aspirateur et allumez le.

Quand vous changez les têtes motorisées et les accessoires de sol, éteignez toujours l'aspirateur avec l'interrupteur principal (3) puis débranchez le fil d'alimentation. ***NOTE****: Quand vous éteignez l'interrupteur principal, assurez vous systématiquement que l'interrupteur s'enclenche en position ARRET avant de débrancher le fil d'alimentation.*

Unité d'Aspiration Détachable - Figure 9

Lorsqu'elle est détachée de la tête motorisée ou d'un accessoire de sol, le DART se transforme en unité d'aspiration légère et puissante, qui peut être transportée en utilisant sa poignée de transport confortable (Figure 9). Idéal pour nettoyer les escaliers, les intérieurs de voiture ou les tissus d'ameublement. Pour détacher un accessoire de sol ou la tête motorisée, éteignez et débranchez l'aspirateur. Appuyez sur le bouton de déverrouillage de l'accessoire et détachez l'aspirateur du col (20).

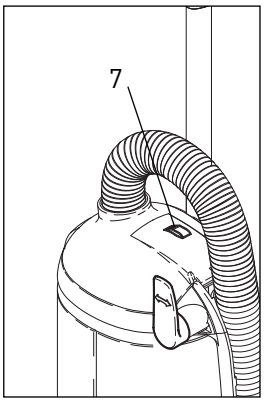

Figure 10

Indicateur de Sac Plein ou d'Encombrement – Arrêt Automatique - Figure 10

Quand un sac plein, un encombrement de la voie de circulation de l'air ou un microfiltre trop sale est détecté, une jauge indicatrice sur le boîtier du sac (7) "se remplit" d'une couleur orange. L'utilisateur doit mettre l'interrupteur sur la position "Off", débrancher la machine et immédiatement insérer un nouveau sac ou retirer la cause de l'encombrement (pour désencombrer, reportez-vous à la section Désencombrement à la page 12).

Lumière d'obstruction de la brosse et arrêt automatique – Figure 11

Si la brosse tournante est bloquée, un voyant d'avertissement de brosse rouge placée en dessous de la tête s'allumera, la brosse tournante ne va plus rouler et la tête de motoriseé s'éteindra. Cela évite la rupture de la courroie et protège le moteur de tout endommagement. L'usager devra appuyer sur OFF (arrêt), déconnecter l'appareil et quitter l'obstruction immédiatement. Si l'usager allume la tête de motoriseé sans quitter ce qui bloque l'appareil, la tête s'éteindra de nouveau et la lumière rouge flashera.

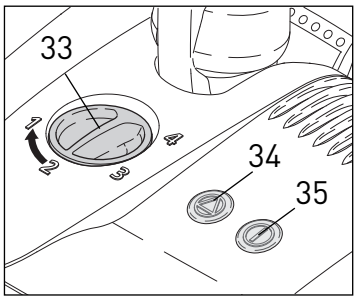

Figure 11

Fonctionnalité d'ajustement de la hauteur de la brosse – Figure 11

Pour ajuster l'hauteur de la brosse, roter le cadran (33) jusqu'à la position de réglage 4 pour des tapis, et ainsi progressivement pour des sols nus (position de réglage 1). Le voyant d'obstruction à la brosse situé au sommet de la tête de la brosse (34) s'allumera en rouge si le réglage de hauteur est trop élevé. Diminuer jusqu'au numéro suivant jusqu'à extinction du voyant. Si le voyant rouge ne s'éteint pas, le rouleau à brosse est peut-être usé.

Indicateurs lumineux - Figure 11

En appuyant sur la pédale (figure 9) et en abaissant le manche, vous activez la tête motorisée et la brosse commence à tourner. Si vous n'utilisez pas la pédale, vous pourrez causer des dommages durables à l'appareil. Le système de contrôle de la brosse électronique contrôle constamment l'état de la brosse et indique son état par l'intermédiaire des indicateurs lumineux sur le dessus.

Lumière marche/arrêt verte: (35, figure 11)	La brosse est activée et tourne.
Lumière marche/arrêt jaune: (35, figure 11)	Le rouleau à brosse a été éteint et l'aspirateur fonctionne en mode d'aspiration verticale uniquement.
Lumière d'avertissement de brosse rouge: (34, figure 11)	La brosse n'est pas totalement engagée au tapis. L'hauteur devrait être baissée. Si l'hauteur est déjà basse, la brosse est donc abîmée et doit être remplacée.
Lumière d'avertissement de brosse rouge clignotant: (34, figure 11)	La brosse est bloquée. Éteindre la tête de l'appareil déconnecter et puis quitter le blocage (voir page 12).

ENTRETIEN DE LA TÊTE MOTORISÉE

Débranchez toujours l'aspirateur de la prise avant de détacher une quelconque pièce de l'appareil!

Pour détacher la tête motorisée, éteignez et débranchez l'aspirateur. Puis, appuyez sur le bouton de déverrouillage de l'accessoire (12) et tirez l'aspirateur hors du col.

Détacher le Mécanisme de Roulement de la Brosse - Figure 12

Pour détacher le mécanisme de roulement de la brosse, appuyez sur le bouton marqué « PRESS » (36) et tournez le bouchon à l'extrémité du mécanisme de roulement de la brosse (37) vers le bas. Tournez la brosse (38) légèrement vers la droite et tirez la. Nous recommandons de retirer régulièrement les fils et cheveux qui se seront enroulés autour du mécanisme de roulement.

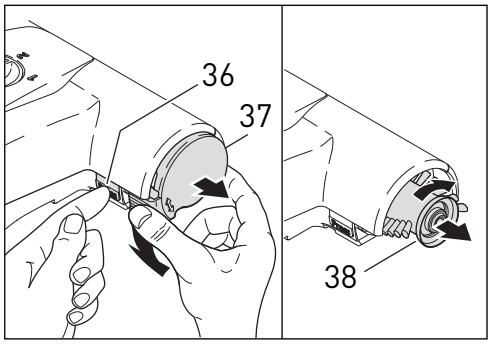

Figure 12

Nettoyer le Mécanisme de Roulement de la Brosse

Débranchez l'aspirateur avant de tenter de nettoyer la brosse.

La brosse doit être nettoyée régulièrement. Les fibres et les cheveux et poils peuvent être retirés de la brosse en tournant le mécanisme de roulement manuellement, ou alors le mécanisme peut être retiré de la tête motorisée pour être nettoyé.

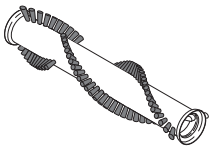
Mécanisme de roulement de la brosse de 31 cm
Pièce # 5010AM

UTILISATION ET ENTRETIEN DES ACCESSOIRES DE SOL ET BROSSES

Débranchez toujours l'aspirateur de la prise avant de détacher une quelconque pièce de l'appareil!

Pour détacher une brosse ou un accessoire de sol, éteignez et débranchez l'aspirateur. Puis appuyez sur le bouton de déverrouillage de l'accessoire (14) et retirez l'aspirateur du col.

Brosse de Parquet Premium (facultatif) - Figure 13

La Brosse de Parquet est conçue spécialement pour être utilisée sur des surfaces dures. La brosse doit être nettoyée régulièrement. Détachez la brosse de parquet de l'aspirateur pour la nettoyer. Les fibres, cheveux et poils peuvent être retirés des poils de la brosse manuellement, ou aspirez les poils de la brosse en utilisant le tube flexible.

Figure 13

Embout Kombi Premium (facultatif) - Figure 14

L'embout Kombi est ajustable pour les moquettes/tapis ou sols durs. Pour régler l'embout pour les moquettes/tapis, coulissez le bouton fléché indiquant le haut (40) vers la droite jusqu'à ce qu'il s'enclenche. La brosse de dépoussiérage de sols durs s'élèvera, permettant ainsi à la tête de se mouvoir sur la moquette. Pour les sols durs, coulissez le bouton fléché indiquant le bas (40) vers la gauche jusqu'à ce qu'il s'enclenche. La brosse s'abaissera délicatement pour balayer vos sols. **Le bouton coulissant dans la Figure 14 est réglé dans la position pour les moquettes.** La brosse doit être nettoyée régulièrement. Détachez l'embout Kombi de l'aspirateur pour le nettoyer. Les fibres, cheveux et poils peuvent être retirés des poils de la brosse manuellement, ou aspirez les poils de la brosse en utilisant le tube flexible.

Figure 14

ENTRETIEN DE L'ASPIRATEUR

Débranchez toujours l'aspirateur de la prise avant de détacher une quelconque pièce de l'appareil!

Quand l'indicateur «Sac Plein» (7) s'allume, la circulation d'air est réduite du fait d'un sac plein, de filtres sales ou d'un bourrage. Si le sac-foltre est vide et que les filtres sont propres, il est possible qu'il y ait un bourrage. Référez vous à la page 10.

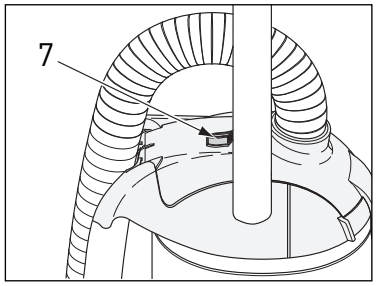

Figure 16

Changer le Sac-filtre - Figures 17 & 18

Pour changer le sac-filtre, tenez le corps de l'aspirateur verticalement, ouvrez le couvercle du sac-filte (8) en tirant sur la languette de déverrouillage du couvercle (10) vers le haut (figure 17). Scellez le sac-filtre avec le bouchon (42). Tenez la plaque de fermeture (44) du sac-filtre avec votre pouce et votre index comme indiqué dans la figure 18 et soulevez le sac-filtre (43) hors du compartiment. Insérez un sac neuf dans le compartiment, en vous assurant que les 4 petites languettes (indiquées par des flèches sur la plaque de fermeture) s'insèrent dans les ouvertures correspondantes. La languette antérieure (45) de la plaque de fermeture s'insèrera de façon lâche par dessus le fil de verrouillage. Poussez le couvercle d' logement du sac (8) fermement vers le bas et enclenchez la languette de déverrouillage du couvercle (10). Pour plus de praticité, un diagramme existe sur tous les sacs-filtre indiquant la mise en place correcte des sacs. Ne pas ré-utiliser les sacs-filtre. ***NOTE:*** *La nature du contenu des sacs-filtre affectera la fréquence des changements. La poussière fine pourra nécessiter un changement plus tôt même si le sac n'est pas plein. Les peluches et les cheveux permettent à l'air de passer plus facilement, il est donc possible que le sac-filtre se sur-remplisse avant que l'indicateur lumineux «Sac Plein» ne s'allume.*

Sac-filtre Ultra
Pièce # 7029ER

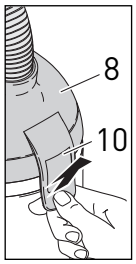

Figure 17

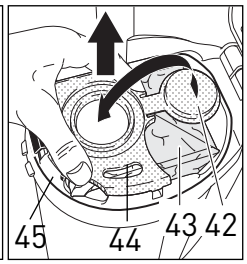

Figure 18

Changer le Filtre de Protection du Moteur - Figure 19

Au bout de 10 à 20 changements de sac, changez le filtre de protection du moteur (46). Pour enlever le filtre, posez votre aspirateur à la verticale, tirez la languette de déverrouillage du couvercle (10) vers l'extérieur et ouvrez le couvercle d' logement du sac (8). Enlevez le sac-filtre (voir ci-dessus). Tenez fermement la poignée (47) sur le filtre et retirez le. Pour le remplacer, utilisez la poignée (47) pour tenir et glisser le nouveau filtre au fond du logement du sac. Lorsqu'il est correctement installé, il s'enclenchera en place. Insérez le sac-filtre, et fermez le couvercle d' logement du sac.

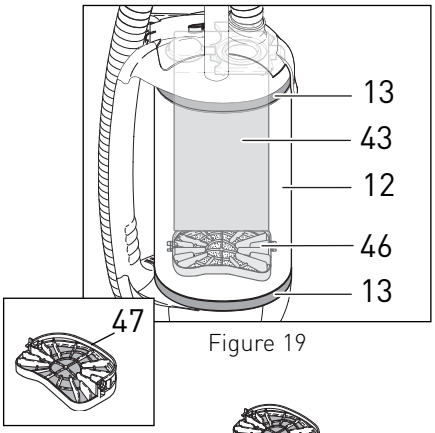

Figure 19

Filtre de protection du moteur
Pièce # 7012ER

Changer le Filtre d'Echappement - Figures 19 & 20

Le filtre d'échappement doit être changé lorsqu'il devient très sale ou bouché par de la poussière, ou après que 15 à 20 sacs-filtre approximativement aient été utilisés. Pour détacher le filtre d'échappement, tenez l'aspirateur à la verticale, et enlevez les bagues de fixation du filtre (13). Pour libérer la bague de maintien du filtre, pousser l'attache de la bague avec votre pouce dans la direction de la flèche puis tirez l'attache vers le haut. Tirez les languettes renforcées hors de la rainure (48) et retirez le filtre. Retirez les bandes en plastique renforcé hors de la fente du châssis (48) et maintenez en place avec une main tout en enveloppant le filtre autour de l'appareil, en le tirant de façon à ce qu'il soit bien tendu. Tout en maintenant le filtre solidaire, insérez la bande en plastique dans la fente. Tout en maintenant la languette en place, poussez le reste de la languette fermement dans la rainure. Replacez les bagues de rétention. ***NOTE:*** *Lors du réassemblage, veuillez vous assurer que le filtre d'échappement est placé correctement dans les rainures et que les bagues de rétention sont installées correctement. Sinon, le filtre sera inefficace.*

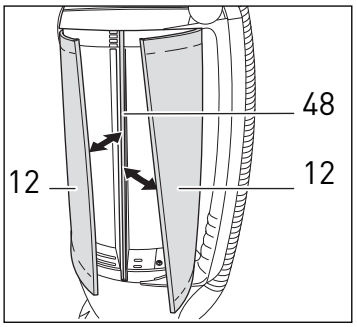

Figure 20

Filtre d'échappement
Pièce # 7095ER08

NOTE: *Ne jamais utiliser l'aspirateur avec des filtres installés incorrectement ou sans filtre, sac-filtre ou compartiment de sac-filtre (8). Ne pas réutiliser les sacs-filtre. Ne pas laver et réutiliser les filtres.*

ELIMINATION DE BOURRAGES

Débranchez toujours l'aspirateur de la prise avant d'éliminer un bourrage!

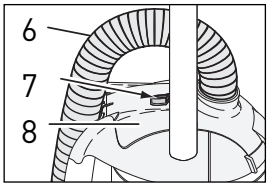

Figure 21

Bourrages du Tube - Figures 21, 22, 23 & 24

Vérifiez la puissance d'aspiration à l'extrémité du tube (6) en tirant le manche du tube (19) en dehors de l'ouverture d'aspiration (18). Si vous sentez seulement une faible puissance d'aspiration, le bourrage est dans le tube. Pour éliminer un bourrage dans le tube, tenez le manche du tube à la verticale avec une main bloquant l'extrémité supérieure et allumez l'appareil. Enlevez et remettez votre main rapidement de l'extrémité du tube. Si cela n'élimine pas le bourrage, vous pouvez également éliminer les bourrages en inversant le tube. Pour détacher le tube de l'appareil, soulevez le couvercle d' logement du sac. Détachez la bague de sécurité (numéro 49, Figure 23) située à l'intérieur du couvercle en poussant le levier dans le sens des aiguilles d'une montre comme indiqué dans la figure 23. Retirez le tube, Fermez le couvercle d' logement du sac et insérez le manche du tube dans le tube de connexion (numéro 50, Figure 24) du couvercle du filtre. Tenez le tube à la verticale avec une main obstruant l'extrémité supérieure et allumez l'appareil. Si nécessaire, enlevez et remettez votre main rapidement de l'extrémité du tube. Lorsque le bourrage est supprimé, retirez le manche du tube du tube de connexion. Déverrouillez la bague de sécurité (49) et insérez l'autre extrémité du tube dans le tube de connexion, Relâchez la bague de sécurité de manière à ce qu'elle enserre le tube. Assurez-vous que le tube est connecté puis fermez le couvercle d' logement du sac.

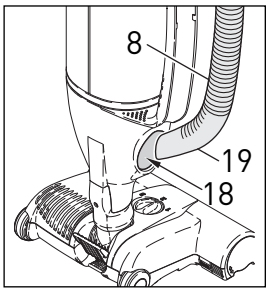

Figure 22

Note: *Ne pas insérer de fil métallique ou de bâton dans le tube. Cela pourrait endommager le tube.*

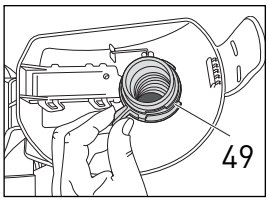

Figure 23

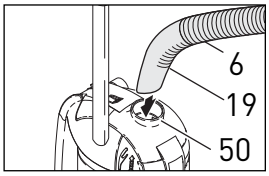

Figure 24

Bourrages dans le Col Pivotant d' Accessoires de Sol Facultatifs - Figure 25

Pour vérifier s'il y a un bourrage dans le col aspiration, retirez la tête en appuyant sur le bouton de déverrouillage (14). Retirez l'aspirateur du col. Nettoyez l'ouverture.

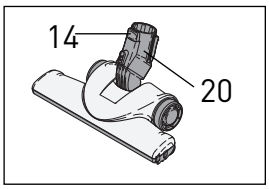

Figure 25

ELIMINATION DE BOURRAGES DANS LA TÊTE MOTORISEE

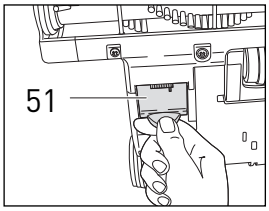

Figure 26

Bourrages dans le Circuit d'Air - Figure 26

Beaucoup de bourrages peuvent être éliminés en ayant accès au circuit d'air par la porte d'accès orange (51) située sur le dessous de la tête motorisée.

Bourrages dans le Col - Figures 26 & 27

Pour vérifier s'il y a un bourrage dans le col (20), retirez la tête en appuyant sur le bouton de déverrouillage (14). Poussez le bourrage le long du col avec un bâton ou un tournevis long et retirez le à travers la porte d'accès orange (51).

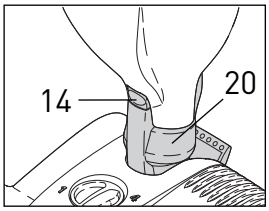

Figure 27

COMMENT RÉSOUDRE UN PROBLÈME

Débranchez toujours l'aspirateur de la prise avant de détacher une quelconque pièce de l'appareil!

PROBLEME	CAUSE	SOLUTION
Ne s'allume pas	1. Prise défectueuse.	1. Utilisez une autre prise.
	2. Cordon usé/coupé ou cassé.	2. Remplacez le cordon.
	3. Le bouton coulissant du contrôle de la puissance est sur la position «Arrêt».	3. Coulissez le bouton coulissant sur la position «MAX». Voir page 8.
Indicateur de Sac plein ou de bourrage allumé	1. Sac plein.	1. Remplacez le sac-filtre. Voir page 11.
	2. Bourrage dans le tube, le col rotatif, la brosse ou la tête.	2. Voir Elimination des Bourrages en page 12.
Aspiration faible	1. Filtre d'échappement sale.	1. Remplacez le filtre d'échappement. Voir page 11.
N'aspire pas	1. Le tube n'est pas connecté correctement dans le tube de connexion.	1. Vérifiez la bague de sécurité. Voir page 12.
	2. La cadran de contrôle de puissance d'aspiration est réglé sur «pas d'aspiration».	2. Tournez le cadran de contrôle de puissance d'aspiration vers une puissance d'aspiration supérieure. Voir page 8.
	3. Le couvercle d' logement du sac n'est pas fermé.	3. Voir ci-dessous.
Couvercle d' logement du sac ne ferme pas complètement	1. La languette de déverrouillage du couvercle n'est pas complètement fermée.	1. Réinsérez le sac. Verrouillez la clenche du couvercle (10) fermement vers le bas.
	2. La sac n'est pas correctement mis en place.	2. Réinsérez le sac. Verrouillez la clenche du couvercle (10) fermement vers le bas.
	3. Clenche du couvercle ressort tordue.	3. Redressez le clenche du couvercle ressort.
Sac-filtre ne tient pas en position	1. Le filtre de protection du moteur n'est pas correctement mis en place.	1. Retirez le sac-filtre et assurez vous que le microfiltre de pré-moteur est installé correctement. Voir page 11.

GUIDE ADDITIONNEL DES PROBLEMES POUR LE TÊTE MOTORISEE

Déconnecter toujours la tête de l'appereil avant de démanteler n'importe quelle pièce de la machine!

PROBLÉME	RAISON	SOLUTION
Tête l'appereil Ne marche pas	1. Pas connecté à une bonne source.	1. Utiliser une autre source.
	2. L'interrupteur sur la tête de l'appareil est en OFF.	2. Presser l'interrupteur marche – arrêt. Voir page 9.
	3. Le bouton interne du cou du tête de puissance est en OFF parceque la poignée se trouve en position verticale.	3. Lâcher le pied de la pédale et laisser descendre le cou jusqu'à la position pour opérer. Voir page 8.
Lumière d'avertissement de brosse rouge est allumé	1. Action de la brosse réduite.	1. La brosse ne se trouve pas complètement en contact avec le sol. Ajuster l'hauteur de la brosse.
	2. Brosse abîmée.	2. Remplacer la brosse. Voir page 10.
Lumière marche/arrêt jaune est allumé	1. L'interrupteur de la tête de l'appareil brosse est en OFF.	1. Presser l'interrupteur marche - arrêt. Voir page 9.
Lumière d'avertissement de brosse rouge clignotant et la brosse ne roule plus	1. Brosse à roulettes bloquée.	1. Enlever l'obstruction de la brosse à roulettes. Voir page 10.
	2. Surcharge a cause d'un tapis profond et lâche (long poils).	2. Si le tapis est profond et lâche utiliser un râteau de tapis à longs poils au lieu de tête de puissance.
N'aspire pas	1. Peluches dans le tube d'air ou cou.	1. Enlever peluches. Voir page 12.

DART: SCHÉMA ET LISTE DES PIÈCES

#9855AM DART Blanc Arctique (Blanc/Bleu-foncé)

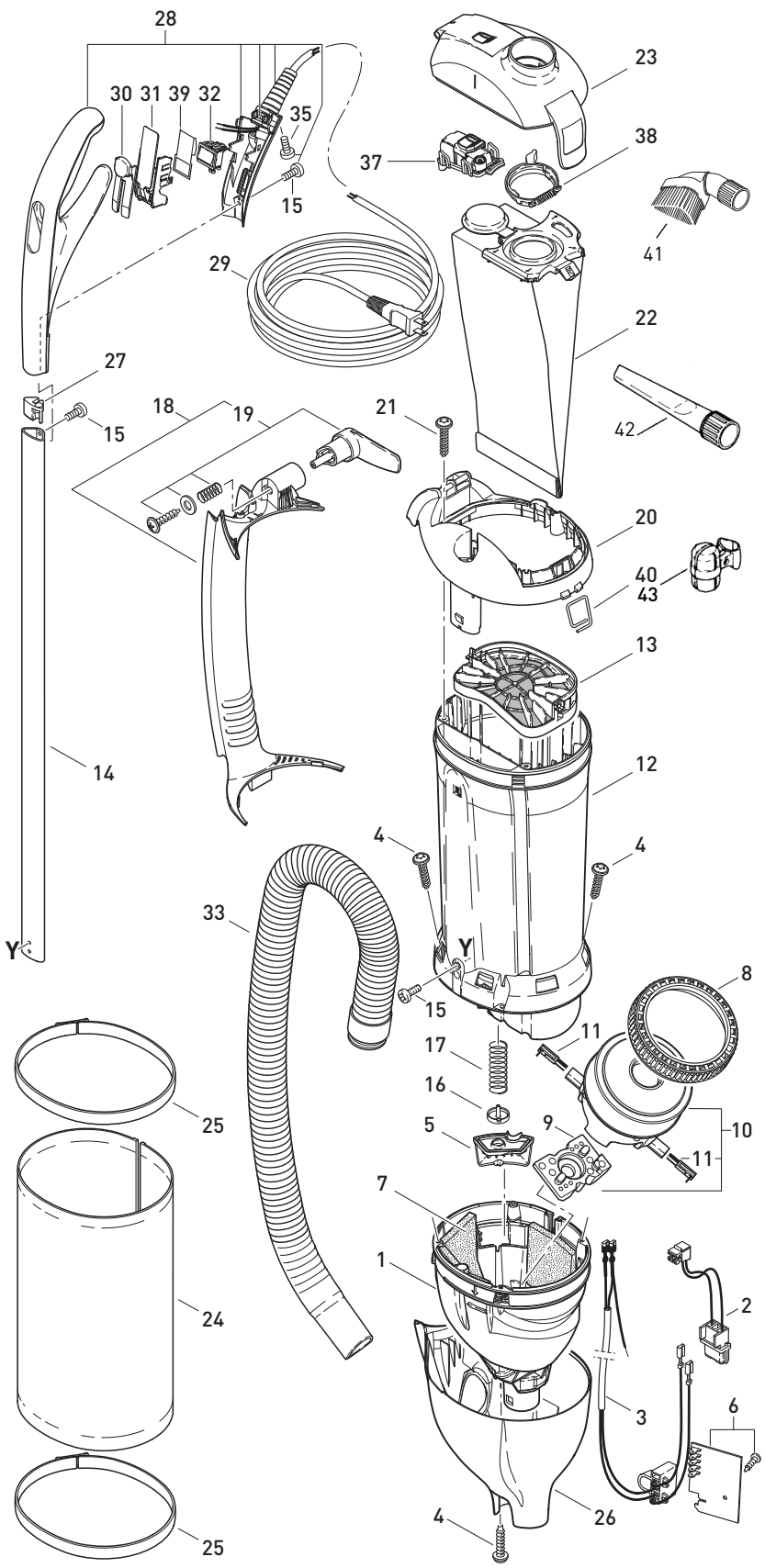

Logement du Sac et du Manche

9855AM DART Machine Blanc Arctique (Blanc/Bleu-foncé)

Pos.	# de pièce	Description
1	7002GS	Gaine d'aération
2	7064	Câblage interne ET
3	7070	Câble interne
4	01016	Vis STS 4x16 –T20
5	7057HG	Bouchon de valve
6	7102ER	Carte de circuits imprimes 120V
7	7098	Isolation sonore
8	1047	Bouchon de moteur VAC
9	7009	Support de moteur
10	7041ER	Moteur VAC 120V
11	05140S	Série de brosses carbone
12	7143ER	Logement de sac
13	7012ER	Filtre moteur
14	7080ER	Manche du tube
15	0127	Vis M 4x10K
16	7025	Disque de valve
17	7028ER	Ressort de valve réglé
18	7090	Gaine du tube - blanc arctique
19	7027WE	Crochet du fil électrique
20	7092WE	Couvercle, logement du sac
21	01017	Vis STS 4x20 – T20
22	7029ER	Sac-filtre Ultra
23	7091WE	Couvercle du filtre - blanc
24	7095ER08	Filtre d'échappement - bleu marin
25	7017GS	Fixation du filtre d'échappement - gris noir
26	7169AM	Compartiment inférieur
27	7076GS	Branchement du tube
28	7163WE	Poignée complète (Inclut vis)
29	7127DG	Fil d'alimentation
30	7035GS	Glissement du bouton
31	7178WE	Trame de poignée
32	05138	Levier de culbuteur, 2-pol.
33	7050SB	Tube
35	01036	Vis 4 x 14
37	7094ER	Indicateur de filtre, cpl.
38	7018OR	Bague de rétention avec ressort
39	7142	Film de protection
40	7024ER	Ressort
41	1387GS	Embout pour tissus d'ameublement
42	1092GS	Suceur pour les recoins
43	7097GS	Double élément de fixation

DART: SCHÉMA ET LISTE DES PIÈCES

#9855AM DART Blanc Arctique (Blanc/Bleu-foncé)

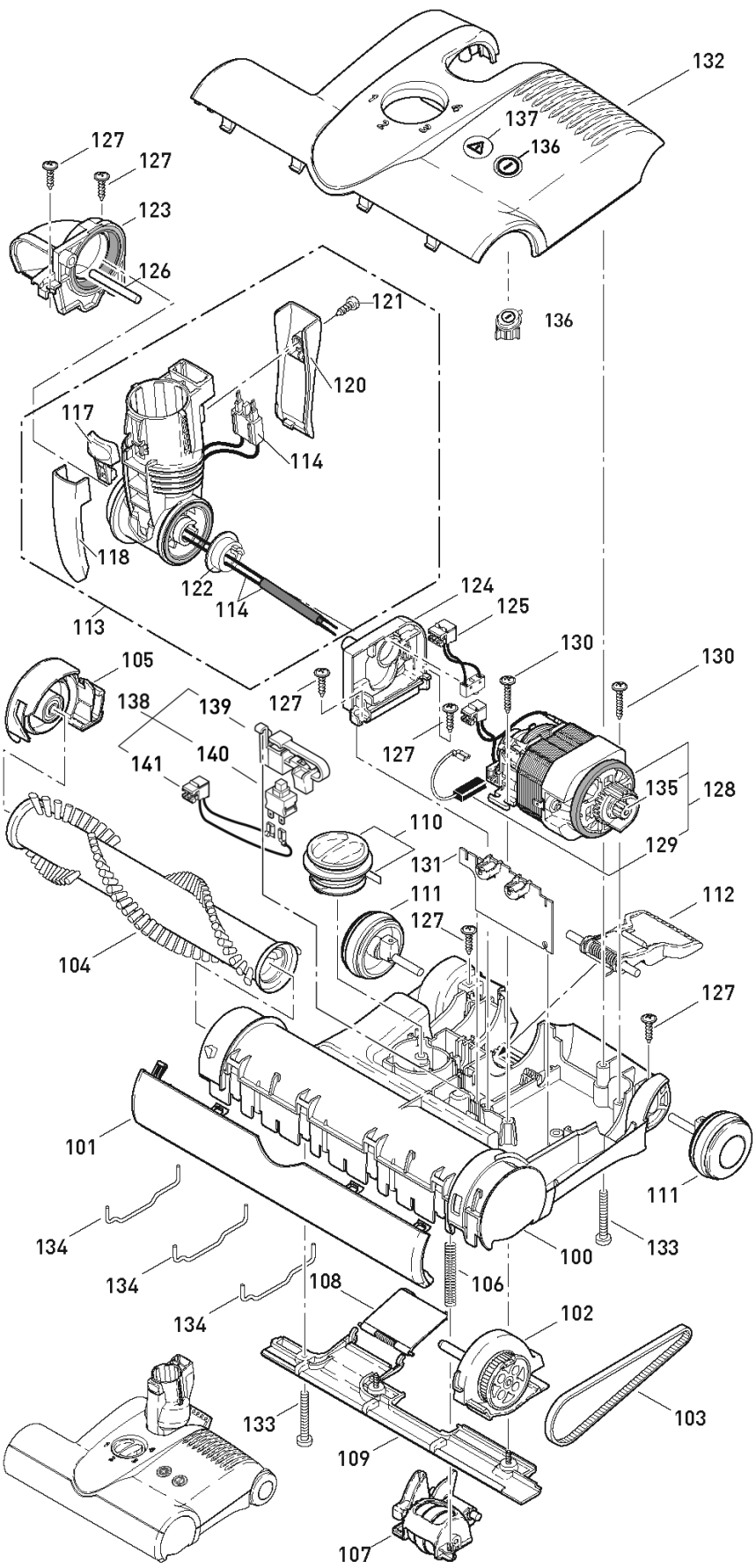

Tête Motorisée

9855AM DART Machine Blanc Arctique (Blanc/Bleu-foncé)

Pos.	# de pièce	Description
100	2324GS	Châssis ET-1
101	2302GS	Pare-chocs, cpl.
102	2314GS	Bloc d'appui, cpl. gauche
103	2923	Courroie 333 3M HTDII – 6
104	5010AM	Mécanisme de roulement de la brosse, cpl.
105	2313GS	Bloc d'appui, cpl droit
106	2929	Ressort
107	2316GS	Assemblage système d'ajustement d'épaisseur, cpl.
108	2909VO	Porte d'accès avec l'axe et le ressort
109	2304GS	Plaque arrière inférieure, cpl.
110	2931GS	Bouton d'ajustement d'épaisseur
111	2306GS	Roue, cpl.
112	2937OR	Pédale avec l'axe et le ressort
113	2309GS	Assemblage col, cpl. - DART
114	0876ER	Câblage col
117	1737GS	Bouton de déverrouillage avec ressort à lame
118	2962GS	Couvercle de bout
120	2961GS	Couvercle de prise, col-TS
121	01027	Vis F 3.9x9.5
122	2954	Roulement de col pivotant
123	2311	Support de col pivotant, droit
124	2312	Support de col pivotant, gauche
125	0880	Câblage interrupteur col pivotant
126	2928	Axe
127	01021	Vis F 3.9x13
128	2973ER	Moteur de brosse 120V 175W avec poulie
129	05141S	Série de brosses carbone
130	01020	Vis F 3.9x21
131	2684ER	Carte électronique ET1, 120V, 175W
132	2331WEAM	Couvercle de tête motorisée DART
133	0176TL	Vis AM 4x30
134	5402	Lacet Câble
135	2319	Poulie de moteur
136	2957	Bouton "Marche/Arrêt"/couvercle
137	2956	Lens droit
138	2959ER	Interrupteur cpl. (131-133)
139	2958ER	Levier avec ressorts à lame
140	05114	Interrupteur 2 lames
141	0881	Câble